

Inhaltsverzeichnis

Gummi - Metall - Elemente — Seite 9 - 52

Gummi-Metall-Puffer	9 - 16	Dach-Elemente	32
Gummi-Metall-Schienen	17 - 19	Glockenelemente	33
Gummi-Metall-Buchsen	20 - 21	Flanschelemente	33
Klima-Geräte-Puffer	22	Deckenelemente	34
Konuslager	23 - 26	Schwingungsdämpfer HNG	35
Gummi-Metall-Lager (Kabinenlager)	27	Hutelemente	36
Bügelelemente	28	Maschinenlager	36
U-Lager	28	Gummi-Metall-Lager	37 - 39
Geräteelemente	29	Maschinenfüße	40 - 44
Torsionsbuchse	30	Maschinenlager SCM	45
Ringelement	30	Maschinenfüße nivellierbar	46
Federscheiben	31	Sanistar starre Stellfüße	47 - 48
Ringpuffer	31	Maschinenfüße AS, NM, ES, SL	49 - 52

Isolierplatten, Keilschuhe — Seite 53 - 56

Isolierplatten	53 - 54	Keilschuhe	55 - 56

Hohlfedern, Schnellbefestigungselemente — Seite 57 - 63

Hohlfedern für Fahrzeug- und Maschinenbau	57 - 60	Schnellbefestigungselemente	62 - 63
Hohlfedern - Gummi und Polyurethan	61		

Rammschutz, Fahrzeugschutz — Seite 64 - 80

Gummi-Metall-Auflager (Kipperauflager)	64	Schmutzfänger	72
Gummi-Rampenpuffer	65	Krananschlagpuffer - Gummi	73 - 74
Rammpuffer	66	Zellanschlagpuffer aus Polyurethan / Krananschlagpuffer	75
Rammschutzleiste, Haubenhalter	67	Zellpuffer aus Polyurethan / Krananschlagpuffer	75 - 78
Rammprofile, Stoßstangenabschluss	67	Radpuffer	78
Haubenhalter	68	Zell-PU-Hohlfedern	79
Warn- und Schutzprofile	69 - 70	Türpuffer, Türfeststeller	80
Schutzecken	71		

Alle Abmessungen in mm



Inhaltsverzeichnis

Gummi-Formteile — Seite 81

Profile — Seite 82 - 115

Gesamtübersicht	82 - 83	Diverse Profile	100 - 108
Kantenschutzprofile	84 - 87	Profilschere	108
Kantenschutzprofile mit Fahne oben	88 - 89	Gummi-Klemmprofile, Füllerprofile, U-Profile	109 - 110
Kantenschutzprofile mit Fahne seitlich	90	Rundschnüre	111
Abdichtprofile mit seitlichem Schlauch	91 - 95	Moosgummi, Moosgummiprofile	111 - 115
Abdichtprofile mit Dichtschlauch oben	96 - 99		

Gummi + Kunststoff / Gummimatten PTFE - Flachdichtungsband — Seite 116 - 120

Zellgummi	116	Gummi-Matten	119
Polyethylenschaum	117	Kunststoffe	120
PTFE-Flachdichtungsband	118		

Kunststoff- und Normteile, Edelstahl - C-Profile — Seite 121 - 167

Verschlusselemente		**Bedienelemente**	
Schutzkappen, Stopfen	121 - 129	Klemmhebelschrauben, -muttern	146 - 149
Lamellenstopfen	130 - 132	Sterngriffe	150 - 153
Distanzhülsen	133 - 138	Kugelgriffe	154
Einsteckbuchsen, Verstellfüße, Laufrollenhalterungen	139	Handgriffe, Bügelgriffe	155 - 158
Höhenverstellelemente		Griffe	159 - 160
Bodenausgleichsschrauben	140	**Verbindungselemente**	
Nivellierschrauben, Stellfüße	140 - 143	Scharniere	161 - 163
Feste Stützfüße	141	Eckverbinder	164 - 166
Kabelzubehör		Edelstahl - C-Profile	167
Kabeltüllen / Gestellfuß	144		
Kabelverschraubungen + Zubehör	145		

Alle Abmessungen in mm



Inhaltsverzeichnis

Weitere Kataloge anfordern — Seite 168

Elastische Elemente — Seite 169 - 174

Gesamtübersicht	169	Spannsysteme, Kettenspanner	172 - 174
Gummifederelemente, Schwingelemente	169 - 171		

Schläuche — Seite 175 - 176

Gesamtübersicht	175	Silikon Schläuche	176

Werkstoffeigenschaften + Toleranzen — Seite 177 - 185

Werkstoffeigenschaften	177 - 179	Lieferprogramm FKM - Produkte	183
Brandschutzqualitäten	180	Schläuche aus FKM	183
Exkurs: Werkstoff FKM - Viton®	181 - 182	Toleranzen	184 - 185

Viton® ist ein eingetragenes Warenzeichen von Dupont Dow Elastomers

Allgemeine Geschäftsbedingungen — Seite 187

Alle Abmessungen in mm

Puffer Typ 1 - *beidseitig Außengewinde*

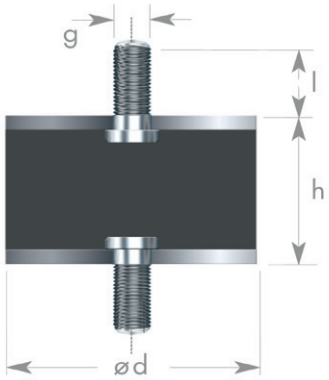

In NK 55° +/- 5° Shore, prompt ab Lager lieferbar

Weitere Abmessungen, Gummiqualitäten, Härten und Gewinde auf Anfrage

Metallteile weiß verzinkt CRVI-frei
Edelstahl auf Anfrage lieferbar
Fertigung auch nach Zeichnung oder Muster

Art. Nr.	ød	h	g	l
06-07-1	6	7	M3	6
08-08-1	8	8	M3	6
10-08-1	10	8	M4	10
10-10-1	10	10	M4	10
10-15-1	10	15	M4	10
15-06-1	15	6	M4	10
15-07-1	15	7	M4	10
15-08-1	15	8	M4	10
15-10-1	15	10	M4	10
15-13-1	15	13	M4	13
15-15-1	15	15	M4	10
15-15-1/S	15	15	M5	8
15-20-1	15	20	M4	10
15-30-1	15	30	M4	10
20-08-1	20	8	M6	18
20-10-1	20	10	M6	18
20-15-1	20	15	M6	18
20-20-1	20	20	M6	18
20-25-1	20	25	M6	18
20-30-1	20	30	M6	8
25-10-1	25	10	M6	18
25-15-1	25	15	M6	18
25-18-1	25	18	M6	18
25-20-1	25	20	M6	18
25-25-1	25	25	M6	18
25-30-1	25	30	M6	18
30-10-1	30	10	M8	20
30-15-1	30	15	M8	20
30-20-1	30	20	M8	20
30-25-1	30	25	M8	20
30-30-1	30	30	M8	20
30-40-1	30	40	M8	20

Art. Nr.	ød	h	g	l
40-15-1	40	15	M8	20
40-20-1	40	20	M8	23
40-20-1/S	40	20	M10	28
40-25-1	40	25	M8	23
40-25-1/S	40	25	M10	28
40-30-1	40	30	M8	23
40-30-1/S	40	30	M10	28
40-35-1	40	35	M8	23
40-40-1	40	40	M8	23
50-20-1	50	20	M10	28
50-25-1	50	25	M10	28
50-30-1	50	30	M10	28
50-35-1	50	35	M10	28
50-40-1	50	40	M10	28
50-45-1	50	45	M10	33
50-50-1	50	50	M10	28
60-30-1	60	30	M10	28
60-30-1/S	60	30	M12	33
60-40-1	60	40	M10	28
60-40-1/S	60	40	M12	33
70-45-1	70	45	M10	28
75-25-1	75	25	M12	37
75-40-1	75	40	M12	37
75-50-1	75	50	M12	37
75-55-1	75	55	M12	37
80-20-1	80	20	M10	33
100-40-1	100	40	M16	41
100-50-1	100	50	M16	41
100-55-1	100	55	M16	41
100-60-1	100	60	M16	41
100-75-1	100	75	M16	41
120-55-1	120	55	M16	48
150-50-1	150	50	M16	41
150-55-1	150	55	M16	41
150-75-1	150	75	M16	41

Puffer Typ 2 - *einseitig Außengewinde, einseitig Innengewinde*

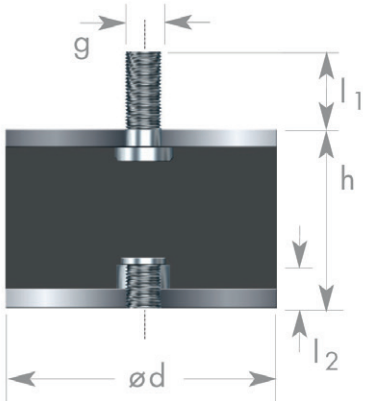

In NK 55° +/- 5° Shore, prompt ab Lager lieferbar

Weitere Abmessungen, Gummiqualitäten, Härten und Gewinde auf Anfrage

Metallteile weiß verzinkt CRVI-frei
Edelstahl auf Anfrage lieferbar
Fertigung auch nach Zeichnung oder Muster

Art. Nr.	ød	h	g	l1	l2
06-07-2	6	7	M3	6	3
08-08-2	8	8	M3	6	3
10-07-2	10	7	M3	6	3
10-10-2	10	10	M4	10	4
10-15-2	10	15	M4	10	4
15-08-2	15	8	M4	10	4
15-08-2/S	15	8	M4	6	4
15-10-2	15	10	M4	10	4
15-10-2/S2	15	10	M5	10	4
15-15-2	15	15	M4	10	6
15-15-2/S	15	15	M5	8	6
15-20-2	15	20	M4	10	4
15-30-2	15	30	M4	10	4
20-11-2	20	11	M6	18	6
20-15-2	20	15	M6	18	6
20-20-2	20	20	M6	18	6
20-25-2	20	25	M6	18	6
20-30-2	20	30	M6	18	6
25-15-2	25	15	M6	18	6
25-20-2	25	20	M6	18	6
25-25-2	25	25	M6	18	6
25-28-2	25	28	M6	16	6
25-30-2	25	30	M6	18	6
30-15-2	30	15	M8	20	8
30-20-2	30	20	M8	20	8
30-25-2	30	25	M8	20	8
30-30-2	30	30	M8	20	8
30-40-2	30	40	M8	20	8

Art. Nr.	ød	h	g	l1	l2
40-15-2	40	15	M8	20	8
40-20-2	40	20	M8	23	8
40-20-2/S5	40	20	M10	28	10
40-25-2	40	25	M8	23	8
40-25-2/S	40	25	M10	28	10
40-30-2	40	30	M8	23	8
40-30-2/S	40	30	M10	28	10
40-40-2	40	40	M8	23	8
40-40-2/S14	40	40	M10	23	10
50-20-2	50	20	M10	28	10
50-20-2/S29	50	20	M8	28	8
50-25-2	50	25	M10	28	10
50-30-2	50	30	M10	28	10
50-30-2/S26	50	30	M8	23	8
50-35-2/S1	50	35	M10	28	10
50-40-2	50	40	M10	28	10
50-45-2	50	45	M10	33	10
50-50-2	50	50	M10	28	10
60-30-2	60	30	M10	28	10
60-30-2/S1	60	30	M12	33	12
60-40-2	60	40	M10	28	10
60-40-2/S	60	40	M12	33	12
70-45-2	70	45	M10	28	10
75-25-2	75	25	M12	37	12
75-40-2	75	40	M12	37	12
75-45-2	75	45	M12	37	12
75-50-2	75	50	M12	37	12
75-55-2	75	55	M12	37	12
100-40-2	100	40	M16	41	16
100-50-2	100	50	M16	41	16
100-55-2	100	55	M16	41	16
100-60-2	100	60	M16	41	16
100-75-2	100	75	M16	41	16
150-50-2	150	50	M16	41	16
150-55-2	150	55	M16	41	16
150-75-2	150	75	M16	41	16

Puffer Typ 3 - *beidseitig Innengewinde*

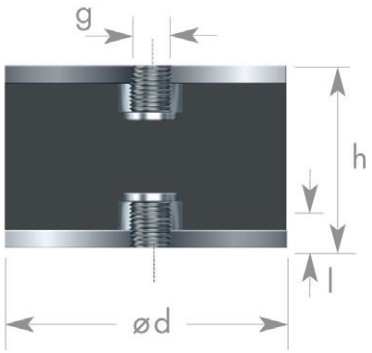

In NK 55° +/- 5° Shore, prompt ab Lager lieferbar

Weitere Abmessungen, Gummiqualitäten, Härten und Gewinde auf Anfrage

Metallteile weiß verzinkt CRVI-frei
Edelstahl auf Anfrage lieferbar
Fertigung auch nach Zeichnung oder Muster

Art. Nr.	ød	h	g	l
08-08-3	8	8	M3	3
10-10-3	10	10	M4	4
10-15-3	10	15	M4	4
10-15-3/S	10	15	M3	5
15-10-3	15	10	M4	4
15-15-3	15	15	M4	5
15-15-3/S	15	15	M5	5
15-20-3	15	20	M4	5
15-25-3	15	25	M4	4
15-30-3	15	30	M4	4
20-13,5-3	20	13,5	M6	5
20-15-3	20	15	M6	6
20-20-3	20	20	M6	6
20-20-3/S4	20	20	M5	5
20-25-3	20	25	M6	6
25-20-3	25	20	M6	6
25-25-3	25	25	M6	6
25-30-3	25	30	M6	6
30-20-3	30	20	M8	8
30-25-3	30	25	M8	8
30-30-3	30	30	M8	8
30-40-3	30	40	M8	8
40-25-3	40	25	M8	8
40-30-3	40	30	M8	8
40-30-3/S	40	30	M10	10
40-35-3	40	35	M8	8
40-40-3	40	40	M8	8
50-30-3	50	30	M10	10
50-40-3	50	40	M10	10
50-45-3	50	45	M10	10
50-50-3	50	50	M10	10
50-60-3	50	60	M10	10

Art. Nr.	ød	h	g	l
60-30-3/S3	60	30	M10	10
60-30-3	60	30	M12	12
60-40-3	60	40	M10	10
60-40-3/S	60	40	M12	12
65-35-3	65	35	M8	8
70-35-3	70	35	M10	10
70-45-3	70	45	M10	10
70-50-3	70	50	M10	10
75-40-3	75	40	M12	12
75-45-3	75	45	M12	12
75-50-3	75	50	M12	12
75-55-3	75	55	M12	12
100-40-3	100	40	M16	16
100-50-3	100	50	M16	16
100-55-3	100	55	M16	16
100-60-3	100	60	M16	16
100-75-3	100	75	M16	16
150-50-3	150	50	M16	16
150-50-3/S	150	50	M20	18
150-55-3	150	55	M16	16
150-55-3/S6	150	55	M20	18
150-75-3	150	75	M16	16
150-75-3/S2	150	75	M20	18
200-100-3	200	100	M20	18
200-100-3/S	200	100	M16	16

Puffer Typ 4 - *einseitig Außengewinde*

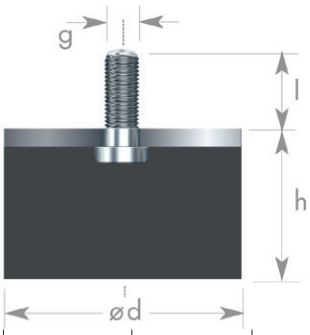

Art. Nr.	ød	h	g	l
06-07-4	6	7	M3	6
08-08-4	8	8	M3	6
10-08-4	10	8	M4	10
10-10-4	10	10	M4	10
10-15-4	10	15	M4	10
15-04-4	15	4	M4	8
15-05-4	15	5	M4	6
15-07-4	15	7	M4	10
15-08-4	15	8	M4	10
15-10-4	15	10	M4	10
15-13-4	15	13	M4	13
15-15-4	15	15	M4	10
15-20-4	15	20	M4	10
15-30-4	15	30	M4	10
20-05-4	20	5	M6	18
20-08-4	20	8	M6	18
20-10-4	20	10	M6	18
20-11-4	20	11	M6	18
20-12-4	20	12	M6	20
20-13,5-4	20	13,5	M6	18
20-15-4	20	15	M6	18
20-20-4	20	20	M6	18
20-25-4	20	25	M6	18
20-37-4	20	37	M6	18
25-08-4	25	8	M6	18
25-10-4	25	10	M6	18
25-13-4	25	13	M6	18
25-15-4	25	15	M6	18
25-18-4	25	18	M6	18
25-20-4	25	20	M6	18
25-25-4	25	25	M6	18
25-30-4	25	30	M6	18
30-08-4	30	8	M8	20
30-10-4	30	10	M8	20
30-15-4	30	15	M8	23
30-17-4	30	17	M8	20
30-20-4	30	20	M8	20
30-25-4	30	25	M8	20
30-30-4	30	30	M8	20
30-40-4	30	40	M8	20
30-45-4	30	45	M8	20

In NK 55° +/- 5° Shore, prompt ab Lager lieferbar

Weitere Abmessungen, Gummiqualitäten, Härten und Gewinde auf Anfrage

Metallteile weiß verzinkt CRVI-frei
Edelstahl auf Anfrage lieferbar
Fertigung auch nach Zeichnung oder Muster

Art. Nr.	ød	h	g	l
40-10-4	40	10	M8	23
40-15-4	40	15	M8	23
40-20-4	40	20	M8	23
40-25-4	40	25	M8	23
40-27-4	40	27	M8	20
40-28-4	40	28	M8	23
40-30-4	40	30	M8	23
40-30-4/S	40	30	M10	28
40-35-4	40	35	M8	23
40-38-4	40	38	M8	23
40-40-4	40	40	M8	23
40-50-4	40	50	M8	23
50-17-4	50	17	M10	28
50-20-4	50	20	M10	28
50-25-4	50	25	M10	28
50-28-4	50	28	M10	28
50-30-4	50	30	M10	28
50-35-4/S2	50	35	M10	28
50-40-4	50	40	M10	28
50-45-4	50	45	M10	28
50-50-4	50	50	M10	28
60-30-4	60	30	M10	28
60-30-4/S2	60	30	M12	33
60-40-4	60	40	M10	28
60-40-4/S	60	40	M12	33
70-25-4/S2	70	25	M10	28
70-45-4	70	45	M10	28
70-50-4	70	50	M12	37
75-25-4	75	25	M12	37
75-40-4	75	40	M12	37
75-45-4	75	45	M12	37
75-50-4	75	50	M12	37
75-55-4	75	55	M12	37
100-40-4	100	40	M16	41
100-50-4	100	50	M16	41
100-55-4	100	55	M16	41
100-60-4	100	60	M16	41
100-75-4	100	75	M16	41
150-50-4	150	50	M16	41
150-60-4	150	60	M16	41
150-75-4	150	75	M16	41

Puffer Typ 5 - *einseitig Innengewinde*

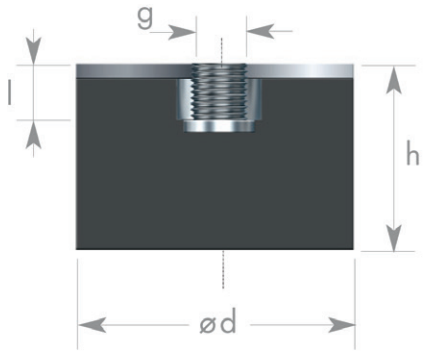

In NK 55° +/- 5° Shore, prompt ab Lager lieferbar

Weitere Abmessungen, Gummiqualitäten, Härten und Gewinde auf Anfrage

Metallteile weiß verzinkt CRVI-frei
Edelstahl auf Anfrage lieferbar
Fertigung auch nach Zeichnung oder Muster

Art. Nr.	ød	h	g	l
08-08-5	8	8	M3	3
10-10-5	10	10	M4	4
10-15-5	10	15	M4	4
15-10-5	15	10	M4	4
15-15-5	15	15	M4	4
15-15-5/S	15	15	M5	5
20-10-5	20	10	M6	6
20-11-5	20	11	M6	6
20-12-5	20	12	M6	6
20-13,5-5	20	13,5	M6	6
20-15-5	20	15	M6	6
20-20-5	20	20	M6	6
20-25-5	20	25	M6	6
25-10-5	25	10	M6	6
25-15-5	25	15	M6	6
25-20-5	25	20	M6	6
25-25-5	25	25	M6	6
25-28-5	25	28	M6	6
25-30-5	25	30	M6	6
30-15-5	30	15	M8	8
30-17-5	30	17	M8	8
30-20-5	30	20	M8	8
30-25-5	30	25	M8	8
30-30-5	30	30	M8	8
30-40-5	30	40	M8	8
40-20-5	40	20	M8	8
40-20-5/S	40	20	M10	10
40-25-5	40	25	M8	8
40-30-5	40	30	M8	8
40-30-5/S	40	30	M10	10
40-40-5	40	40	M8	8

Art. Nr.	ød	h	g	l
50-20-5	50	20	M10	10
50-25-5	50	25	M10	10
50-28-5	50	28	M10	10
50-30-5	50	30	M10	10
50-35-5	50	35	M10	10
50-40-5	50	40	M10	10
50-45-5	50	45	M10	10
50-50-5	50	50	M10	10
60-30-5/S1	60	30	M10	10
60-30-5	60	30	M12	12
60-40-5	60	40	M10	10
60-40-5/S	60	40	M12	12
70-25-5/S3	70	25	M10	10
70-30-5	70	30	M10	10
70-45-5	70	45	M10	10
75-25-5	75	25	M12	12
75-40-5	75	40	M12	12
75-45-5	75	45	M12	12
75-50-5	75	50	M12	12
75-55-5	75	55	M12	12
100-40-5	100	40	M16	16
100-50-5	100	50	M16	16
100-55-5	100	55	M16	16
100-60-5	100	60	M16	16
100-75-5	100	75	M16	16
150-45-5	150	45	M16	16
150-50-5	150	50	M16	16
150-55-5	150	55	M16	16
150-60-5	150	60	M16	16
150-75-5	150	75	M16	16
150-100-5	150	100	M20	20

Puffer Typ KP - *parabolisch (Typ KG 25x15 abgerundet)*

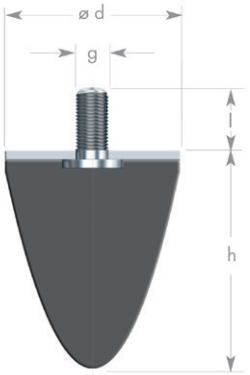

Typ KP

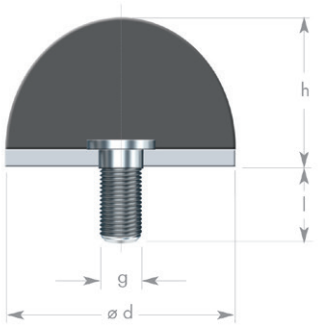

Typ KG25x15

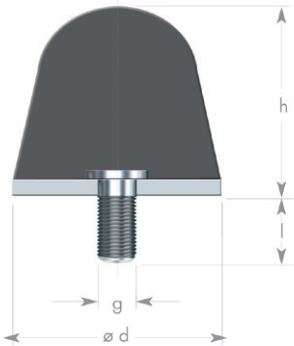

nur Ausführung - KP125,5x78

In NK 55° +/- 5° Shore,
prompt ab Lager lieferbar

Metallteile weiß verzinkt CRVI-frei

Weitere Abmessungen, Gummiqualitäten,
Härten und Gewinde auf Anfrage

Edelstahl auf Anfrage lieferbar
Fertigung auch nach Zeichnung oder Muster
Fertigung auch mit Innengewinde möglich

Art. Nr.	ød	h	g	l
KP10x10/S	10	10	M5	12
KP15x15	15	15	M5	10
KP20x15	20	15	M6	18
KP20x24	20	24	M6	18
KG25x15	25	15	M6	18
KP25x20	25	20	M6	18
KP30x30	30	30	M8	20
KP30x36	30	36	M8	20
KP35x40	35	40	M8	20
KP50x50/S2	50	50	M8	36

Art. Nr.	ød	h	g	l
KP50x58	50	58	M10	28
KP50x61	50	61	M8	26
KP50x67	50	67	M8	36
KP70x60	70	60	M12	35
KP75x89	75	89	M12	37
KP95x80	95	80	M16	42
KP115x136	115	136	M16	43
KP165x195	165	195	M16	43

bombiert:	ød	h	g	b
KP125,5x78	125,5	78	M16	46

Puffer Typ K - *rund konisch - vierkant - vierkant konisch*

Rund konisch

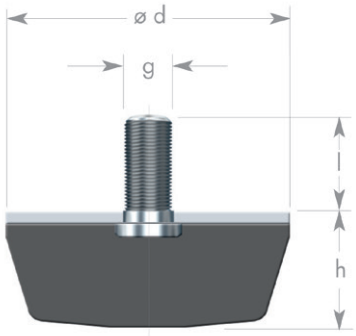

Art. Nr.	Farbe	ød	h	g	l
K25x12	schwarz	25	12	M6	18
K25x17	schwarz	25	17	M6	18
K25x28/S3	grau	25	28	M6	25
K50x18	schwarz	50	18	M10	28
K50x20/S	schwarz	50	20	M10	28
K50x30	schwarz	50	30	M10	20
K125x45	schwarz	125	45	M16	45

Vierkant

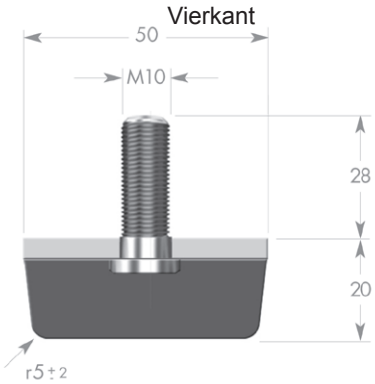

Art. Nr.	Farbe	a	h	g	l
K50x50	schwarz	50	20	M10	28

Vierkant konisch

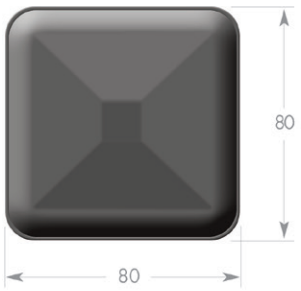

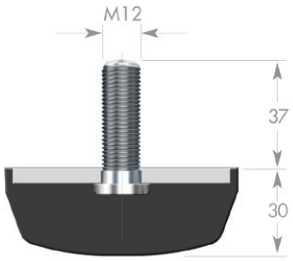

Art. Nr.	Farbe	a	h	g	l
K80x30	schwarz	80	30	M12	37

Puffer Typ DS - *Saugpuffer*

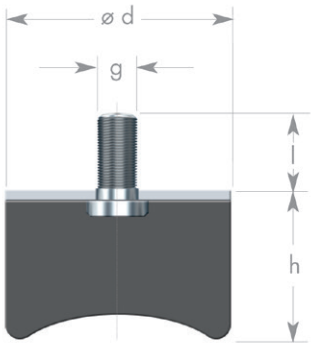

In NK 55° +/- 5° Shore, prompt ab Lager lieferbar

Weitere Abmessungen, Gummiqualitäten, Härten und Gewinde auf Anfrage

Metallteile weiß verzinkt CRVI-frei
Edelstahl auf Anfrage lieferbar
Fertigung auch nach Zeichnung oder Muster

Art. Nr.	ød	h	g	l
DS15x14	15	14	M4	13
DS20x23,5	20	23,5	M6	18
DS25x18,5	25	18,5	M6	18
DS30x28,5	30	28,5	M8	20
DS40x28,5	40	28,5	M8	23

Art. Nr.	ød	h	g	l
DS50x28	50	28	M10	33
DS70x43	70	43	M10	30
DS75x37	75	37	M12	37
DS100x50	100	50	M16	45

Puffer Typ KE - *ballig*

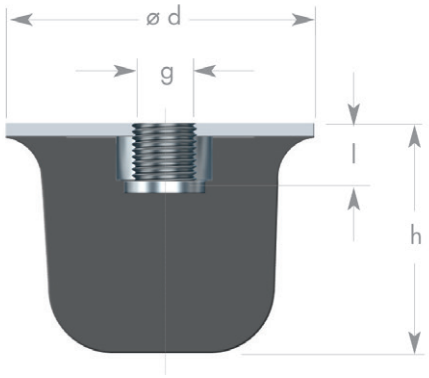

In NK 55° +/- 5° Shore, prompt ab Lager lieferbar

Weitere Abmessungen, Gummiqualitäten, Härten und Gewinde auf Anfrage

Metallteile weiß verzinkt CRVI-frei
Edelstahl auf Anfrage lieferbar
Fertigung auch nach Zeichnung oder Muster

Art. Nr.	ød	h	g	l
KE50x35	50	35	M10	10
KE80x60	80	60	M12	12
KE125x90	125	90	M16	16

Konische Anschlagpuffer - *Rammpuffer*

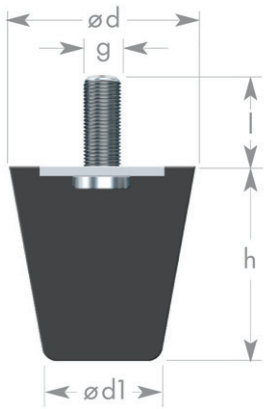

In NK 70° +/- 5° Shore, prompt ab Lager lieferbar

Weitere Abmessungen, Gummiqualitäten, Härten und Gewinde auf Anfrage

Metallteile weiß verzinkt CRVI-frei
Edelstahl auf Anfrage lieferbar
Fertigung auch nach Zeichnung oder Muster

Art. Nr.	ød	ød1	h	g	l
133006	43	30	50	M10	27
133006-1	43	30	35	M10	27
133006-2	38	30	35	M10	27

Puffer Typ AT - *tailliert - beidseitig Außengewinde*

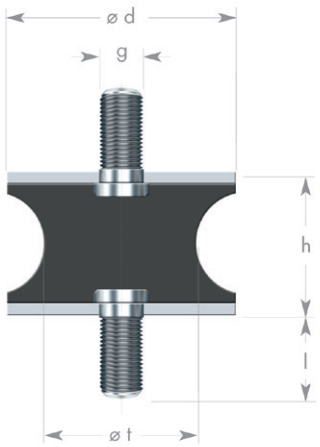

Art. Nr.	ød	h	g	l	øt
AT10x10	10	10	M4	10	8
AT20x15	20	15	M6	18	14
AT20x19	20	19	M6	15	14
AT20x30	20	30	M6	12	12

In NK 55° +/- 5° Shore, prompt ab Lager lieferbar

Weitere Abmessungen, Gummiqualitäten, Härten und Gewinde auf Anfrage
Metallteile weiß verzinkt CRVI-frei
Edelstahl auf Anfrage lieferbar
Fertigung auch nach Zeichnung oder Muster

Art. Nr.	ød	h	g	l	øt
AT20x40	20	40	M6	12	15
AT25x20/S	25	20	M6	15	18
AT30x20	30	20	M8	20	25
AT30x25/S4	30	25	M8	15	23
AT40x28/S3	40	28	M10	28	35
AT40x30	40	30	M8	20	25
AT40x48	40	48	M8	23	20
AT46x25	46	25	M10	20	40
AT50x30	50	30	M10	33	41
AT60x60/S1	60	60	M10	28	49
AT75x40	75	40	M12	37	54
AT100x55	100	55	M16	43	80
AT100x75/S2	100	75	M16	41	95

Puffer Typ BT - *tailliert - einseitig Außengewinde, einseitig Innengewinde*

Alle Abmessungen kurzfristig lieferbar

Art. Nr.	ød	h	g	l	l1	øt
BT10x10	10	10	M4	10	4	8
BT15x15	15	15	M6	12	5	12
BT20x15	20	15	M6	18	6	14
BT20x19	20	19	M6	10	6	14
BT25x20	25	20	M6	18	6	18
BT30x20	30	20	M8	20	8	25
BT40x30/S3	40	30	M8	23	8	25
BT40x30	40	30	M10	20	10	25
BT55x45/S1	55	45	M10	28	10	46
BT60x60	60	60	M10	28	10	49

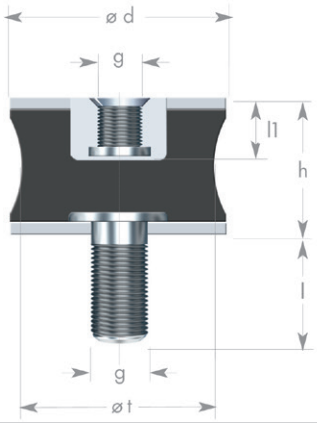

Puffer Typ CT - *tailliert - beidseitig Innengewinde*

In NK 55° +/- 5° Shore,
prompt, ab Lager lieferbar

Weitere Abmessungen,
Gummiqualitäten, Härten und Gewinde
auf Anfrage

Metallteile weiß verzinkt CRVI-frei
Edelstahl auf Anfrage lieferbar
Fertigung auch nach Zeichnung oder
Muster

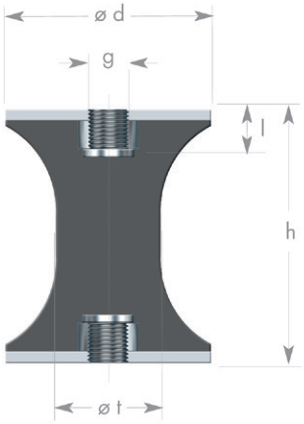

Art. Nr.	ød	h	g	l	øt
CT10x10	10	10	M4	4	8
CT20x30/S3	20	30	M6	6	14
CT30x20	30	20	M8	8	25
CT40x30	40	30	M8	8	33
CT40x48	40	48	M8	8	20
CT50x30	50	30	M10	10	41
CT60x60/S	60	60	M10	10	49
CT70x53	70	53	M10	10	45
CT75x40	75	40	M12	12	54
CT100x55	100	55	M16	18	80

Gummi-Metall-Schienen - *Typ A und F*

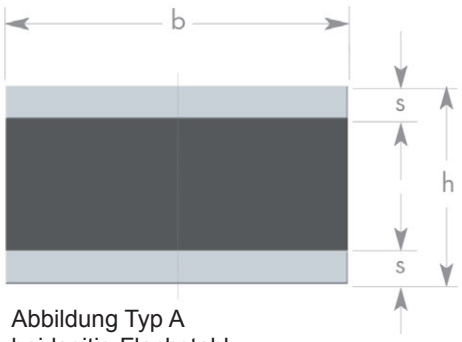

Abbildung Typ A
beidseitig Flachstahl

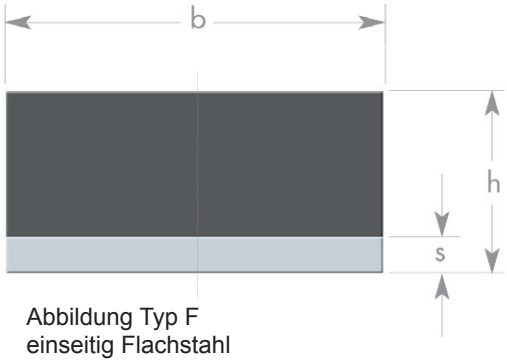

Abbildung Typ F
einseitig Flachstahl

Standardgummiqualität:
NK 55° +/- 5° Shore

In Längen à 2.000 mm

Gewindebohrungen,
Durchgangsbohrungen sowie
Zuschnitte gemäß Ihren
Wünschen möglich

Weitere Abmessungen, Gummi-
qualitäten und Härten auf Anfrage

Art. Nr.	b	h	s
2530	25	30	5
3030	30	30	5
4020	40	20	5
4035	40	35	5 / 8 / 10
4040	40	40	5 / 8 / 10
4045	40	45	5 / 8 / 10
5020	50	20	5
5035	50	35	5 / 10
5040	50	40	5 / 10
5045	50	45	5 / 10
5050	50	50	5 / 10
5055	50	55	5 / 10
5070	50	70	5 / 10
6040	60	40	10
6050	60	50	10
6060	60	60	10
6070	60	70	10
6080	60	80	10
7030	70	30	10
7040	70	40	10
7045	70	45	10
7050	70	50	10
7060	70	60	10
7065	70	65	10
7070	70	70	10
7080	70	80	10

Art. Nr.	b	h	s
8045	80	45	10
8080	80	80	10
10040	100	40	10 / 15
10045	100	45	10 / 15
10050	100	50	10 / 15
10055	100	55	10 / 15
10060	100	60	10 / 15
10070	100	70	10 / 15
10080	100	80	10 / 15
100100	100	100	10 / 15
12040	120	40	10 / 15
12045	120	45	10 / 15
12050	120	50	10 / 15
12060	120	60	10 / 15
12070	120	70	10 / 15
12080	120	80	10 / 15
120100	120	100	10 / 15
15045	150	45	10 / 15
15050	150	50	10 / 15
15060	150	60	10 / 15
15070	150	70	10 / 15
15080	150	80	10 / 15
150100	150	100	10 / 15
20060	200	60	15
20080	200	80	15
200100	200	100	15
300100	300	100	15

Gummi-Metall-Schienen - *Typ All*

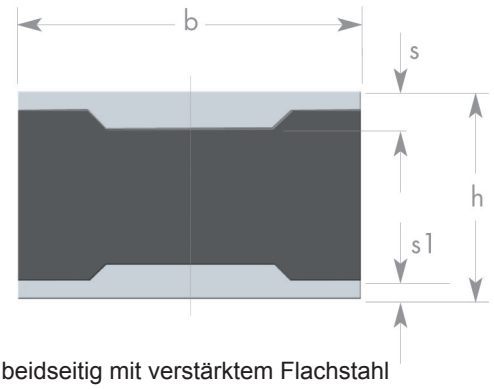

beidseitig mit verstärktem Flachstahl

Standardgummiqualität:
NK 55° +/- 5° Shore

In Längen à 2.000 mm

Gewindebohrungen, Durchgangsbohrungen
sowie Zuschnitte gemäß Ihren Wünschen möglich

Art. Nr.	b	h	s	s1
All5035	50	35	10	5
All5040	50	40	10	5
All5045	50	45	10	5
All5050	50	50	10	5
All5055	50	55	10	5
All5060	50	60	10	5
All5070	50	70	10	5
All6035	60	35	11	5
All6060	60	60	11	5

Art. Nr.	b	h	s	s1
All7030	70	30	12	5
All7045	70	45	12	5
All7050	70	50	12	5
All7055	70	55	12	5
All7060	70	60	12	5
All7080	70	80	12	5
All10040	100	40	15	5
All10045	100	45	15	5
All10050	100	50	15	5
All10055	100	55	15	5
All10060	100	60	15	5
All10070	100	70	15	5
All10080	100	80	15	5

Schrägschienen

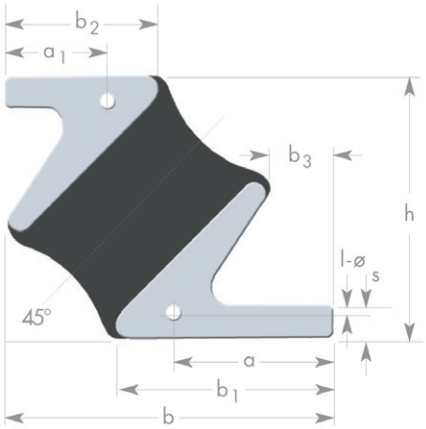

Gummiqualität: Chloropren - Kautschuk

CR 55° +/- 5° Shore

Art. Nr.	b	h	l	b1	b2	b3	s	a	a1	l-ø
38537	108	80	75	76	48	28	10	53	25	10
38538	108	80	200	76	48	28	10	53	25	10
38539	144	106	75	105	67	38	15	72	34	15
38540	144	106	200	105	67	38	15	72	34	15

l = Länge

Anschlagschienen

In NK 55° +/- 5° Shore, prompt ab Lager lieferbar

Weitere Abmessungen, Gummiqualitäten und Härten
auf Anfrage

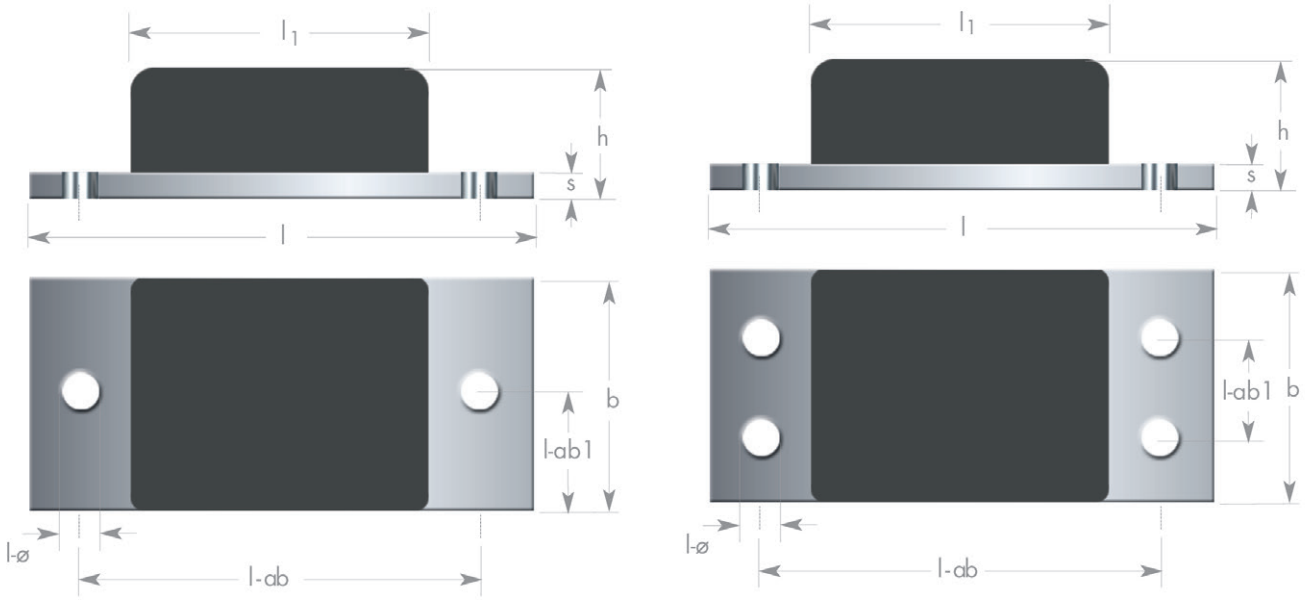

Art. Nr. 25081bAN + 25080AN

Art. Nr.	b	h	l1	l	s	l-ab	l-ab1	l-ø
25081bAN	50	35	70	130	5	100	25	8,5
25080AN	50	70	70	130	5	100	25	8,5
20299AN	100	45	120	200	10	160	50	13
24472AN	100	80	120	200	10	160	50	13
21422bAN	120	45	150	250	10	200	60	15
21422AN	120	70	150	250	10	200	60	15
21055bAN	150	50	200	300	15	250	80	17
21055AN	150	80	200	300	15	250	80	17

Gummi-Metall-Buchsen



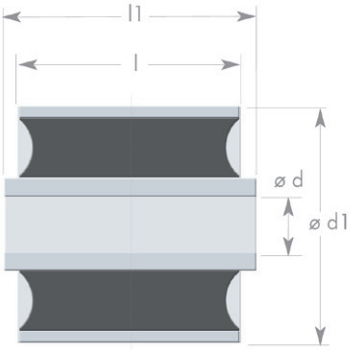

Standardqualität NK 50° - 60° Shore

Weitere nicht aufgeführte Abmessungen auf Anfrage

Art. Nr.	ød	ød1	l	l1
ST0816-1517	8	16	15	17
ST0816-2528	8	16	25	28
ST0820-1421	8	20	14	21
ST0820-1517	8	20	15	17
ST0820-1519	8	20	15	19
ST0820-3540	8	20	35	40
ST0822-1016	8	22	10	16
ST1018-1820	10	18	18	20
ST1020-2024	10	20	20	24
ST1022-1517	10	22	15	17
ST1022-1824	10	22	18	24
ST1022-2530	10	22	25	30
ST1022-3033	10	22	30	33
ST1024-1417	10	24	14	17
ST1025-2024/S	10	25	20	24
ST1025-3034	10	25	30	34
ST1027-4551	10	27	45	51
ST1028-2027	10	28	20	27
ST1222-1824	12	22	18	24
ST1222-2224	12	22	22	24
ST1224-2024	12	24	20	24
ST1224-3538	12	24	35	38
ST1225-2528	12	25	25	28
ST1225-3236	12	25	32	36
ST1225-3538	12	25	35	38
ST1226-1824/S	12	26	18	24
ST1226-2024	12	26	20	24
ST1226-3236NBR	12	26	32	36
ST1227-4551	12	27	45	51
ST1227-6068	12	27	60	68
ST1227-7480	12	27	74	80

Art. Nr.	ød	ød1	l	l1
ST1230-2528	12	30	25	28
ST1230-2834	12	30	28	34
ST1230-3444	12	30	34	44
ST1230-3640	12	30	36	40
ST1230-3944	12	30	39	44
ST1230-4851	12	30	48	51
ST1236-3038	12	36	30	38
ST1330-4040	13	30	40	40
ST1427-4048	14	27	40	48
ST1427-5054	14	27	50	54
ST1428-3033	14	28	30	33
ST1430-2528	14	30	25	28
ST1430-3842	14	30	38	42
ST1430-6776	14	30	67	76
ST1434-3240	14	34	32	40
ST1438-6371	14,25	38	63	71
ST1438-7381	14,2	38	73	81
ST1446-3745	14	46	37	45
ST1450-6371	14,25	50	63	71
ST1450-7381	14,2	50	73	81
ST1630-3238/V	16	30	32	38
ST1632-1617	16	32	16	17
ST1632-2528	16	32	25	28
ST1632-2832	16	32	28	32
ST1632-5054	16	32	50	54
ST1635-5862	16	35	58	62
ST1636-3238	16	36	32	38
ST1638-5463	16	38	54	63
ST1640-3238	16	40	32	38

Gummi-Metall-Buchsen



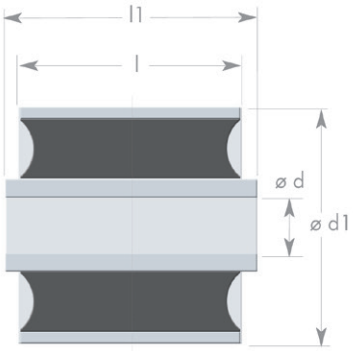

Standardqualität NK 50° - 60° Shore

Weitere nicht aufgeführte Abmessungen auf Anfrage

Art. Nr.	ød	ød1	l	l1
ST1646-6067	16	46	60	67
ST1735-4040PERB	17	35	40	40
ST1750-6371/HNBR	17	50	63	71
ST1834-3236	18	34	32	36
ST1834-3642	18	34	36	42
ST1834-6571	18	34	65	71
ST1846-6065	18,2	46	60	65
ST1846-6371	18,25	46	63	71
ST2044-3842	20	44	38	42
ST2045-3030	20	45	30	30
ST2045-3540	20	45	35	40
ST2045-4046	20	45	40	46
ST2045-5562	20	45	55	62
ST2045-5962	20	45	59,5	62,5
ST2045-6470	20	45	64	70
ST2240-3240	22	40,5	32	40
ST2240-4045	22	40	40	45
ST2245-4050	22	45	40	50
ST2442-9096	24	42	90	96
ST2450-7881	24,3	50	78	81
ST2450-98101	24,3	50	98	101
ST2455-5565	24	55	55	65
ST2540-4040	25	40	40	40
ST2545-5056	25	45	50	56
ST2550-4045	25	50	40	45
ST2550-6567	25	50	65,5	67,5
ST2550-8080	25	50	80	80
ST2550-8085	25	50	80	85

Art. Nr.	ød	ød1	l	l1
ST2555-4044	25	55	40	44
ST2555-8993	25	55	89,5	93,5
ST2848-5055	27,8	48	50	55
ST2860-6580	28	60	65	80
ST3050-6066	30	50	60	66
ST3055-8994	30	55	89,5	94
ST3060-4555	30	60	45	55
ST3060-6068	30	60	60	68
ST3060-8085	30	60	80	85
ST3065-7070	30	65	70	70
ST3256-5055	32	56	50	55
ST3556-5055	35	56	50	55
ST3866-6060	38	66	60	60
ST4075-5770	40	75	57	70
ST4075-8088	40	75	80	88
ST40105-110126/V	40	105	110	126
ST4560-6060	45	60	60	60
ST4575-90100	45	75	90	100
ST4580-4545	45	80	45	45
ST5070-6060	50	70	60	60
ST5078-6066	50	78	60	66
ST5080-95100	50	80	95	100
ST5080-100110	50	80	100	110
ST50100-100110	50	100	100	110
ST80140-110120	80	140	110	120
ST100140-110120	100	140	110	120
ST100165-130140	100	165	130	140

Klima-Geräte-Puffer

Gummi-Metall-Puffer zur speziellen Verwendung bei Lüftungs-, Klimageräten, Generatoren, Elektromotoren und Instrumenten.

Metallteile: weiß verzinkt
Gummiqualität: NK/SBR.

P-A35B + P-A35 sind Sets bestehend aus

4 x A35B oder A35
+ 8 Beilagscheiben
+ 8 M8 Gewindemuttern.

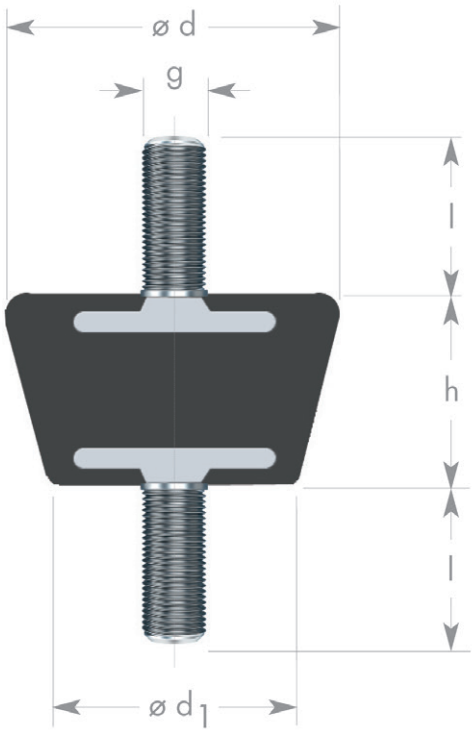

Art. Nr.	Shore	ød	ød1	h	g	l	Druck/daN	Einfederung mm	Schub/daN
A35B	45	38	28	22	M8	20	50	5 +/- 0,5	10
A35	60	38	28	22	M8	20	100	5 +/- 0,5	20
P-A35B	45	38	28	22	M8	20	50	5 +/- 0,5	10
P-A35	60	38	28	22	M8	20	100	5 +/- 0,5	20
A45	60	45	32	30	M8	20	200	7 +/- 1	40



Konuslager - *2-Loch-Befestigung, ovaler Flansch*

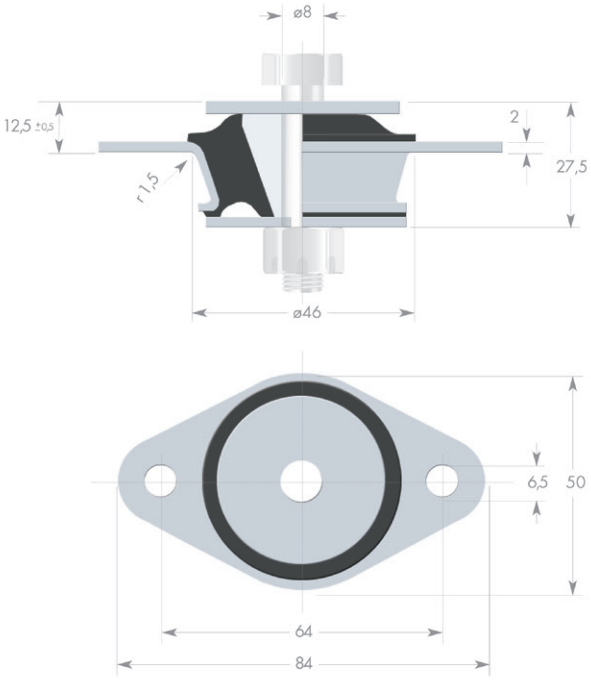

Art. Nr. 786021 NK 45°, NK 60° oder NK 70° Shore

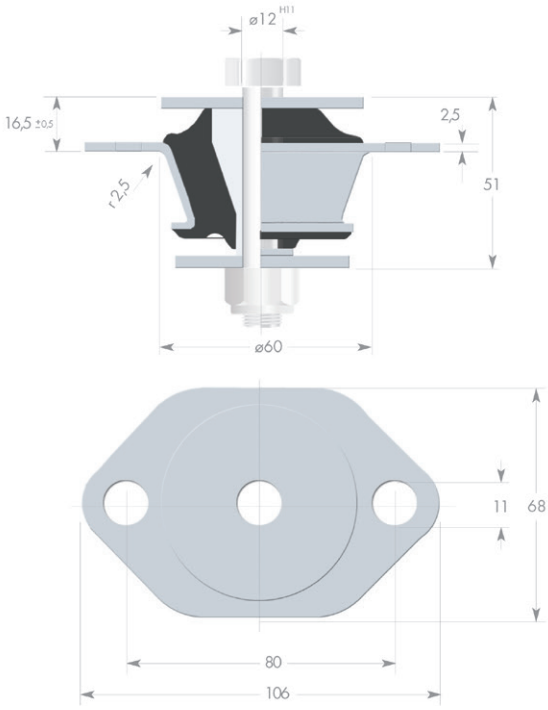

Art.-Nr. 786025 NK 45°, NK 60° oder NK 70° Shore

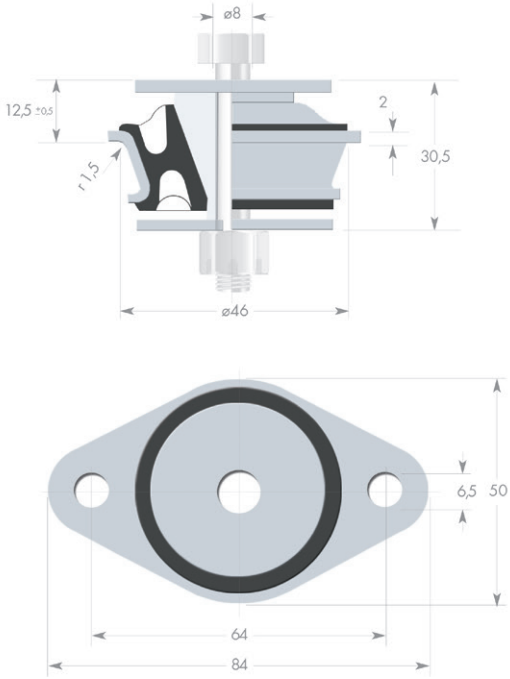

Art. Nr. 786021S1 NK 45°, NK 60° oder NK 70° Shore

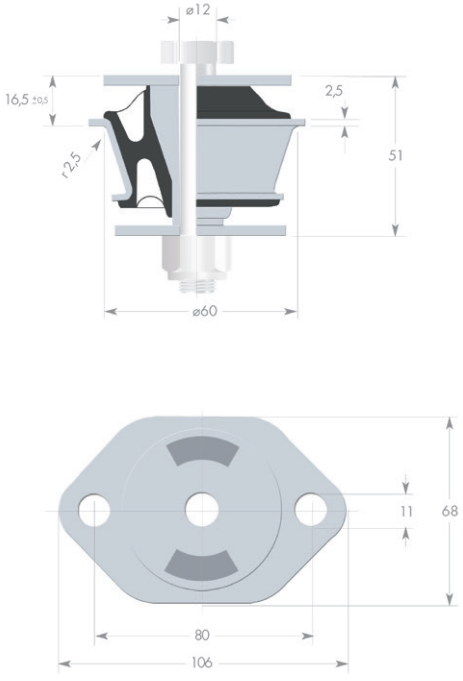

Art. Nr. 786025S1 NK 45°, NK 60° oder NK 70° Shore

Konuslager - *2-Loch-Befestigung, ovaler Flansch*

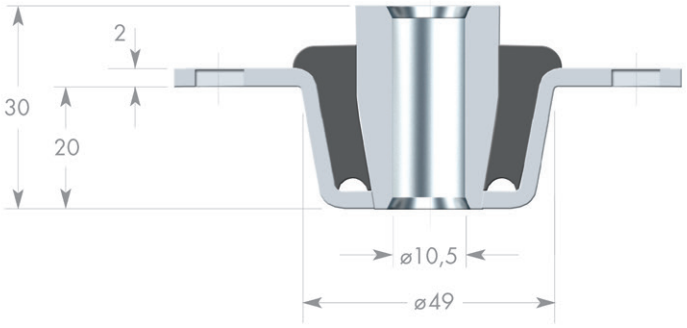

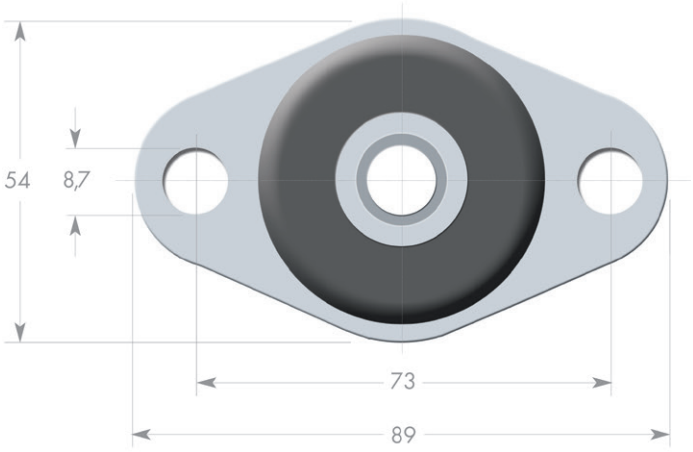

Art. Nr. 5718001-1 , Qual.: 11NK 60° lagernd
NK 45°, NK 70° Shore auf Anfrage

Zentrierscheibe 4018039

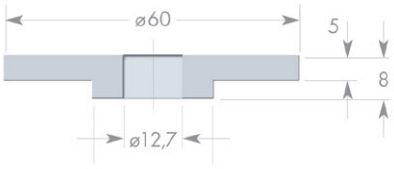

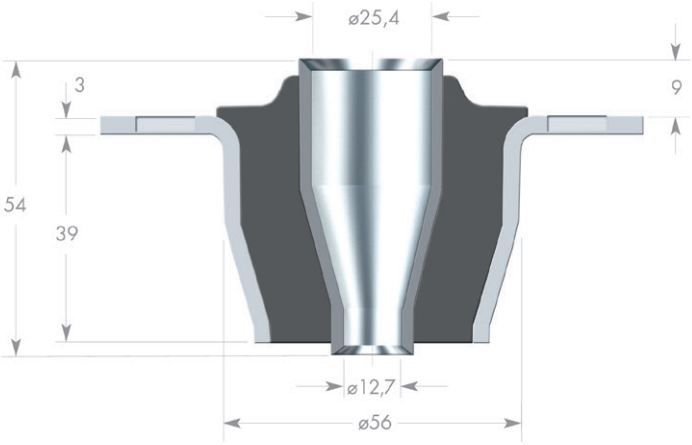

Anschlagscheibe 3918005

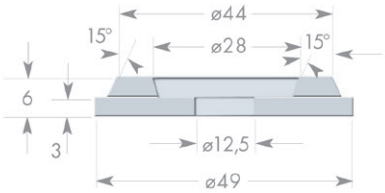

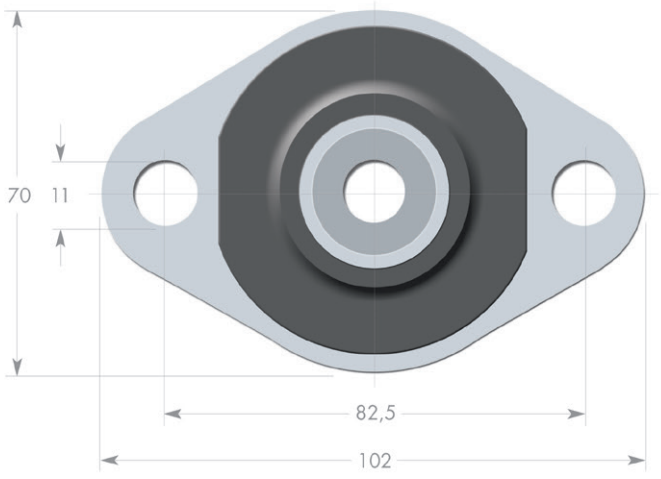

Art. Nr. 5718226-1, Qual.: NK 70° Shore lagernd
NK 45°, NK 60° Shore auf Anfrage

Konuslager - *4-Loch-Befestigung, rechteckiger Flansch*

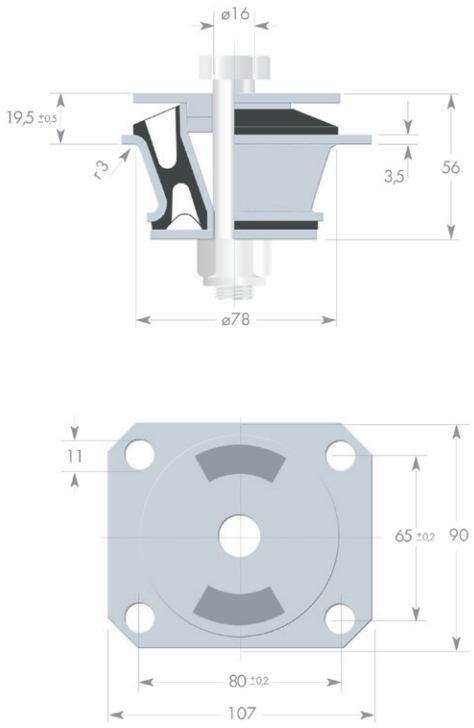

Art. Nr. 786026S3 NK 45°, NK 60° oder NK 70° Shore

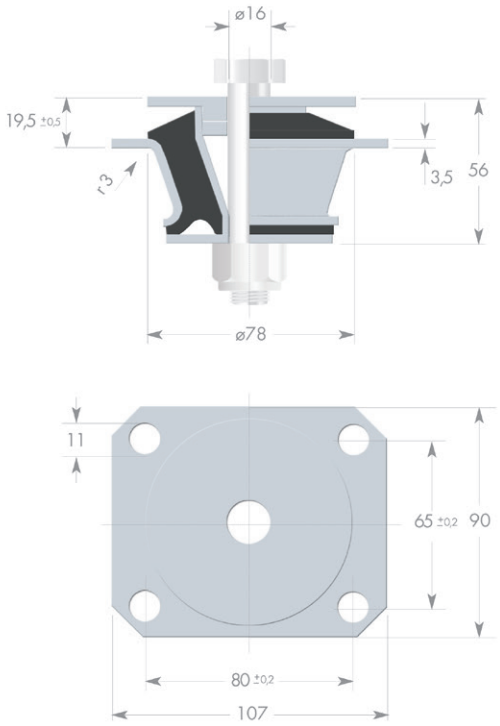

Art. Nr. 786026S1 NK 45°, NK 60° oder NK 70° Shore

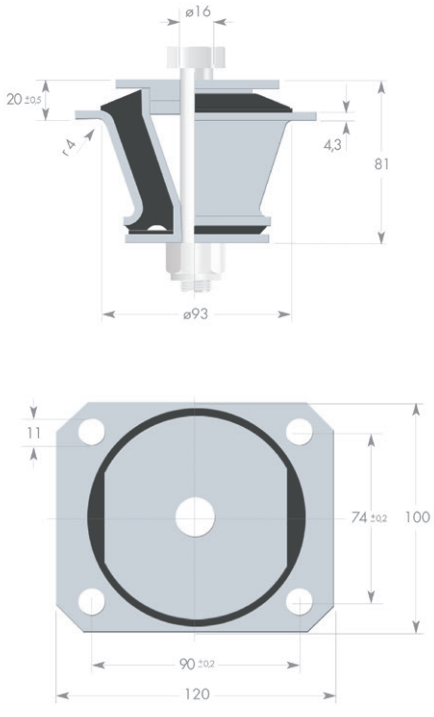

Art. Nr. 786027S5 NK 45°, NK 60° oder NK 70° Shore

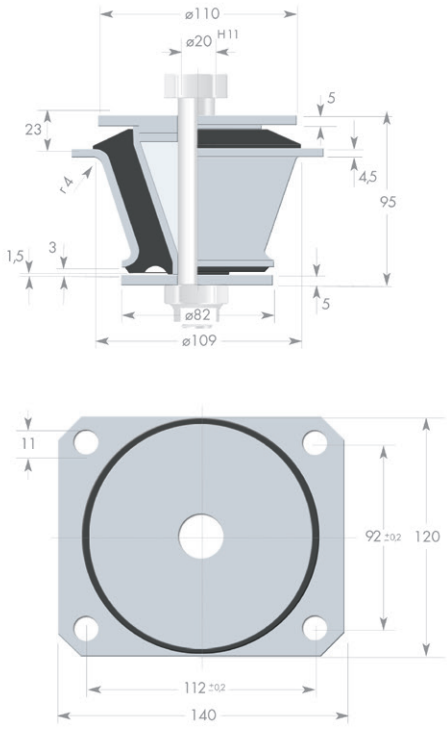

Art. Nr. 786030 NK 40°, NK 60° oder NK 70° Shore

Konuslager - *4-Loch-Befestigung, rechteckiger Flansch*

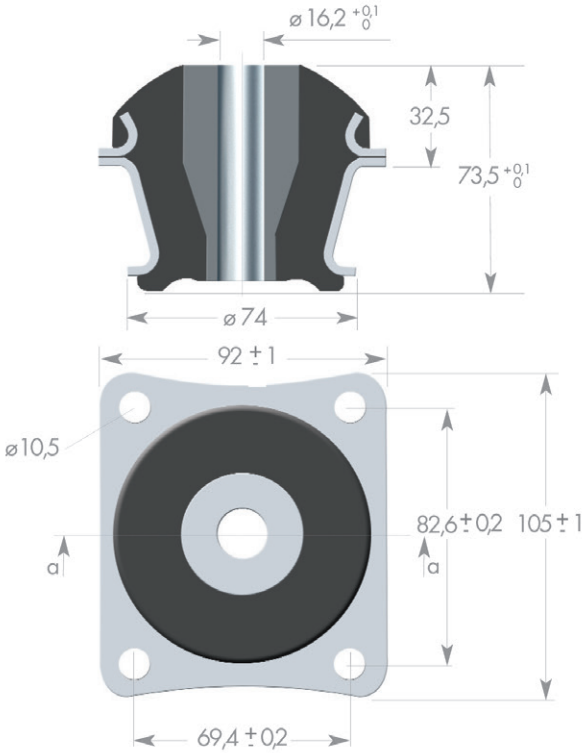

Art. Nr. 210444, NK 40°, NK 55° oder NK 65° Shore

Gummi-Metall-Lager *(Kabinenlager)*

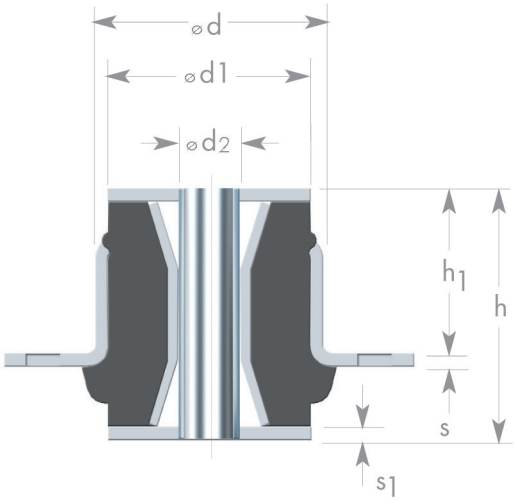

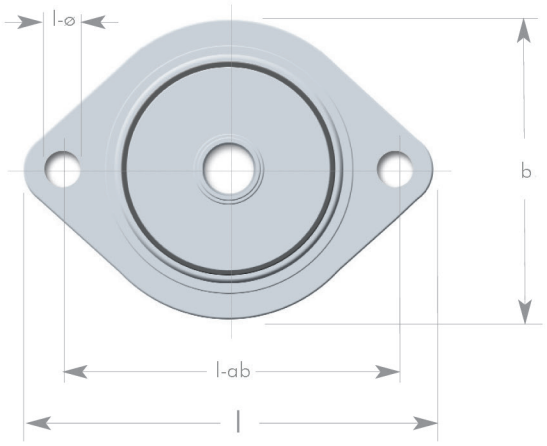

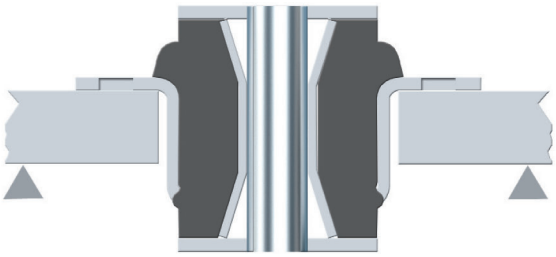

Art. Nr.	Härte	ød	h	h1	l-ab	ød1	ød2	l-ø	l	b	s	s1	max Bel. daN	max.Ein-federung mm
ST6070W	45	60	70	43	98	55	12	120	11	80	3	4	245	7
ST6070M	60	60	70	43	98	55	12	120	11	80	3	4	455	7
ST6070H	65	60	70	43	98	55	12	120	11	80	3	4	700	7
ST7280W	45	72	80	53	106	65	16	130	11	95	4	4	300	6
ST7280M	60	72	80	53	106	65	16	130	11	95	4	4	570	6
ST7280H	65	72	80	53	106	65	16	130	11	95	4	4	850	5

Bügelelemente

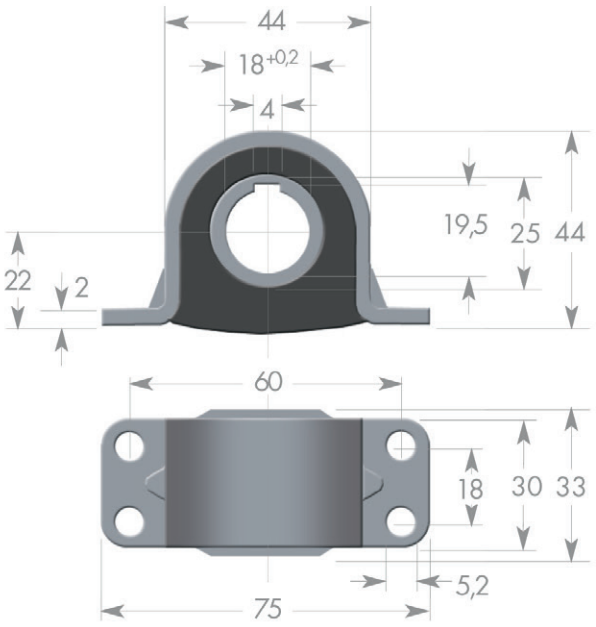

Kleine Ausführung: Art Nr. 31510

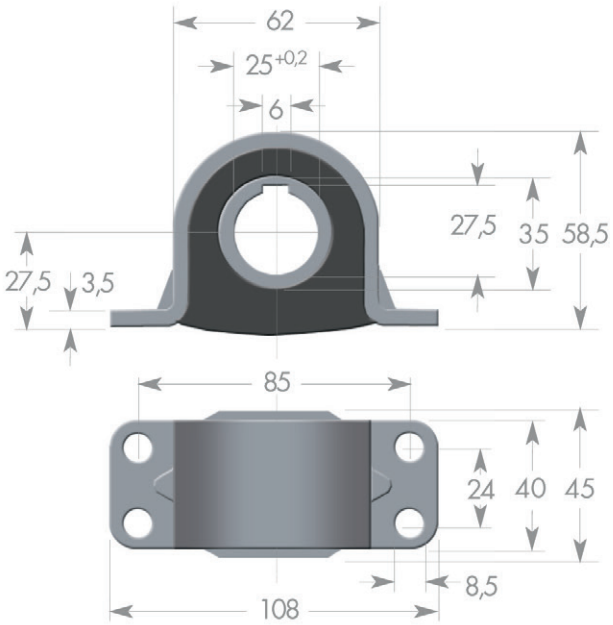

Große Ausführung: Art. Nr. 31700

U-Lager

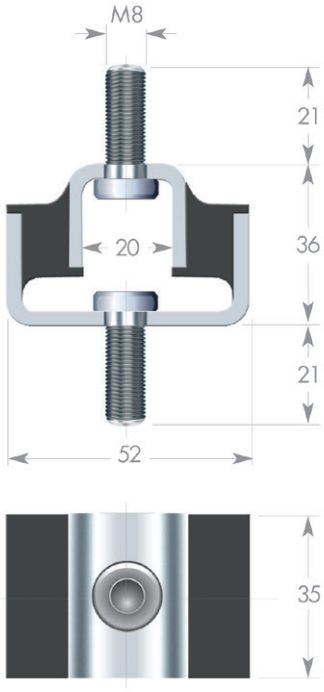

Kleine Ausführung: Art. Nr. 782000

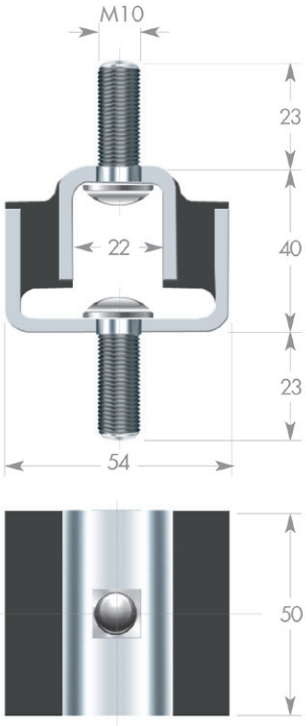

Große Ausführung: Art. Nr. 782001

Geräteelemente

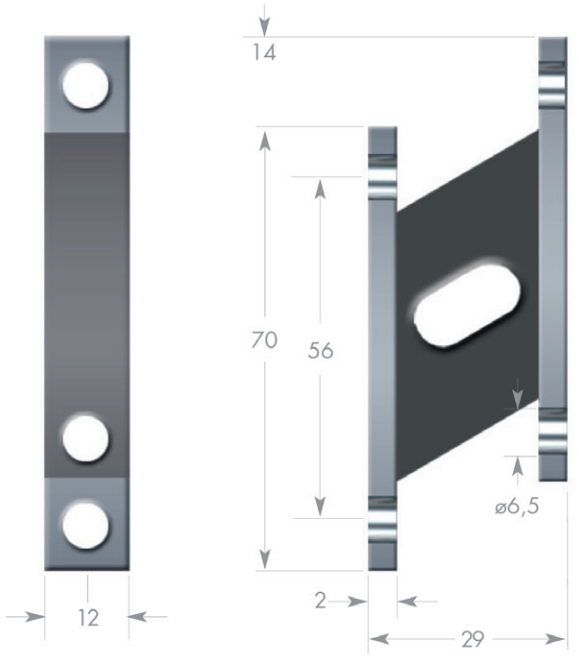

Art. Nr. 25187

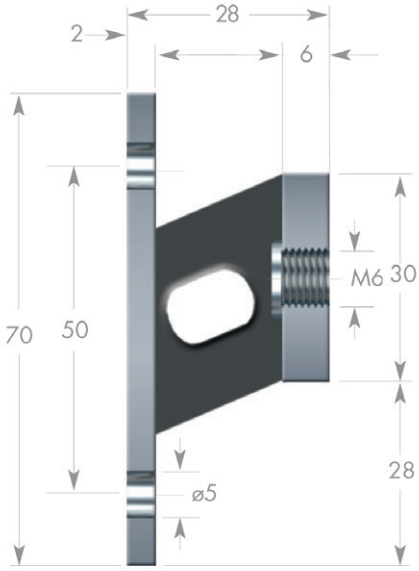

Art. Nr. 25284

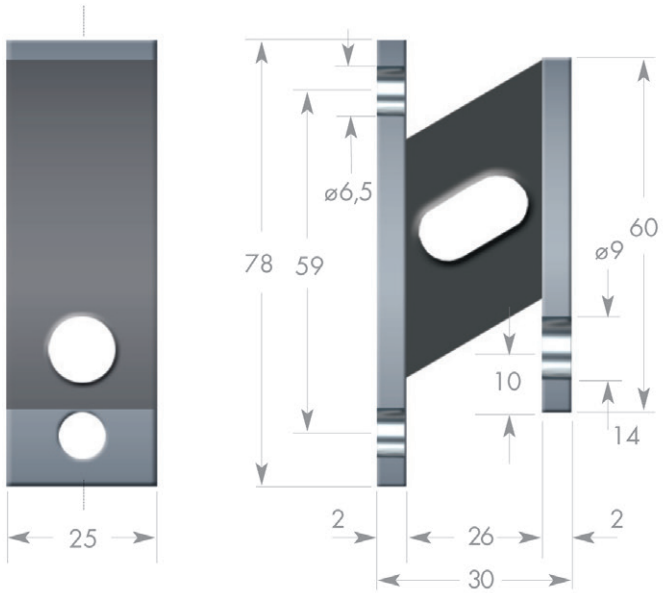

Art. Nr. 21423

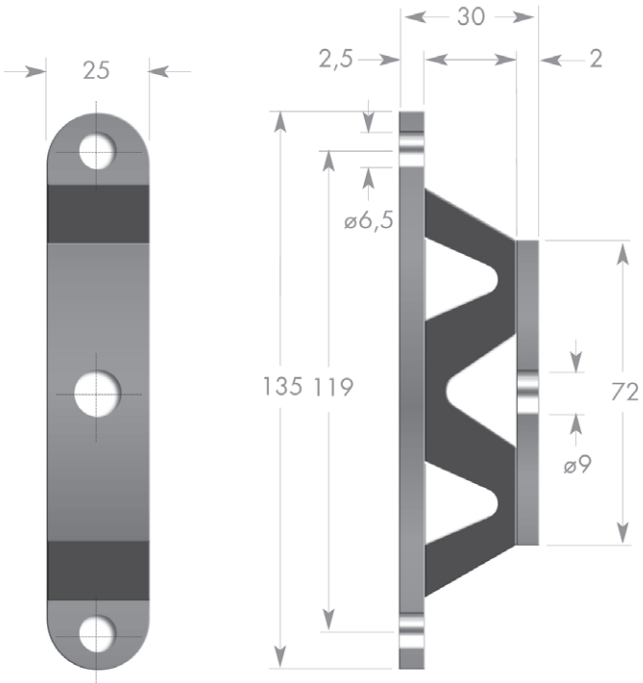

Art. Nr. 24332

Torsionsbuchse

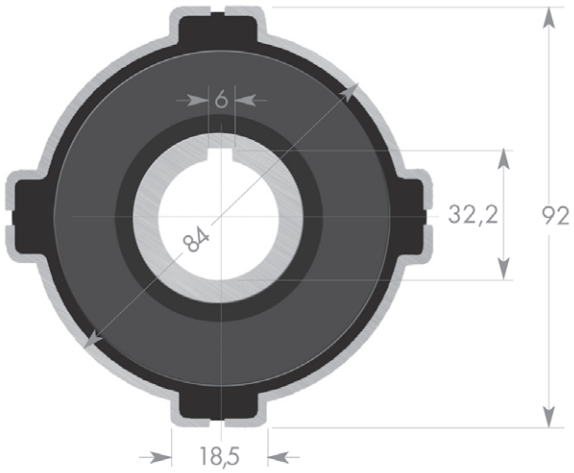

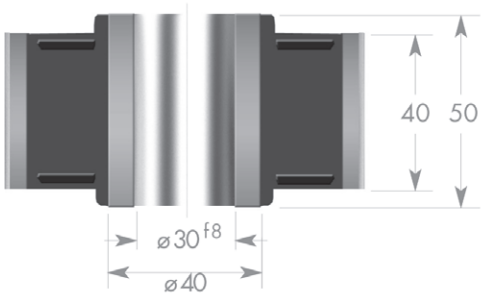

Außenring vierteilig
Schlitzbreite 1,2 mm
Einbau - ø 83 mm

Art. Nr. 27843a

Toleranzen ø 30^{f8}: + 0,053
+ 0,020

Ringelement

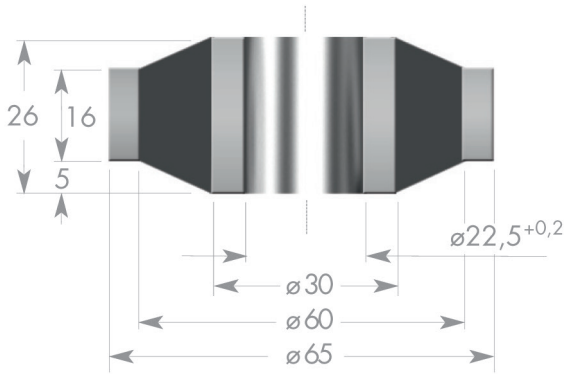

Außenring vierteilig
Schlitzbreite 1,5 mm
Einbau - ø 64 mm

Art. Nr. 21489

Federscheiben

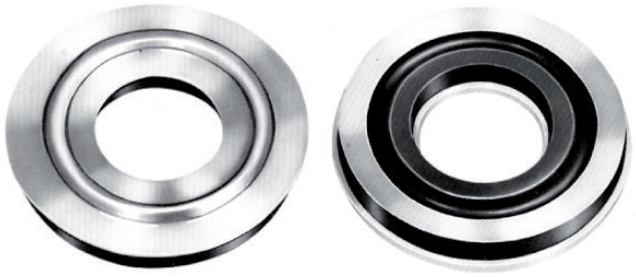

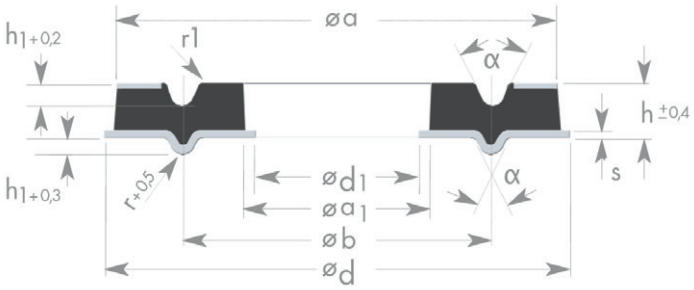

Art. Nr.	ød	ød1	øa	øa1	øb	h	s	h1	α	r	r1
741473	65	26	62	30	46	11	1	2,5	60	2	0,5
741481	95	45	90	50	70	10,5	1,5	2,5	60	2,5	1
741444	100	35	90	40	64	27,5	1,5	3,5	60	3	1
741401	110	30	102	38	76	20,8	1,75	3,5	60	3	1
741409	110	30	102	38	76	25,8	1,75	3,5	60	3	1
741493	110	40	102	44	76	15,8	1,75	3,5	60	3	1
741488	130	55	123	60	90	16	2	5	60	4	2
741433	153	55	145	60	102	16	2	5	60	4	2
741472	153	55	145	60	102	30	2	5	60	4	2
741485	155	75	150	80	115	12	2	5	60	4	2
741486	160	90	155	95	125	12	2	5	60	4	2
741424	164	60	156	64	110	16	2	4	60	4	2
741432	164	60	156	64	110	23	2	4	60	4	2
741482	210	55	200	60	154	20	2	6	60	6	1,2
741436	210	95	200	100	154	20	2	6	60	6	1,2
741407	220	66	200	100	154	62	2	6	60	6	1,2
741434	240	70	230	76	154	25	2	6	60	5	2
741427	265	78	250	90	166	27,8	2,75	7	60	6	2
741483	320	154	310	160	235	18	3	7	100	6	2

Ringpuffer

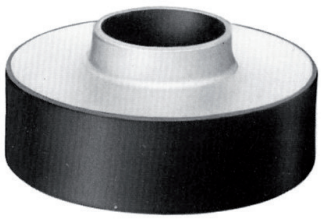

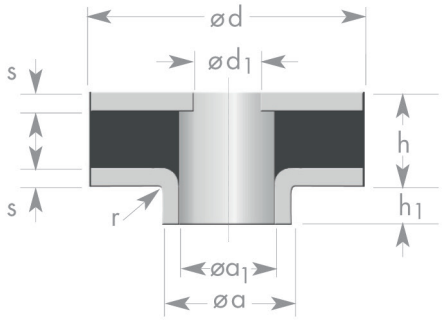

Art. Nr.	ød	ød1	øa1	øa	h	h1	s	r
741029	36	6,2	6,2	15	10	6	1	1
741027	36	8,5	12	18	10	4	1	1
741092	36	16,6	16,6	20	8	3	1	1
741020	50	16,5	20	23	13	9,5	1,5	2,5
741026	60	20,5	24	27	13	10,5	1,5	2,5
741026/KURZ	60	20,5	24	27	13	4	1,5	2,5

Dach-Elemente

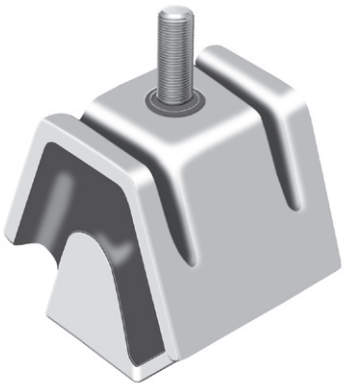

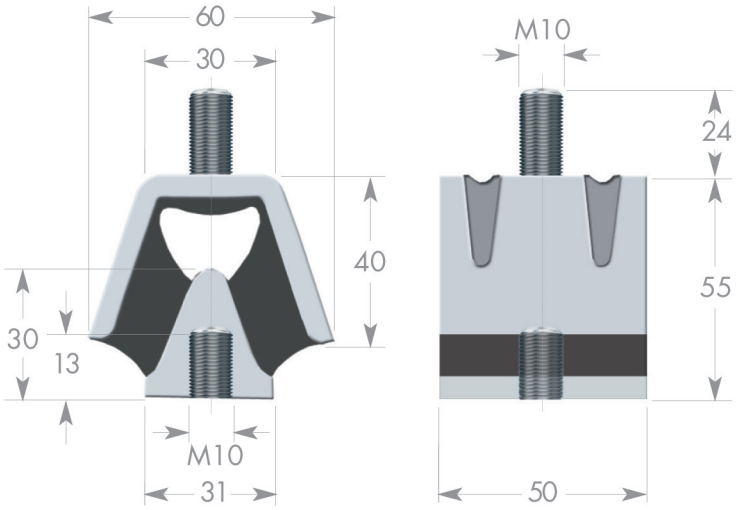

Art. Nr. 38451

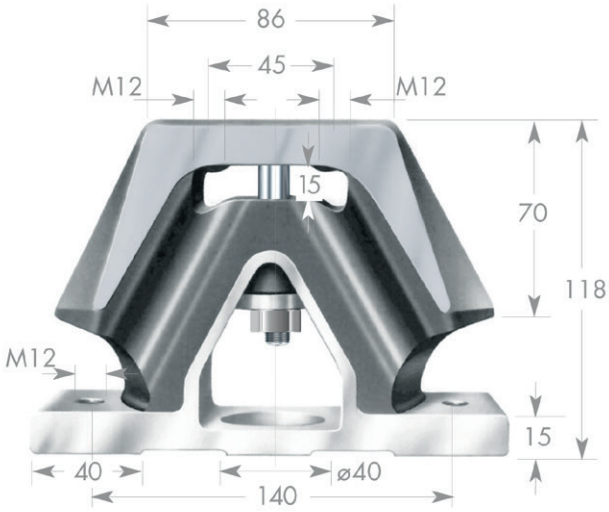

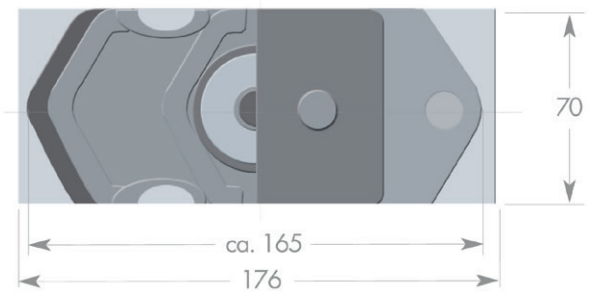

Art. Nr. 33660

Art. Nr.	Breite	Höhe	Länge	Max. stat. Last/ daN	Gewicht/Stk. kg
38451	50	55	60	70	0,413
33660	70	118	176	1000	3,3

Glockenelemente



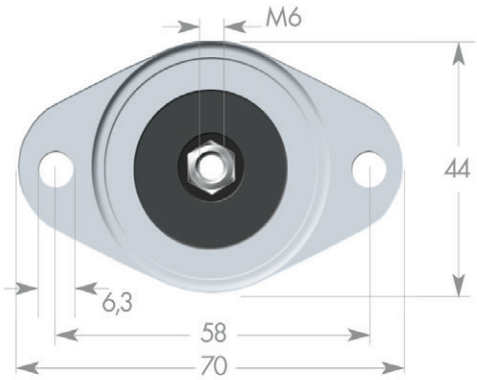

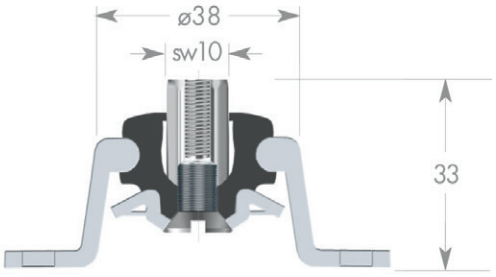

Art. Nr. 58500



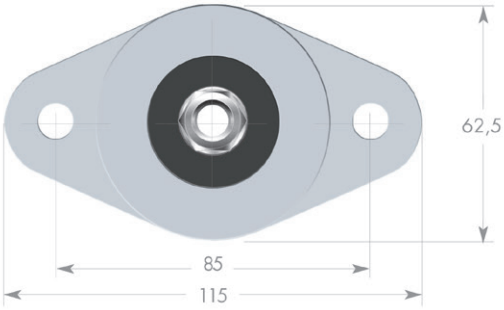

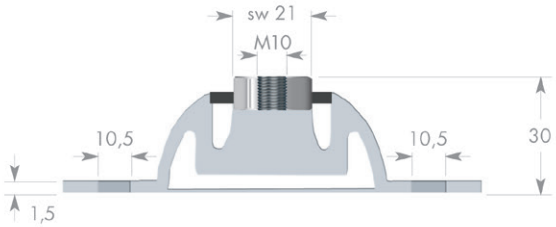

Art. Nr. 27994

Flanschelemente

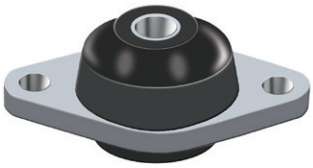

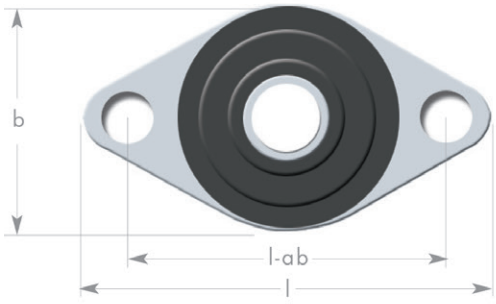

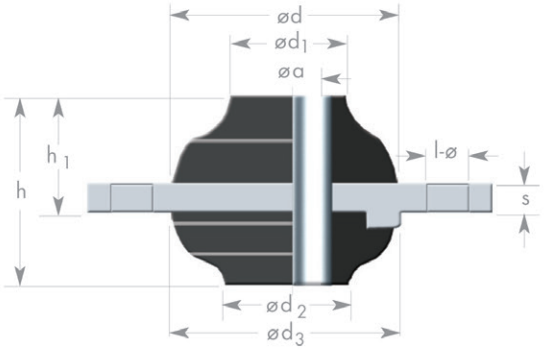

Art. Nr.	ød	h	l	ød1	øa	ød2	ød3	l-ab	b	h1	l-ø	s
48684	33	29	58	15,5	8	15,5	-	45	34	21	6,3	6
48685	47	40	90	23	12	22	-	70	48	28	9	8
48686	68	54	117	33	16	37	65	94	71	33	9	5
48687	68	49	117	39	16	37	65	94	71	28	9	5
48688	68	44	117	52	16	48	65	94	71	21	9	5
48689	82	68	150	40	20	42	80	114	90	40	13	6
48690	82	62	150	49	20	42	80	114	90	34	13	6
48691	82	51	150	60	20	53	80	114	90	23	13	6
48692	96	82	174	45	20	47	95	138	108	46	13	8
48693	96	76	174	58	20	47	95	138	108	40	13	8
48694	96	68	174	62	20	63	95	138	108	29	13	8

Deckenelemente

Die Elemente finden ihre Anwendung im Bereich Wasser- und Lufttechnik. Sie sind bestens geeignet, um Komponenten oder Leitungen von Mauerdecken abzuhängen und gleichzeitig deren Schwingungen zu reduzieren bzw. zu isolieren.

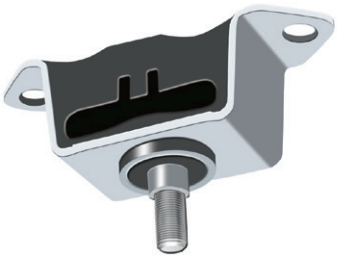



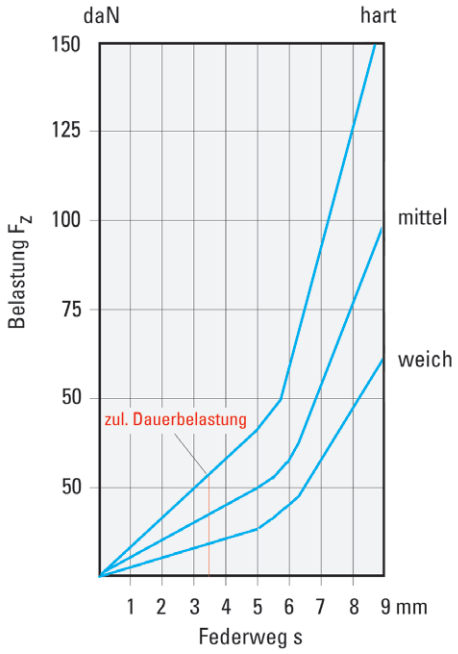

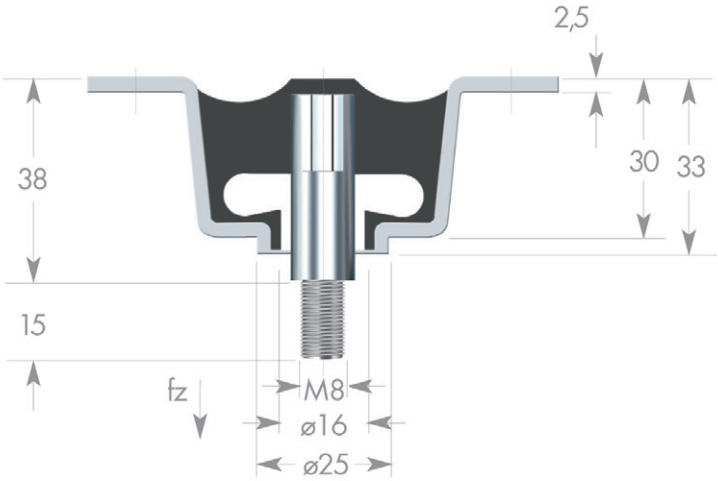

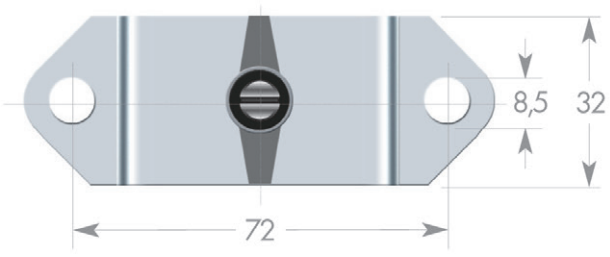

Art. Nr. 782002

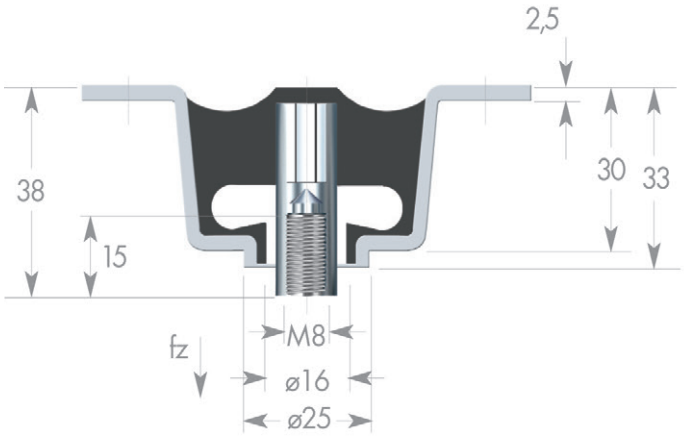

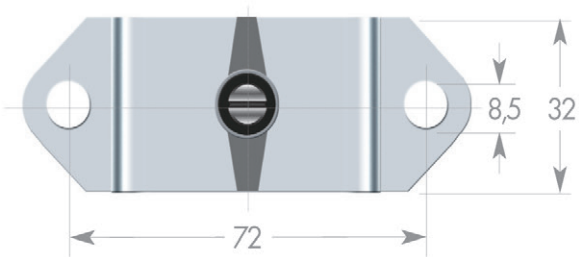

Art. Nr. 782002S1

Schwingungsdämpfer HNG - *aufhängbar*

Die HNG Schwingungsdämpfer schützen empfindliche Instrumente und Geräteschränke, die an der Wand oder Decke befestigt werden müssen, gegen Vibrationen und Störungen, welche von in der Nähe stehenden Motoren oder Werkstattmaschinen verursacht werden. Das Element eignet sich auch sehr gut zur Isolation von wandmontierten kleineren Maschinen z.B. Lüftern, Kühlungs-aggregaten usw.

Schwingungsdämpfer Typ HNG finden auch Verwendung bei Deckenmontagen von z.B. Beleuchtungskörpern, Ventilatoren, Lautsprechern, Musikkästen usw.

Ausführung: Gummi NK 40° +/- 5° Shore weich
Gummi NK 60° +/- 5° Shore mittel

Metallarmatur: St37 (weiß verzinkt)

A2 (1.4301) rostfrei, auf Anfrage lieferbar

Toleranz: ISO 3302 M3

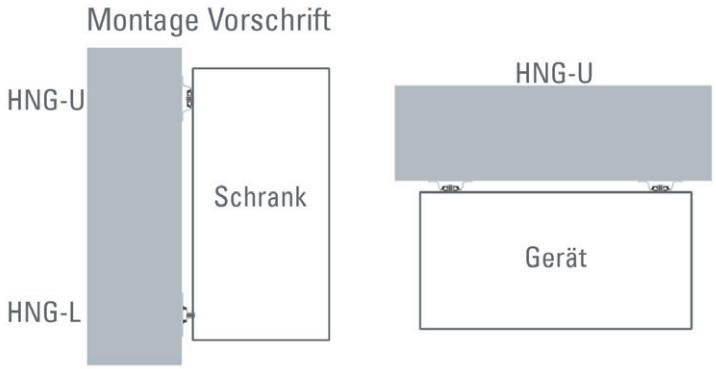

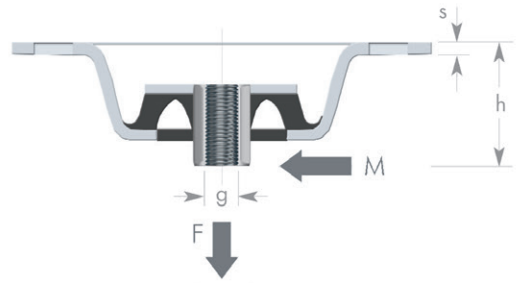

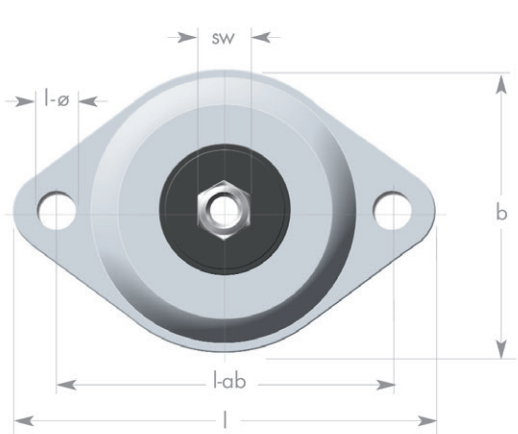

Art. Nr. HNG-U

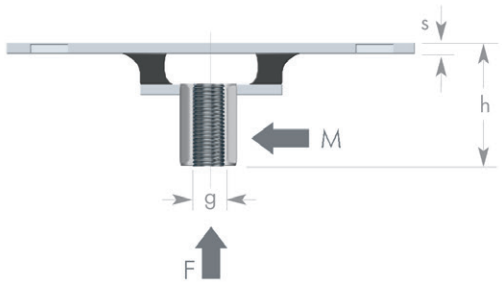

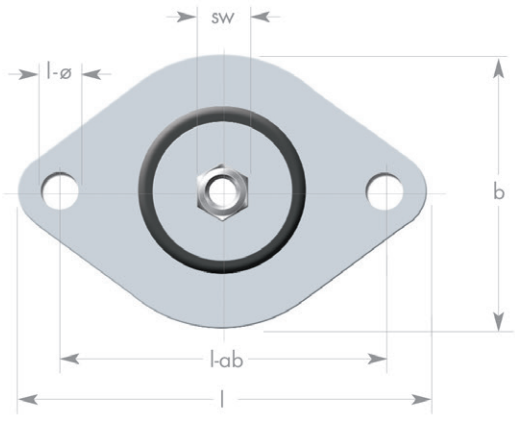

Art. Nr. HNG-L

Art. Nr.	b	l	l-ab	h	l-ø	sw	s	g	M - max. daN	F - max. daN
HNG-U/NK40	75	114	96	33	9	15	1,5	M8	14	30
HNG-U/NK60	75	114	96	33	9	15	1,5	M8	25	70
HNG-L/NK40	75	114	96	33	9	15	1,5	M8	14	30
HNG-L/NK60	75	114	96	33	9	15	1,5	M8	25	70

Hutelemente



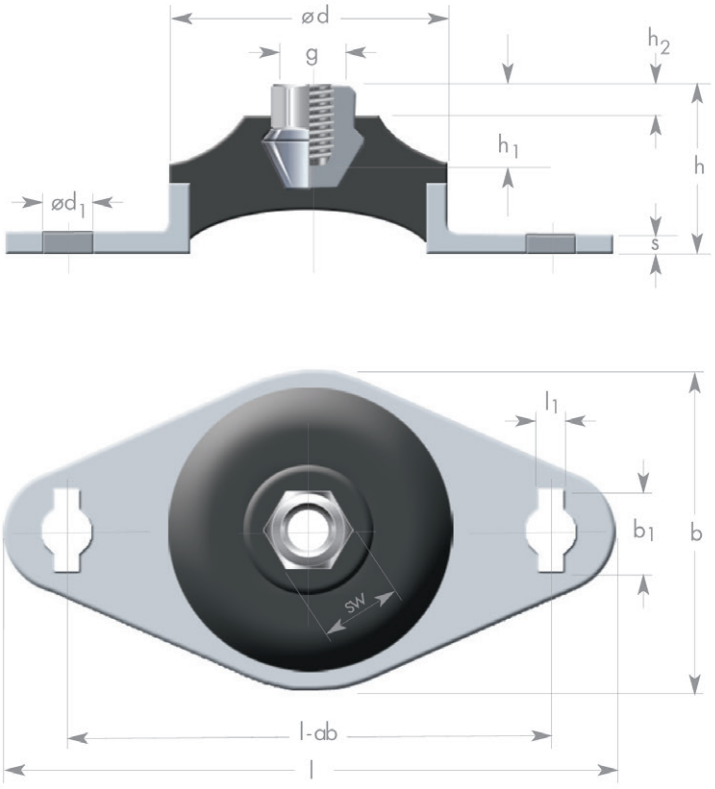

Art. Nr.	ød	b	h	l	l-ab	ød1	h2	g	h1	sw	s	l1	b1
27860	30	35	20	60	45	6	5	M6	6	11	1,5	2	10
27859	45	50	32	90	70	9	8	M10	16	17	1,5	-	-
27924	70	80	50	140	105	13	13	M16	17	24	2	3	19

Maschinenlager



Art. Nr. 786012

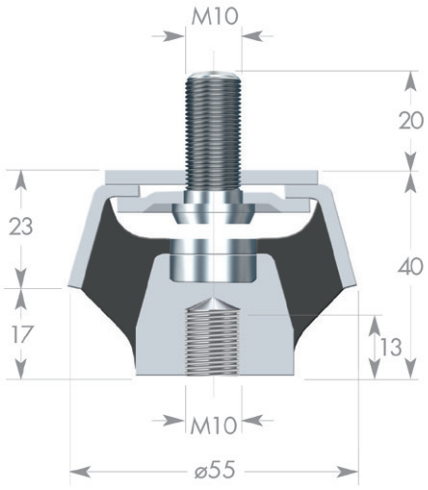

Speziell für kleine Lasten - Einlochbefestigung

max. zulässige statische Dauerbelastung 100 daN
Qualität: NK 60° +/- 5° Shore

Ab Lager verfügbar

Gummi-Metall-Lager

Unser **Gummi-Metall-Lager** der Serie **STM** wurde speziell für niedrige Störfrequenzen entwickelt. Auf Grund des großen Federweges sind die Elemente dieser Serie sehr gut für elektronische Instrumente und Messgeräte geeignet.

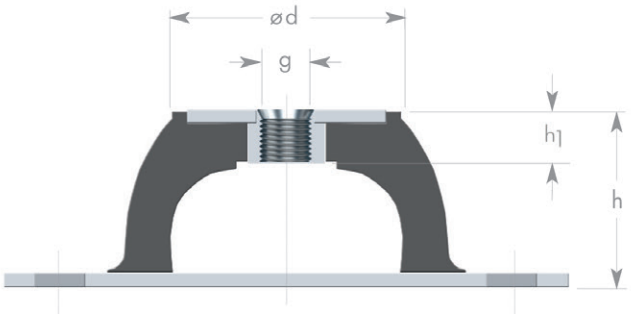

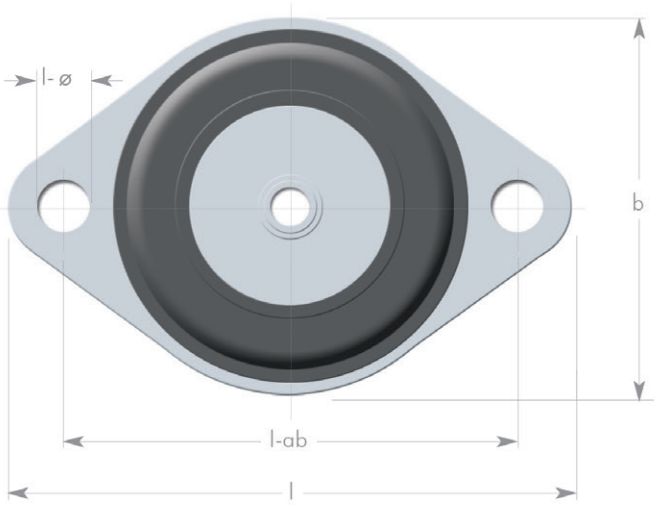

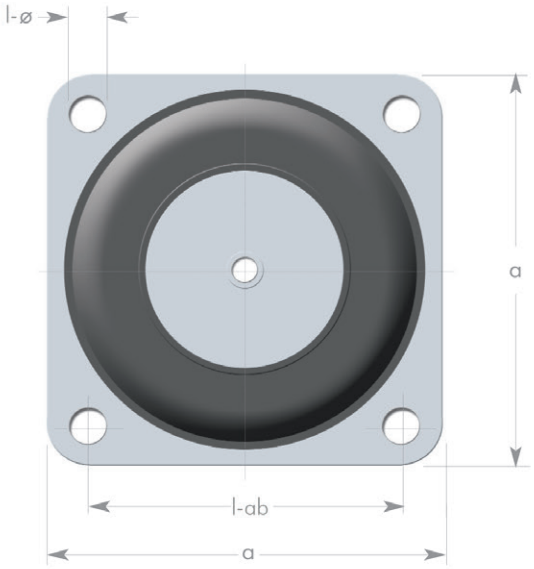

Ausführung mit ovalem Flansch - *2-Loch*

Art. Nr.	ød	b	l-ab	l	h	h1	l-ø	g	max.daN 40°	max.daN 60°
STM0007	18	43	50	64	20	7	7	M6	3,5	9
STM0025	33	56	66	85	25	9	8	M8	20	50
STM0050	45	76	92	114	35	11	10	M10	40	80
STM0100	53	96	110	136	40	11	11,5	M10	70	150
STM0200	58	101	124	151	45	11	11,5	M10	130	220

Ausführung mit quadratischem Flansch - *4-Loch*

Art. Nr.	ød	l-ab	a	h	h1	l-ø	g	max.daN 40°	max.daN 60°
STM0400	78	120	150	63	13	14,5	M12	280	500
STM0600	100	160	200	85	16	14,5	M16	380	750
STM1500	186	250	310	160	40	18	M24	1.400	2.500

Gummi-Metall-Lager

Diese Elemente eignen sich hervorragend für niedrige Frequenzen, da die Lager in verschiedenen Härten lieferbar sind, so dass ein großer Belastungsbereich abgedeckt werden kann.

Zusätzlich sind Auflagescheiben für eine größere Lastverteilung lieferbar.

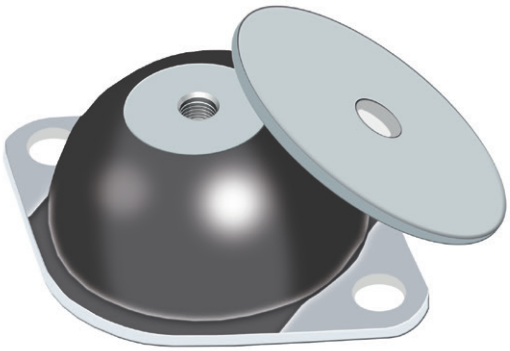

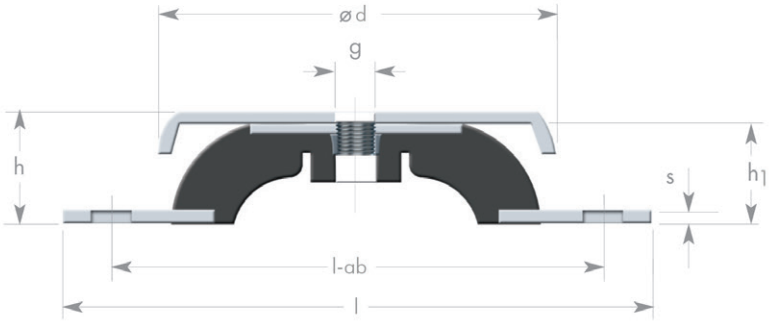

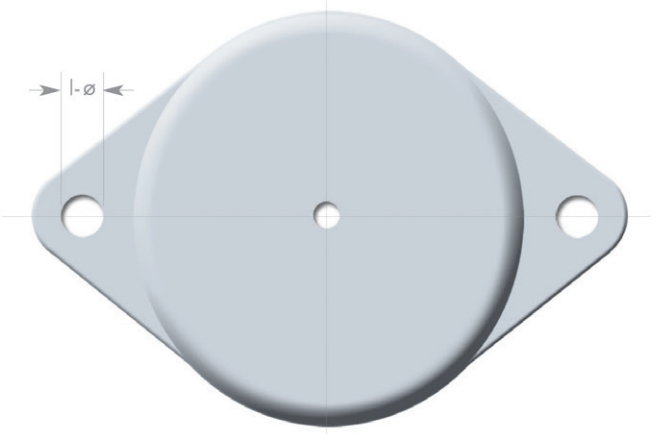

Art. Nr.	ød	h1	h	l-ab	l	g	l-ø	s	Shore	max. daN	Einfederung mm
B045BAP040/35	40	18	20	52	64	M6	6,2	2	35	2,5	2,5 +/- 0,5
B045BAP040/45	40	18	20	52	64	M6	6,2	2	45	5	2,5 +/- 0,5
B045BAP040/60	40	18	20	52	64	M6	6,2	2	60	10	2,5 +/- 0,5
B065BAP060/45	60	22	24	76	90	M6	6,2	2	45	15	3,5 +/- 0,5
B065BAP060/60	60	22	24	76	90	M6	6,2	2	60	25	3,5 +/- 0,5
B065BAP060/75	60	22	24	76	90	M6	6,2	2	75	50	3,5 +/- 0,5
B085BAP080/45	80	25	27	100	120	M8	8,2	2	45	40	4,5 +/- 0,5
B085BAP080/60	80	25	27	100	120	M8	8,2	2	60	80	4,5 +/- 0,5
B085BAP080/75	80	25	27	100	120	M8	8,2	2	75	120	4,5 +/- 0,5
B105BAP100/45	100	25	28	124	148	M10	10,2	2,5	45	75	4,5 +/- 1
B105BAP100/60	100	25	28	124	148	M10	10,2	2,5	60	160	4,5 +/- 1
B105BAP100/75	100	25	28	124	148	M10	10,2	2,5	75	220	4,5 +/- 1
B155BAP150/45	150	35	40	182	214	M14	11,8	4	45	130	7 +/- 1,5
B155BAP150/60	150	35	40	182	214	M14	11,8	4	60	300	7 +/- 1,5
B155BAP150/75	150	35	40	182	214	M14	11,8	4	75	400	7 +/- 1,5
B205BAP200/45	200	40	44	240	280	M18	15	5	45	500	8 +/- 1,5
B205BAP200/60	200	40	44	240	280	M18	15	5	60	850	8 +/- 1,5
B205BAP200/75	200	40	44	240	280	M18	15	5	75	1.300	8 +/- 1,5

Gummi-Metall-Lager

Dieses Gummi-Metall-Lager eignet sich zur elastischen Lagerung von Apparaten, Ventilatoren, Kompressor - Aggregaten und dgl., und zwar besonders in den Bedarfsfällen, bei denen es auf möglichst weiche Lagerung in vertikaler Richtung und größere horizontale Steifigkeit ankommt.

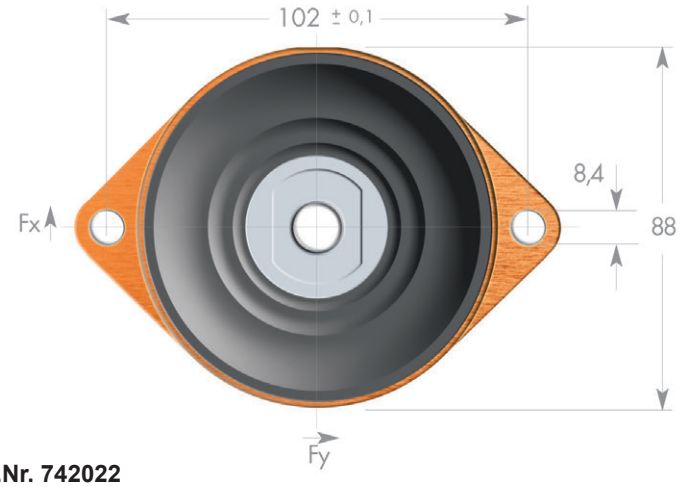

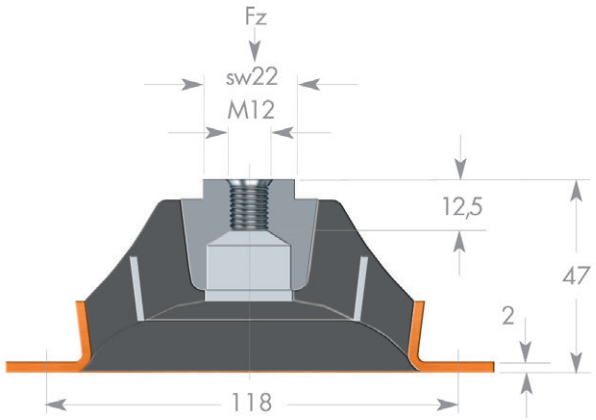

Art.Nr. 742022

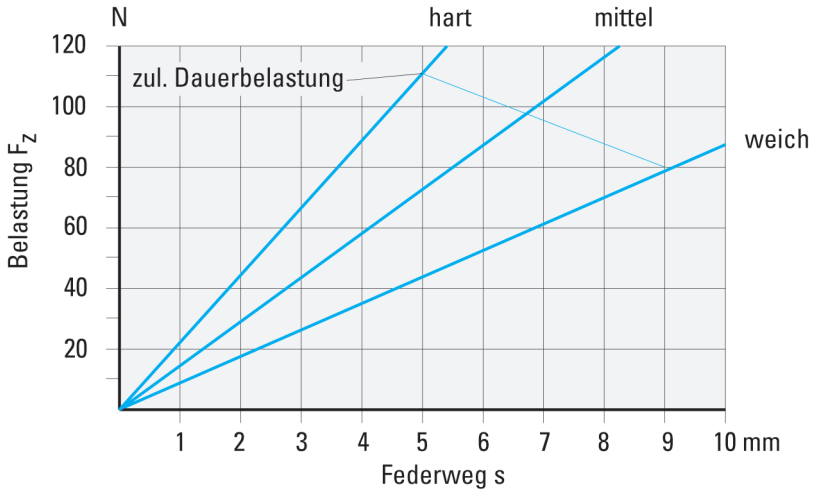

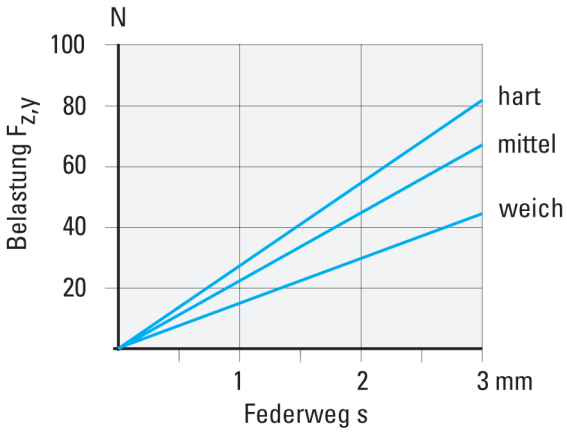

Art. Nr.
742022/NK40 ab Lager lieferbar
742022/NK60 auf Anfrage lieferbar
742022/NK70 auf Anfrage lieferbar

Maschinenfüße - *ohne Abreiß-Sicherung*

Gummiqualität: NK ca. 60° Shore
Andere Ausführungen oder Gummiqualitäten auf Anfrage.

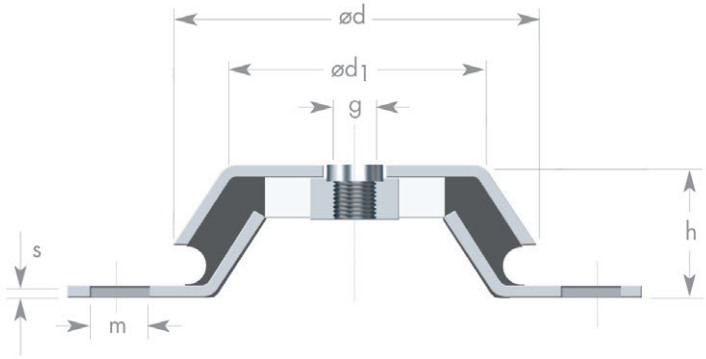

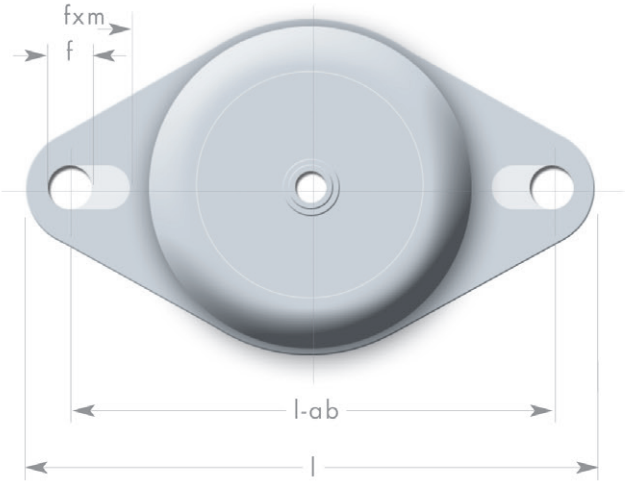

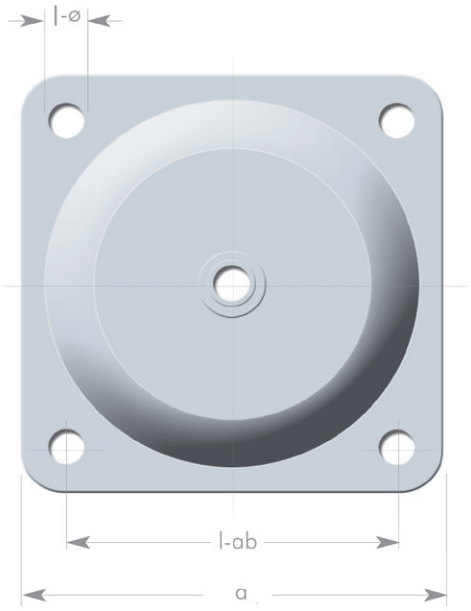

Ausführung mit ovalem Flansch - *2-Loch*

Art. Nr.	ød	h	ød1	g	s	f x m	l-ab	l	Bel.daN*
T1	48	23	38	M8	1,5	ø 6,2	68	81	95
T2	62	30	50	M10	3	8,2 x 16	75-90	106	213
T2/60/M12	62	30	50	M12	3	8,2 x 16	75-90	106	213
T9	77	30	59	M10	2	ø 9	110	128	280
T3	92	45	73,5	M12	3	ø 10,5	110	138	585
T8	106	38	81	M12	3	14 x 18	138-146	172	660
T10	108	50	81	M16	5	ø 16,5	160	190	660
T4	120	50	90	M16	5	ø 16,2	160	190	645
T5	158	56	125	M16	6	ø 16,5	200	232	1.215

Ausführung mit quadratischem Flansch - *4-Loch*

Art. Nr.	ød	h	ød1	g	s	l-ø	l-ab	a	Bel.daN*
T6	150	51,5	110	M16	4	12,5	132x132	168	1.092
T7	177	63	125	M20	4,5	13	150x150	184	1.326
58540	101	40	60	M12	3	9	88x88	108	500
58541	192	70	150	M20	6	13	165x165	200	2.000

*: Die angegebenen Belastungswerte in daN sind max. Werte bei statischer Dauerbelastung bezogen auf Shore-Härte 60°

Maschinenfüße - *mit Abreiß-Sicherung*

Gummiqualität: NK ca. 60° Shore
Andere Ausführungen oder Gummiqualitäten auf Anfrage.

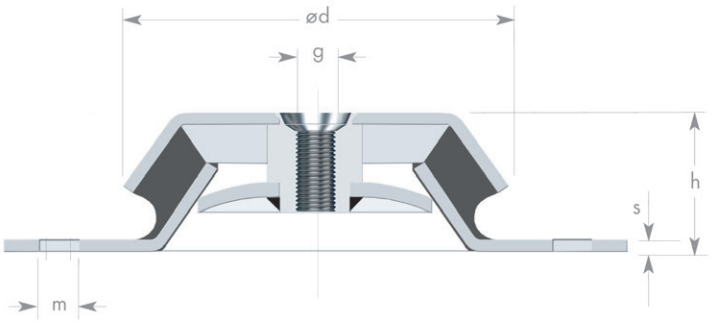

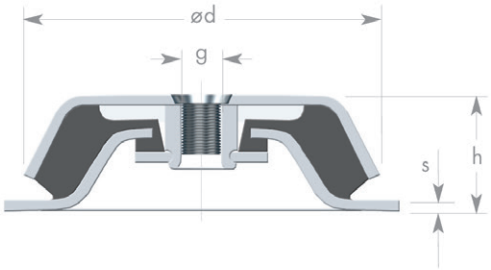

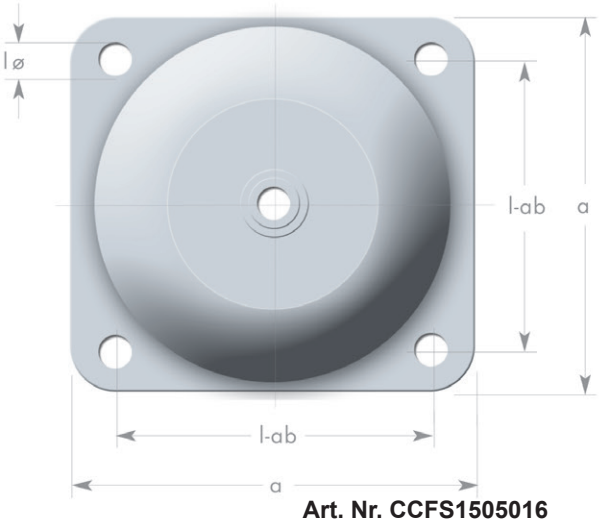

Art. Nr. CCFS1505016

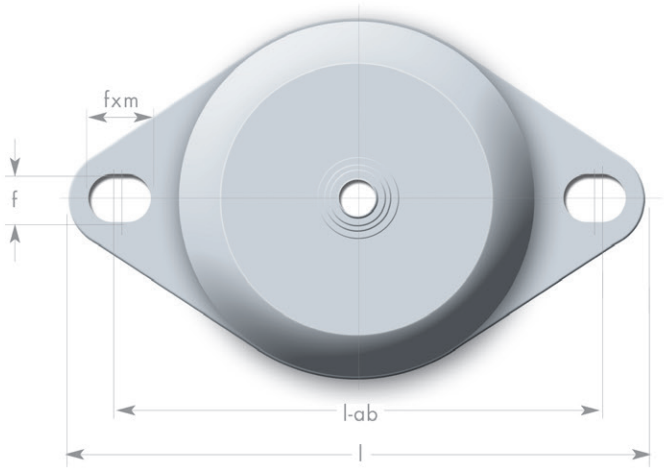

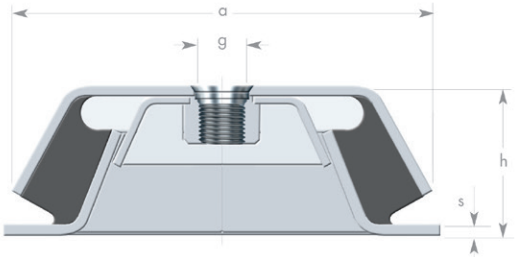

Art. Nr. CCF1776020

Ausführung mit ovalem Flansch - *2-Loch*

Art. Nr.	ød	h	g	f x m	l-ab	l	s	Bel.daN*
CCF623110M	60	31	M10	8,3x16	75-90	106	3	212
CCF623112M	60	31	M12	8,3x16	75-90	106	3	212
CCF773010M	77	30	M10	ø 9	110	128	2	280
CCF823510M	82	35	M10	ø 11	110	128	3	345
CCF924512M	92	45	M12	ø 10,5	110	138	3	585
CCF1063812M	106	38	M12	14x18	138-146	172	3	660
CCF1085016/5M	108	50	M16	ø 16,5	160	190	5	660
CCFS1214216M	121	42	M16	ø 13,5	158	188	3	760
CCFS144816M	144	48	M16	14x18	186	216	4	1.340

Ausführung mit quadratischem Flansch - *4-Loch*

Art. Nr.	ød	h	g	l-ø	l-ab	a	s	Bel.daN*
CCFS1505016M	150	51	M16	13	132	168	4	880
CCF1776020M	177	62,4	M20	13	150	184	4	1.326

*: Die angegebenen Belastungswerte in daN sind max. Werte bei statischer Dauerbelastung bezogen auf Shore-Härte 60°

Maschinenfüße - *kleine Ausführung*

Maschinenfüße sind bewährte, universell verwendbare Elemente für die elastische Lagerung von Maschinen jeder Art.
Überall dort, wo man große Horizontalbewegungen vermeiden will, werden Maschinenfüße sehr häufig eingesetzt.
Ihre horizontale Steifigkeit ist in allen Richtungen größer als die Vertikalsteifigkeit. Bei richtigem Einsatz verhindern sie in hervorragender Weise die Weiterleitung von Erschütterungen und Geräuschen.



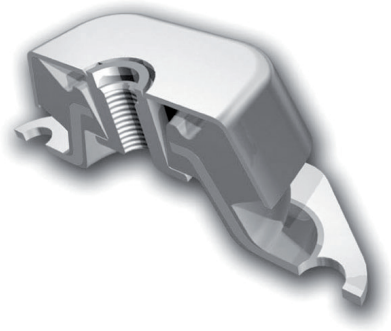

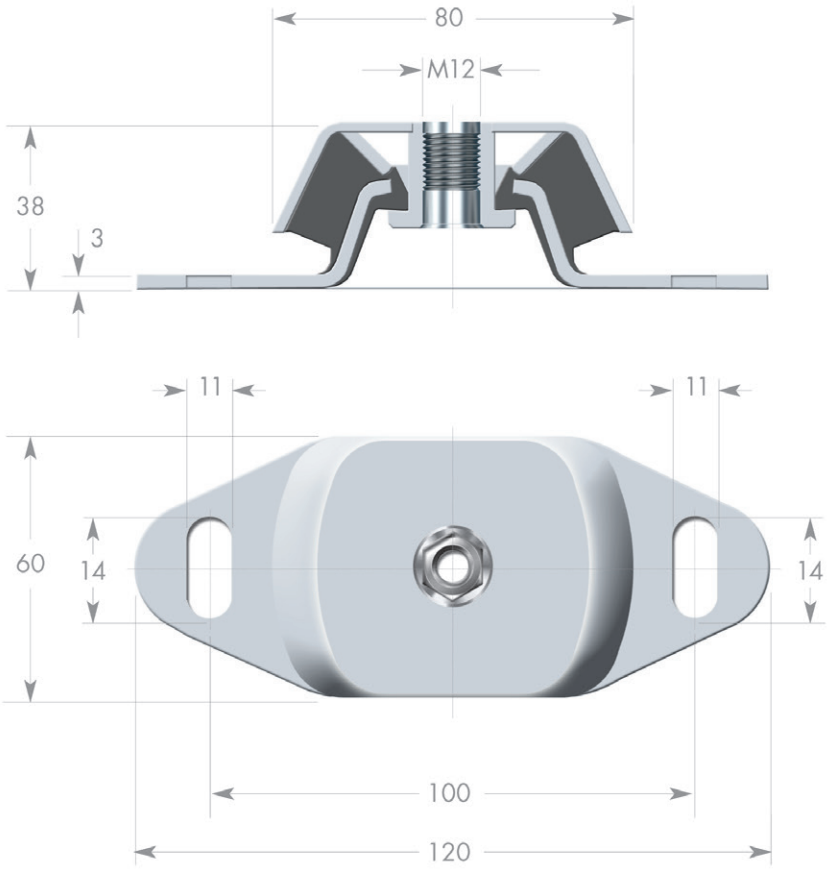

Art. Nr.	Härte°	mittlere Steifigkeit daN/mm	max. Belastung* daN	max. Einfederung mm
ST804012/45	45	9	36	4
ST804012/50	50	13	52	4
ST804012/60	60	16	64	4
ST804012/70	70	24	96	4

*: max. Werte bei statischer Belastung

Maschinenfüße - *mittlere Ausführung*

Maschinenfüße sind bewährte, universell verwendbare Elemente für die elastische Lagerung von Maschinen jeder Art.
Überall dort, wo man große Horizontalbewegungen vermeiden will, werden Maschinenfüße sehr häufig eingesetzt.
Ihre horizontale Steifigkeit ist in allen Richtungen größer als die Vertikalsteifigkeit. Bei richtigem Einsatz verhindern sie in hervorragender Weise die Weiterleitung von Erschütterungen und Geräuschen.



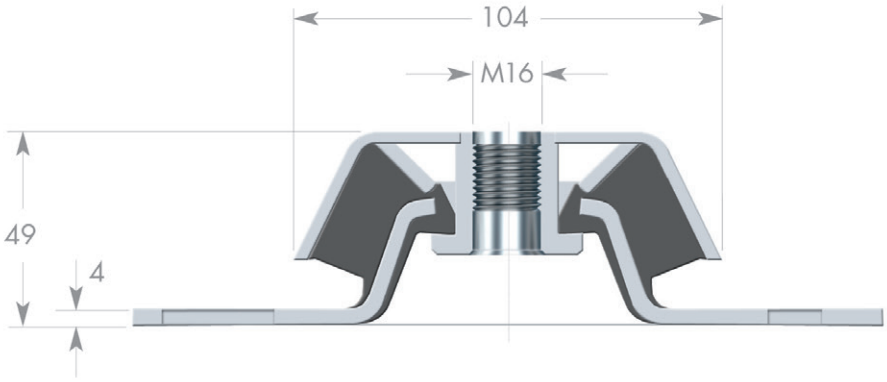

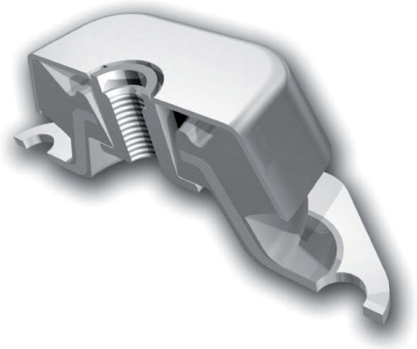

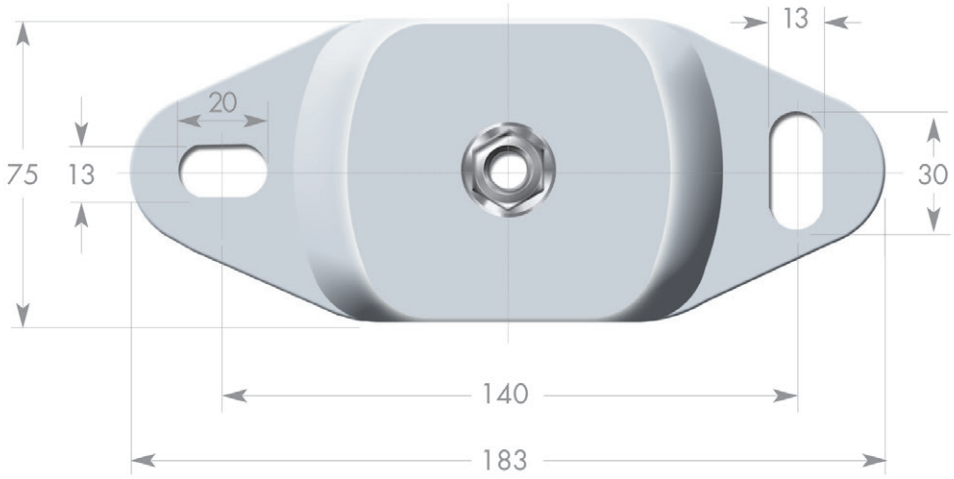

Art. Nr.	Härte°	mittlere Steifigkeit daN/mm	max. Belastung* daN	max. Einfederung mm
ST1045016/35	35	16	80	5
ST1045016/45	45	24	120	5
ST1045016/60	60	38	190	5
ST1045016/70	70	60	300	5
ST1045016/80	80	95	475	5

*: max. Werte bei statischer Belastung

Maschinenfüße - *große Ausführung*

Maschinenfüße sind bewährte, universell verwendbare Elemente für die elastische Lagerung von Maschinen jeder Art.
Überall dort, wo man große Horizontalbewegungen vermeiden will, werden Maschinenfüße sehr häufig eingesetzt.
Ihre horizontale Steifigkeit ist in allen Richtungen größer als die Vertikalsteifigkeit. Bei richtigem Einsatz verhindern sie in hervorragender Weise die Weiterleitung von Erschütterungen und Geräuschen.



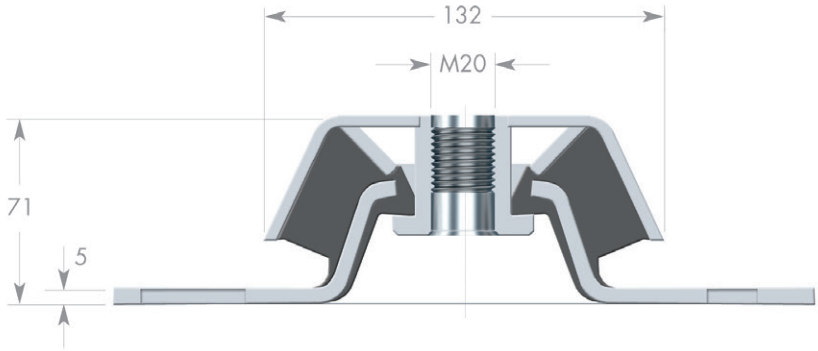

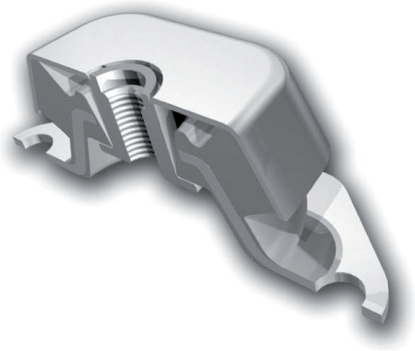

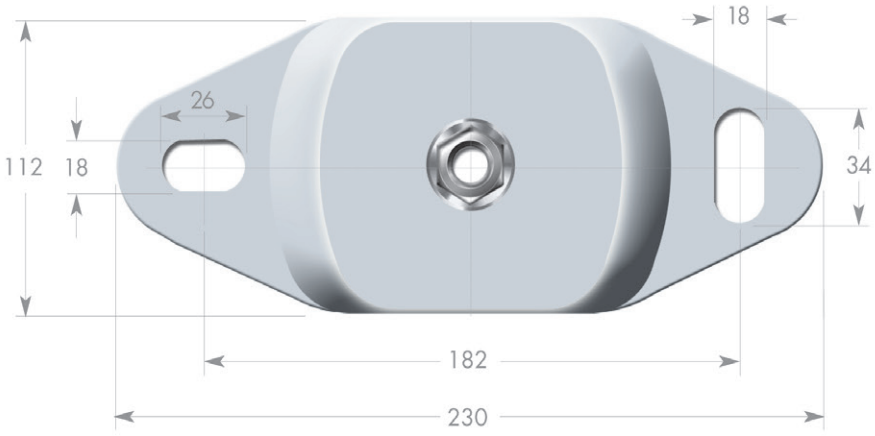

Art. Nr.	Härte°	mittlere Steifigkeit daN/mm	max. Belastung* daN	max. Einfederung mm
ST1307020/45	45	55	330	6
ST1307020/60	60	90	540	6
ST1307020/70	70	135	810	6
ST1307020/80	80	220	880	4

*: max. Werte bei statischer Belastung

Maschinenlager SCM - *quadratische Grundplatte*

Diese kompakten, gepanzerten Elemente mit niedrigem Profil und quadratischer Grundplatte kontrollieren mit relativ großen Deformationen die drei Bewegungsrichtungen des Gummis und sind leicht zu montieren.
Ihre Haupteigenschaft besteht darin, die Steifigkeit des Elastomers unter hohen Druck- und Schubbelastungen zu erhöhen und so mögliche Überlasten und Stöße abzufangen. Das Innengewinde, aus äußerst widerstandsfähigem Stahl, ist mechanisch am oberen Metallteil angebracht und gewährleistet Bruchschutz, zudem schränkt es Schwenk- und Drehbewegungen ein. Um bei Lasten zwischen 35 und 1.400 daN eingesetzt werden zu können, werden diese Elemente in Härten (35°-45°-60°-75° Shore), 2 Elastomerarten und 6 verschiedenen Größen hergestellt.

TECHNISCHE EIGENSCHAFTEN:

Elastomerart NR (NK): Arbeitstemperaturen zwischen -40ºC und +70ºC.

Elastomerart VMQ: bietet einen hohen Grad an Schwingungsdämpfung und eine geringe Übertragung der Eigenfrequenz. Arbeitstemperaturen zwischen -60ºC und +250ºC

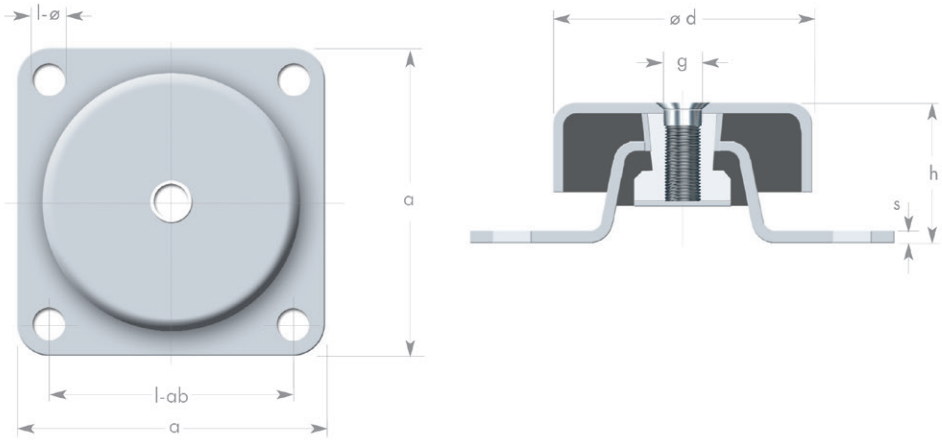

Art. Nr.	ød	g	l-ab	a	s	l-ø	h+/-1	Stat.Last daN	stat. Feder-weg (mm)	Dyn. Last daN	Dyn. Federweg (mm)
SCM060NR35	50	M8	50	60	1,5	6	28	35	3 +/- 0,5	25	2 +/- 0,5
SCM060NR45	50	M8	50	60	1,5	6	28	60	3 +/- 0,5	45	2 +/- 0,5
SCM060NR60	50	M8	50	60	1,5	6	28	125	3 +/- 0,5	100	2 +/- 0,5
SCM060NR75	50	M8	50	60	1,5	6	28	200	3 +/- 0,5	150	2 +/- 0,5
SCM060VMQ45	50	M8	50	60	1,5	6	28	75	3 +/- 0,5	50	2 +/- 0,5
SCM060VMQ60	50	M8	50	60	1,5	6	28	100	3 +/- 0,5	75	2 +/- 0,5
SCM060VMQ75	50	M8	50	60	1,5	6	28	150	3 +/- 0,5	120	2 +/- 0,5
SCM120NR45	76	M10	72	90	3	9	41	80	3,5 +/- 0,5	60	2,5 +/- 0,5
SCM120NR60	76	M10	72	90	3	9	41	200	3,5 +/- 0,5	150	2,5 +/- 0,5
SCM120NR75	76	M10	72	90	3	9	41	300	3,5 +/- 0,5	225	2,5 +/- 0,5
SCM120VMQ45	76	M10	72	90	3	9	41	80	3,5 +/- 0,5	60	2,5 +/- 0,5
SCM120VMQ60	76	M10	72	90	3	9	41	160	3,5 +/- 0,5	120	2,5 +/- 0,5
SCM120VMQ75	76	M10	72	90	3	9	41	250	3,5 +/- 0,5	180	2,5 +/- 0,5
SCM220NR45	92	M12	90	114	3	11	53	170	4,5 +/- 0,5	130	3,5 +/- 0,5
SCM220NR60	92	M12	90	114	3	11	53	300	4,5 +/- 0,5	225	3,5 +/- 0,5
SCM220NR75	92	M12	90	114	3	11	53	450	4,5 +/- 0,5	330	3,5 +/- 0,5
SCM220VMQ45	92	M12	90	114	3	11	53	130	4,5 +/- 0,5	100	3,5 +/- 0,5
SCM220VMQ60	92	M12	90	114	3	11	53	220	4,5 +/- 0,5	165	3,5 +/- 0,5
SCM220VMQ75	92	M12	90	114	3	11	53	350	4,5 +/- 0,5	265	3,5 +/- 0,5
SCM420NR45	124	M16	114	144	4	13	78	350	6,5 +/- 1	250	4,5 +/- 1
SCM420NR60	124	M16	114	144	4	13	78	800	6,5 +/- 1	550	4,5 +/- 1
SCM420NR75	124	M16	114	144	4	13	78	1.400	6,5 +/- 1	900	4,5 +/- 1
SCM420VMQ45	124	M16	114	144	4	13	78	350	6,5 +/- 1	250	4,5 +/- 1
SCM420VMQ60	124	M16	114	144	4	13	78	800	6,5 +/- 1	550	4,5 +/- 1
SCM420VMQ75	124	M16	114	144	4	13	78	1.100	6,5 +/- 1	750	4,5 +/- 1

Maschinenfüße - *nivellierbar*



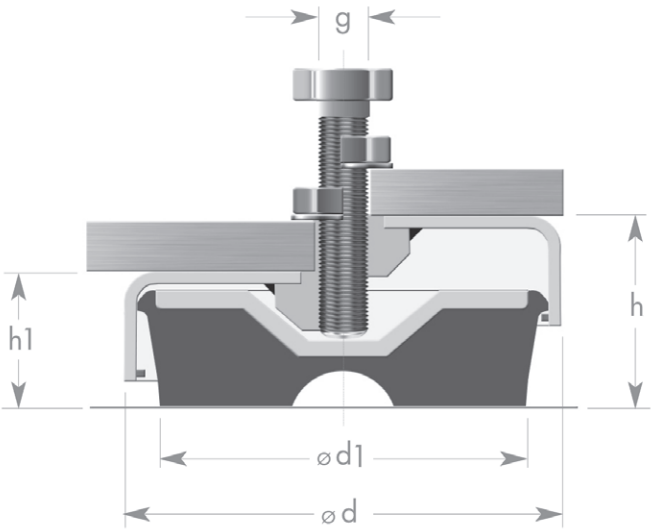

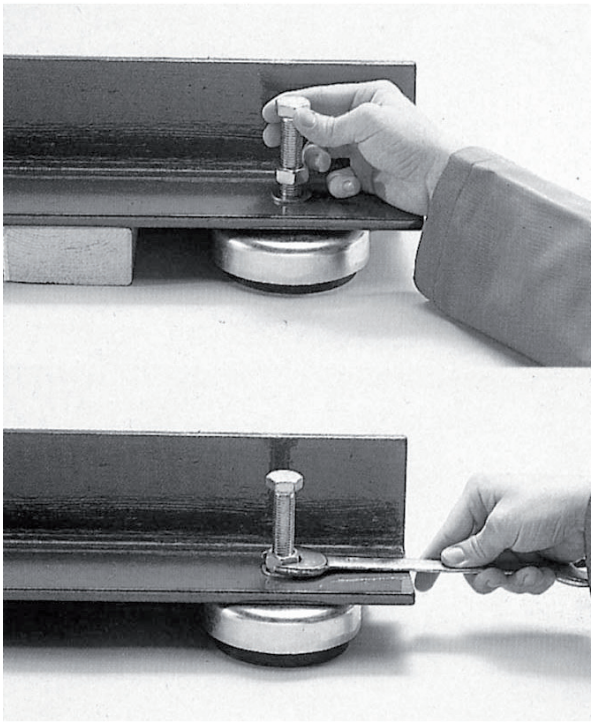

Kappen Typ 0-70 bis 5-80 weiß verzinkt
Kappen Typ KA verchromt

Max 1: für allgemeine Maschinen
Max 2: für Pressen und Spritzgussmaschinen

Gummiqualität:
NBR 70° bzw. 80° Shore

							Belastung daN*		
Art. Nr.	ød	ød1	h1	h	Niv.	g x l	Min	Max 1	Max 2
0-70	50	36	21	30	9	10x1,5x60	20	220	150
1-80M10x1,50x80	78	60	32	44	12	10x1,5x80	60	500	300
1-80M12x1,75x100	78	60	32	44	12	12x1,75x100	60	500	300
2-80	118	100	39	55	16	16x2x100	200	1.200	900
3-80	160	150	54	70	16	20x1,5x100	500	3.000	2.500
4-80	225	210	60	80	20	24x1,5x130	1.000	5.000	4.000
KA01	73	53	30	40	10	10x60	60	150	80
KA090	90	73	35	45	10	12x100	150	420	300
KA015	120	95	35	47	12	12x100	200	650	420
KA015S	120	95	35	47	12	16x100	200	650	420
KA02	150	120	40	52	12	16x100	500	1.400	800
KA02S	150	120	40	52	12	20x100	500	1.400	800
KA03	200	170	45	60	15	20x1,5x120	1.000	3.400	2.500

Niv.: Nivellierbereich - g x l: Gewinde x Länge Gewindestift (Gewindestangen Stahl verzinkt)
*: Belastungswerte bei statischer Belastung je Maschinenlager

Sanistar Starre Stellfüße - *D50 - 75 - 100 - 125*

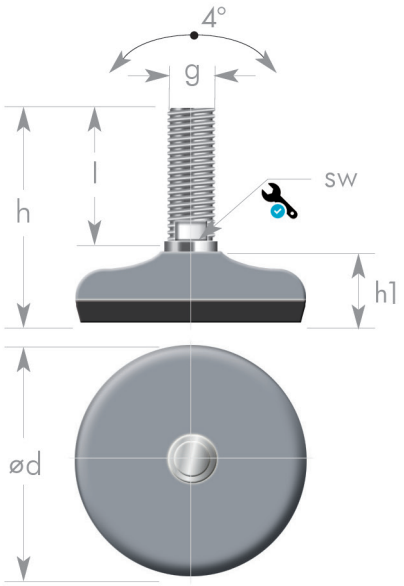

Technische Informationen:

Hygiene Design
Polierte Oberfläche
Schwingungsgedämpfte Platte
Edelstahl DIN 1.4301 - AISI 304
USDA geprüfte Ausführung

Art. Nr.	ød	g	sw	h	l	h1	Belastung daN
177000	50	M10	7	75	53	21	300
177002	50	M10	7	125	103	21	300
177003	50	M12	9	95	78	21	300
177005	50	M12	9	155	138	21	300
177009	50	M14	11	155	138	21	300
177010	50	M16	13	100	78	21	300
177011	50	M16	13	140	118	21	300
177011/S1	50	M16	13	125	100	21	300
177013	50	M16	13	210	188	21	300

Art. Nr.	ød	g	sw	h	l	h1	Belastung daN
177050	75	M10	7	75	53	23	800
177051	75	M10	7	100	78	23	800
177052	75	M10	7	125	103	23	800
177053	75	M12	9	100	78	23	800
177054	75	M12	9	120	98	23	800
177056	75	M12	9	160	138	23	800
177059	75	M14	11	160	138	23	800
177060	75	M16	13	100	78	23	800
177061	75	M16	13	140	118	23	800
177062	75	M16	13	190	168	23	800
177063	75	M16	13	210	188	23	800

Art. Nr.	ød	g	sw	h	l	h1	Belastung daN
177103	100	M16	13	105	78	30	2.000
177104	100	M16	13	145	118	30	2.000
177106	100	M16	13	215	188	30	2.000
177108	100	M20	16	155	123	30	2.000
177110	100	M20	16	230	198	30	2.000
177112	100	M24	19	165	133	30	2.000
177113	100	M24	19	205	173	30	2.000

Art. Nr.	ød	g	sw	h	l	h1	Belastung daN
177153	125	M16	13	110	78	32	3.000
177154	125	M16	13	150	118	32	3.000
177156	125	M16	13	220	188	32	3.000
177158	125	M20	16	155	123	32	3.000
177160	125	M20	16	230	198	32	3.000
177162	125	M24	19	165	133	32	3.000
177163	125	M24	19	205	173	32	3.000

Toleranz Höhe +/- 2 mm

Muttern UNI 5588-65; **Verpackungsgröße:** 24 Stück

Art. Nr. Edelstahl	ød	s	sw
7272	M10	8	17
7273	M12	10	19
7274	M14	11	22
7277	M16	13	24
7278	M20	16	30
7280	M24	19	36

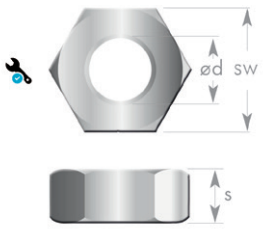

Scheiben UNI 6592-69; **Verpackungsgröße:** 24 Stück

Art. Nr. Edelstahl	ød	s	a
7286	10,5	2	21
7287	13	2,5	24
7288	15	2,5	28
7291	17	3	30
7292	21	3	37
7294	25	4	44

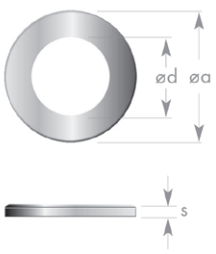

Sanistar Starre Stellfüße - *D75 - 100*

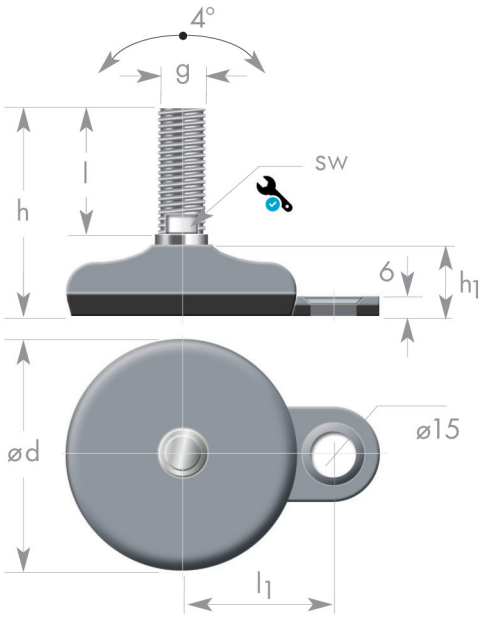

Technische Informationen:

Hygiene Design
Polierte Oberfläche
Schwingungsgedämpfte Platte 70° Shore
Edelstahl DIN 1.4301 - AISI 304
USDA geprüfte Ausführung

Art. Nr.	ød	g	sw	l	l1	h	h1	max. Bel. daN
177200	75	M10	7	53	52,5	75	23	800
177202	75	M10	7	103	52,5	125	23	800
177203	75	M12	9	78	52,5	100	23	800
177206	75	M12	9	138	52,5	160	23	800
177210	75	M16	13	78	52,5	100	23	800
177211	75	M16	13	118	52,5	140	23	800
177213	75	M16	13	188	52,5	210	23	800

Art. Nr.	ød	g	sw	l	l1	h	h1	max. Bel. daN
177253	100	M16	13	78	65	105	30	2.000
177254	100	M16	13	118	65	145	30	2.000
177256	100	M16	13	188	65	215	30	2.000
177258	100	M20	16	123	65	155	30	2.000
177260	100	M24	16	198	65	230	30	2.000
177262	100	M24	19	133	65	165	30	2.000
177263	100	M24	19	173	65	205	30	2.000

Toleranz Höhe +2 mm / -2 mm

Muttern UNI 5588-65; **Verpackungsgröße:** 24 Stück

Art. Nr. Edelstahl	ød	s	sw
7272	M10	8	17
7273	M12	10	19
7274	M14	11	22
7277	M16	13	24
7278	M20	16	30
7280	M24	19	36

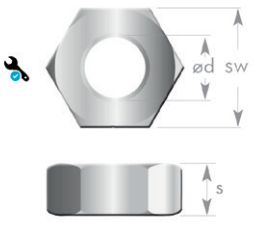

Scheiben UNI 6592-69; **Verpackungsgröße:** 24 Stück

Art. Nr. Edelstahl	ød	s	a
7286	10,5	2	21
7287	13	2,5	24
7288	15	2,5	28
7291	17	3	30
7292	21	3	37
7294	25	4	44

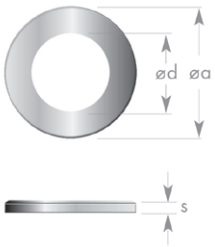

Maschinenfüße

Diese Maschinenfüße werden zum Aufstellen, zum Nivellieren und für eine schwingungsreduzierende Lagerung verwendet, zur Montage an Rahmenkonstruktionen oder direkt am Gerät. Auch ohne Gewindestange mit Innengewinde lieferbar

Gummiqualität: NK/SBR
Metallteile aus verzinktem Stahl





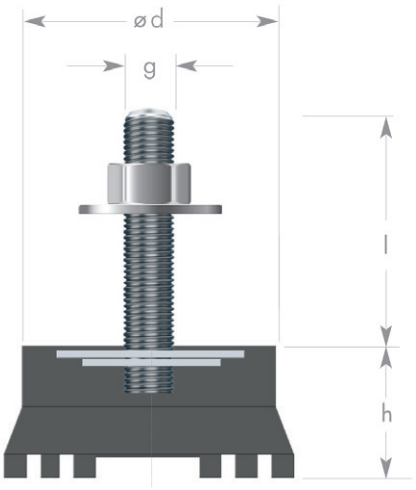

Art. Nr.	Härte°	ød	h	g	l	Belastung daN
AS-4020	60	40	20	M8	40	90
AS-6020	60	52	20	M10	70	275
AS-8026	75	69	26	M12	80	550



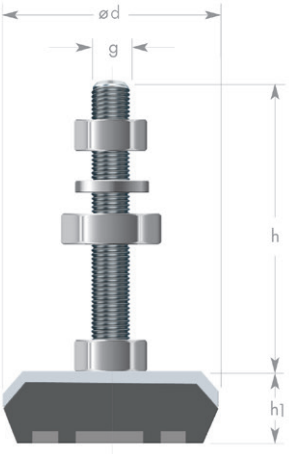

Art. Nr. 00-B bis 3-B



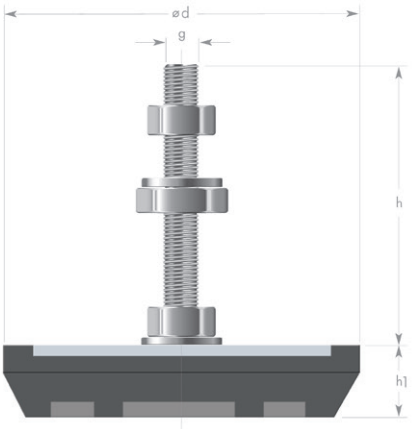

Art. Nr. 4-B bis 5-B

Art. Nr.	Härte°	ød	h1	g	h	Belastung daN
00-BM10x100	70	60	18	M10	100	200
0-B	70	70	20	M12	100	350
1-B	70	85	25	M12	100	600
2-B	70	100	20	M14	110	800
3-B	70	120	25	M16	120	1.100
4-B	70	140	33	M16	120	2.000
5-B	70	160	31	M16	120	3.000

Maschinenfüße NM

Gummiqualität: NBR 70 ° Shore
Kappe weiß verzinkt.
Inklusive Gewindestangen wie angeführt (Sonderlängen auf Anfrage)
andere Gewindegrößen auf Anfrage

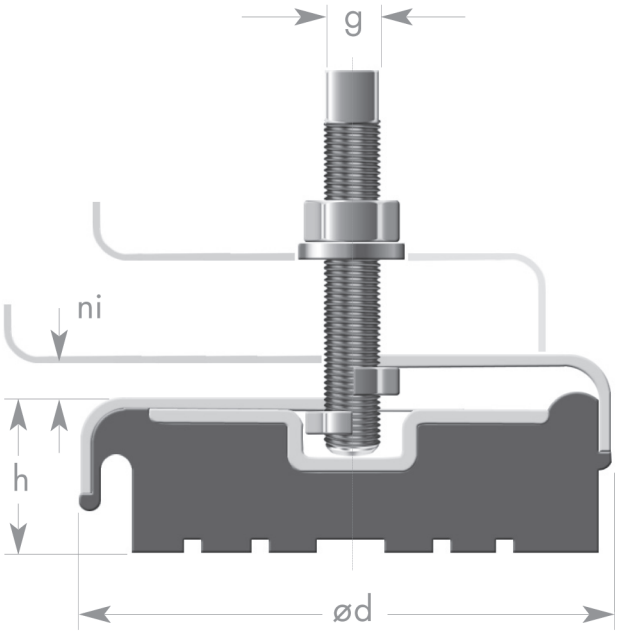

Art. Nr.	ød	h	ni	g	statische max. Belastung daN
NM80/M10x80	80	25	10	M10x80	150
NM80/M12x80	80	25	10	M12x80	150
NM90/M12x100	90	35	10	M12x100	400
NM120/M12x120	120	35	12	M12x120	600
NM120/M16x100	120	35	12	M16x1,5x100	600
NM150/M12x120	150	40	12	M12x120	1.000
NM150/M16x100	150	40	12	M16x100	1.000
NM160/M16x120	160	50	15	M16x120	3.000
NM160/M20x150	160	50	15	M20x150	3.000
NM200/M20x120	200	45	15	M20x1,5x120	3.000

Maschinenfüße ES

Technische Informationen:

- Höhe regulierbar
- schwingungsdämpfend
- lärmmindernd
- Gummiqualität: NBR 80° Shore
- Stahl verzinkt

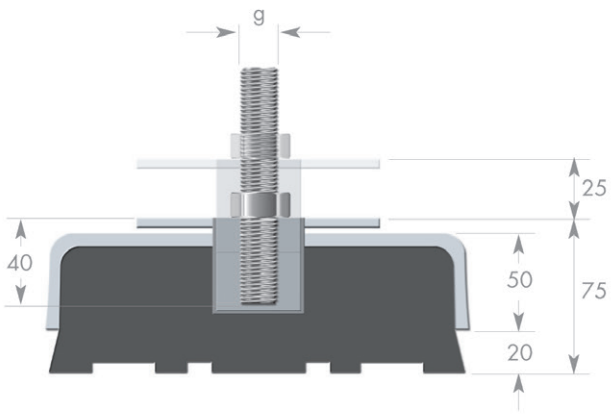

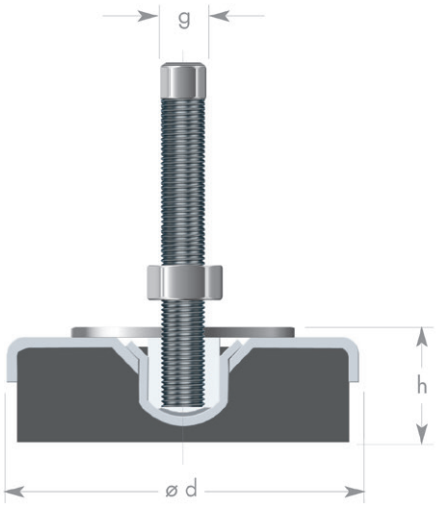

Art. Nr. ES7 + ES7A

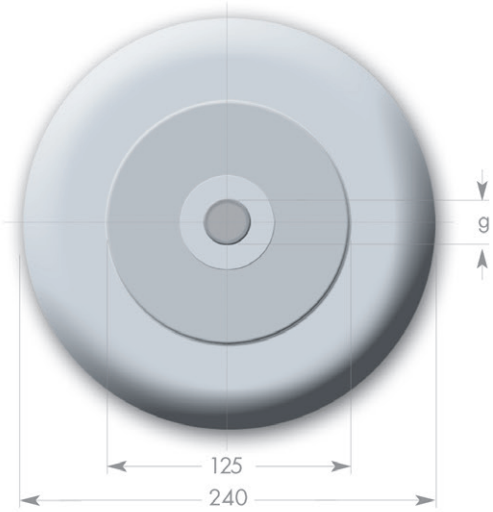

Art. Nr.	ød	Lastbereich pro Fuß/daN für hubfreie Maschinen	h	verstellbare Höhe	g
ES1	80	100 - 500	38	12	M12 x 1,25 100 mm lang
ES2	120	400 - 1.000	45	13	M16 x 1,50 120 mm lang
ES3	160	600 - 2.000	53	15	M16 x 1,50 120 mm lang
ES4	160	900 - 2.000	45	15	M20 x 1,50 150 mm lang
ES5	200	1.000 - 5.500	56	15	M20 x 2,50 160 mm lang
ES6	200	1.500 - 5.500	56	15	M24 x 3 160 mm lang
ES7	240	1.500 - 4.500	65	25	M20 x 2,50 160 mm lang
ES7/A	240	2.000 - 6.000	65	25	M24 x 3 160 mm lang

Maschinenfüße

Maschinenfüße Elastomer – Metall – Verbindung mit integriertem Nivelliersystem

Kappe gelb lackiert

Gummiqualität: NBR 70° +/- 5° Shore

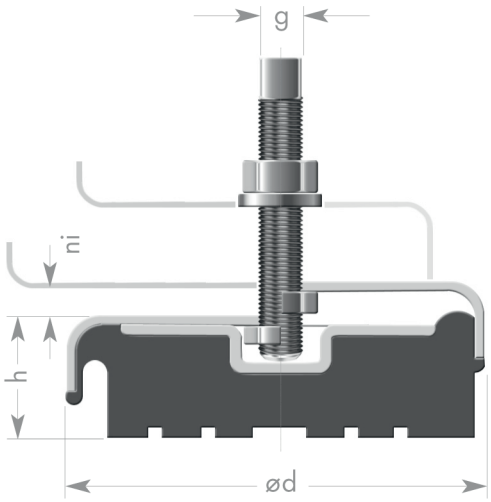

Art. Nr.	ød	g	h	Nivellierbereich ni	Belastung daN
SL08012	80	M12x100	30	8	100 - 300
SL08016	80	M16x120	30	8	200 - 400
SL12012	120	M12x100	35	12	500 - 800
SL12016	120	M16x120	35	12	600 - 900
SL16016	160	M16x120	40	12	1.000 - 1.200
SL16020	160	M20x150	40	12	1.200 - 1.500

Squaregrip *SG*

Material: Produziert aus hochwertigem Nitrilkautschuk (NBR), verstärkt mit feinen Baumwoll- und Polyesterfasern zur Erhöhung von Festigkeit und Steifigkeit
Ausgezeichnete Beständigkeit gegenüber Ölen und Chemikalien

Farbe: Grün
Härte: 86° Shore

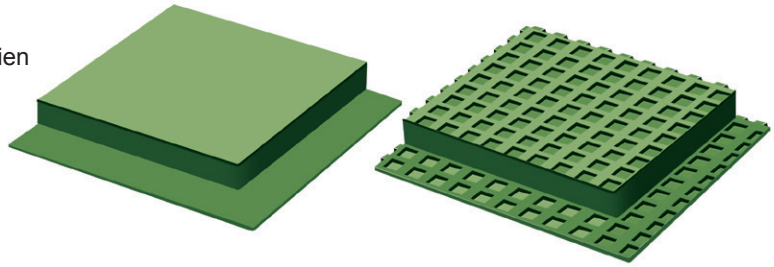

Hochfester, vibrationsdämpfender Werkstoff für Maschinen, bei denen ein starrer, vibrationsdämpfender Untergrund bei minimaler Maschinenbewegung erforderlich ist

Varianten:

SG-T2 Profil auf beiden Seiten

Für maximale Isolation zwischen Boden und Maschine - ermöglicht in vielen Fällen eine freistehende Aufstellung.
Die Profilierung ermöglicht den Ausgleich von Unebenheiten beim Untergrund
Anwendungen: Werkzeugmaschinen, Druckmaschinen, Textilmaschinen

SG-P1 Profil auf einer Seite, die andere Seite glatt zum Verkleben

SG-P2 Beide Seiten glatt für hohe Festigkeit und Steifigkeit

Anwendungen: Drehmaschinen, Bearbeitungszentren, Transfermaschinen

NBR

Material: Produziert aus hochwertigem Nitrilkautschuk (NBR) in verschiedenen Härten, um die gewünschten Belastungen, Eigenfrequenzen und Isoliergrade zu erreichen
Ausgezeichnete Beständigkeit gegenüber Ölen und Chemikalien



Elastischer Werkstoff mit hoher Stoß- und Vibrationsfähigkeit

Varianten:

NBR-T2 Profil auf beiden Seiten
In verschiedenen Shore-Härten von 40° – 80° Shore

NBR-P1 Profil auf einer Seite, die andere Seite glatt

Isomat *IM*

Hochfester stoß- und vibrationsdämpfender Werkstoff

Lochbohrungen an der Unterseite zur Erhöhung der Elastizität, quadratisches Profil an der Oberseite für bessere Rutschfestigkeit

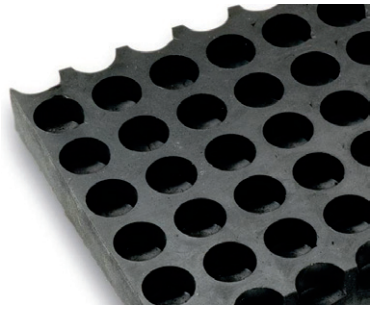

Varianten:

IM-BR - Material: NBR-Nitrilkautschuk
Ausgezeichnete Beständikeit gegenüber Ölen und Chemikalien

Hamamat *CR85*

Hochfester, vibrationsdämpfender Werkstoff

Material: In Vulkanisierpressen verarbeiteter Chloroprene-Kautschuk (CR) mit spezieller Faservernetzung, mit hoher Festigkeit und Steifigkeit für höchste Belastungen, hervorragende Ozon- und Ölbeständigkeit

Anwendungen: Drehmaschinen, Bearbeitungszentren, Transferstraßen, zur Stoßabsorption von Walzwerken und metallverarbeitenden Maschinen, mechanische Pressen

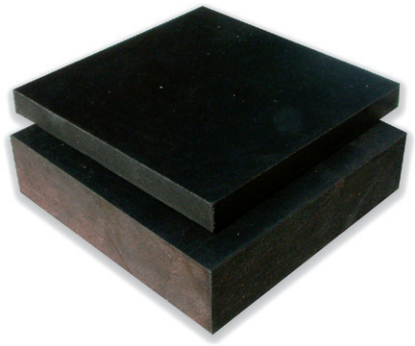

Technische Daten

Standard-Plattengrößen: 1000x500 mm oder 500x500 mm oder nach Kundenwunsch
S: Plattenstärke **- Shore Härte:** Toleranzen: +/- 3°
Temperatur: Betriebstemperaturbereich - **Bel:** Maximal statische Druckbelastung
N/mm² und **kg/cm²**: Maximal statischer Belastungsdruck bei Dauerbelastung in Newton/mm² oder kg/cm²

Typ	Artikel/Variante	Material	S	Härte Shore A	Temperatur °C	Farbe	Bel. N/mm²	Bel. kg/cm²
SG	SG-5 T2	NBR*	5	86	-30 / +120	grün	2	20
	SG-15 T2	NBR*	15	86	-30 / +120	grün	2	20
	SG-5 P1	NBR*	5	86	-30 / +120	grün	2	20
	SG-15 P1	NBR*	15	86	-30 / +120	grün	2	20
	SG-2 P2	NBR*	2	86	-30 / +120	grün	6	60
	SG-5 P2	NBR*	5	86	-30 / +120	grün	6	60
	SG-10 P2	NBR*	10	86	-30 / +120	grün	6	60
	SG-15 P2	NBR*	15	86	-30 / +120	grün	6	60
	SG-25 P2	NBR*	25	86	-30 / +120	grün	6	60
		NBR*: *mit Baumwollfasern verstärkter Nitrilkautschuk*						
NBR	NBR-40-8 T2	NBR	8	40	-30 / +120	schwarz	0,5	5
	NBR-60-8 T2	NBR	8	60	-30 / +120	schwarz	1	10
	NBR-70-8 T2	NBR	8	70	-30 / +120	schwarz	1,5	15
	NBR-70-15 T2	NBR	15	70	-30 / +120	schwarz	1,5	15
	NBR-70-25 T2	NBR	25	70	-30 / +120	schwarz	1,5	15
	NBR-80-25 T2	NBR	25	80	-30 / +120	schwarz	2	20
	NBR-70-5 P1	NBR	5	70	-30 / +120	schwarz	1,5	15
	NBR-70-15 P1	NBR	15	70	-30 / +120	schwarz	1,5	15
IM	IM-BR-40-25	NBR	25	40	-30 / +120	schwarz	0,4	4
	IM-BR-40-50	NBR	50	40	-30 / +120	schwarz	0,4	4
	IM-BR-50-20	NBR	20	50	-30 / +120	schwarz	0,5	5
	IM-BR-50-25	NBR	25	50	-30 / +120	schwarz	0,5	5
	IM-BR-50-50	NBR	50	50	-30 / +120	schwarz	0,5	5
	IM-BR-70-25	NBR	25	70	-30 / +120	schwarz	1,2	12
	IM-BR-70-50	NBR	50	70	-30 / +120	schwarz	1,2	12
CR	CR85-5	CR	5	85	-30 / +120	schwarz	20	200
	CR85-10	CR	10	85	-30 / +120	schwarz	20	200
	CR85-15	CR	15	85	-30 / +120	schwarz	20	200
	CR85-20	CR	20	85	-30 / +120	schwarz	20	200
	CR85-25	CR	25	85	-30 / +120	schwarz	20	200

Keilschuhe - Typ WL, WLF *(frei stehend)*

Maschineninstallation ohne Verankerung oder Zementierung

Dreiteiliger Aufbau aus gusseisernen, präzisionsgearbeiteten Keilen - Präzise Nivellierung durch schraubengetriebenes Keilsystem
Verbesserung der Maschinenleistung durch optimale Stoß- und Vibrationsisolation bzw. -dämpfung
Bestückung mit Isolierplatten - in verschiedenen Varianten je nach Anwendung und Einsatzzweck

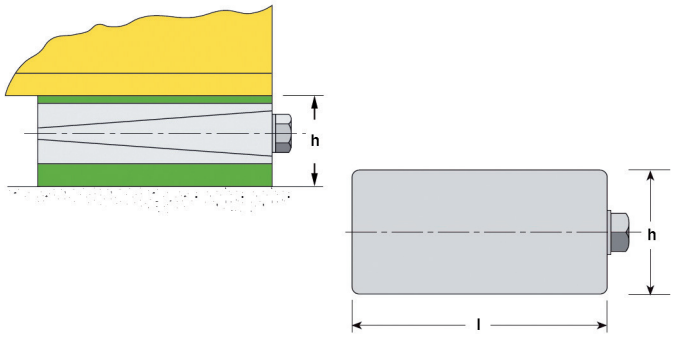

Für Maschinen ohne hohe horizontale oder vertikale statische oder dynamische Kräfte
Ideal für Maschinen ohne Nivellierschrauben - Große Auflagefläche - Hohe Rutschfestigkeit und ausgezeichneter Sitz auch bei Unebenheiten des Untergrunds

Typische Anwendungen: Werkzeugmaschinen, große Spritzguss-maschinen, Druckmaschinen

Keilschuhe - Typ WLB *(zum Anschrauben)*

Dreiteiliger Aufbau aus gusseisernen, präzisionsgearbeiteten Keilen
Präzise Nivellierung durch schraubengetriebenes Keilsystem
Verbesserung der Maschinenleistung durch optimale Stoß- und Vibrationsisolation bzw. –dämpfung
Bestückung mit Isolierplatten - in verschiedenen Varianten - je nach Anwendung und Einsatzzweck

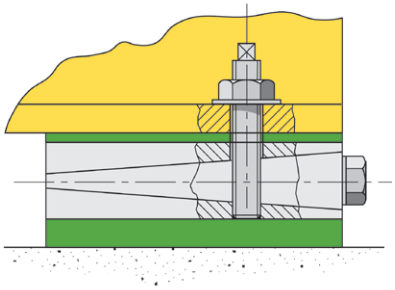

Für Maschinen mit starken horizontalen oder vertikalen, dynamischen oder statischen Kräften oder Anwendungen, bei denen die Aufstellelemente fest an der Maschine befestigt sein müssen
Die Maschinen können ohne Verankerung oder Zementierung installiert werden

Typische Anwendungen: Werkzeugmaschinen, Pressen, große Spritzgussmaschinen

Keilschuhe - Typ WLT *(zum Durchschrauben)*

Für Maschinen mit ungünstigen Schwerpunktverhältnissen oder wenn eine feste Verankerung erforderlich ist

Typische Anwendungen: Langbettdrehmaschinen, kopflastige Maschinen, horizontale Räummaschinen

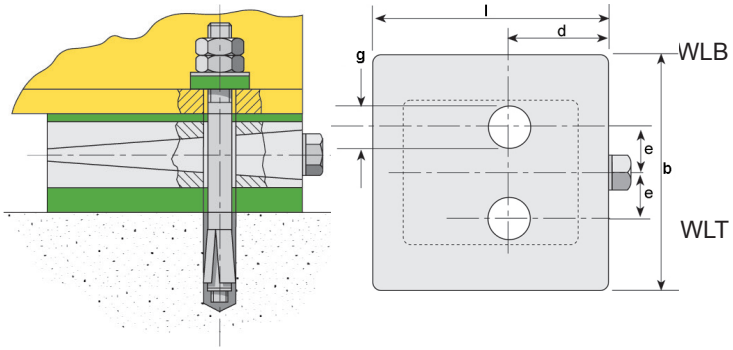

Bestellbeispiele

Bitte orientieren Sie sich bei Anfragen oder Bestellungen an folgendem Schema:
Angabe von: Typ / Größe / Bestückungsvariante Isolierplatten / ggfs. Zubehör

WL	2	B		Keilschuh frei stehend - Größe 2 - Isolierplatten gemäß Variante „B“
WLB	6	G		Keilschuh zum Anschrauben - Größe 6 - Isolierplatten gemäß Variante „G“ - ohne Zubehör
WLB	4	H	SNW M20x2,5x150	Keilschuh zum Anschrauben - Größe 4 - Isolierplatten gemäß Variante „H“ - mit Zubehör: Schraubbolzen, Mutter, Unterlegscheibe
WLT	3	F		Keilschuh zum Durchschrauben - Größe 3 - Isolierplatten gemäß Variante „F“ - ohne Scheibe



Bestückung der Keilschuhe WL, WLF, WLB und WLT mit Isolierplatten *in folgenden Varianten:*

Variante	Bestückung mit Isolierplatte: oben	unten	Steifigkeitsgrad	Anwendungsfall
A	SG-5-P1	SG-15-P1	standard	Allgemeine Werkzeugmaschinen, Druckmaschinen
B	SG-2-P2	SG-5-P2	steif	CNC-Drehmaschinen, Bearbeitungszentren, Bohr- und Fräsmaschinen etc.
E	SG-2-P2	SG-2-P2	sehr steif	Langbettmaschinen
F	ohne Platte	SG-15-P1	standard	Allgemeine Werkzeugmaschinen, Druckmaschinen, nur WLB & WLT
G	ohne Platte	SG-5-P2	steif	CNC-Drehmaschinen, Bearbeitungszentren, Bohr- und Fräsmaschinen, nur WLB & WLT etc.
H	ohne Platte	SG-2-P2	sehr steif	Langbettmaschinen, nur WLB & WLT

Belastungswerte

Typ / Artikel freistehend	Typ / Artikel zum Anschrauben	Typ / Artikel zum Durchschrauben	Max. statische Belastung (daN) Dämpfungsgrad A	B	E	F	G	H
WLF1	WLB1	WLT1	1.000	1.300	3.000	900	1.200	3.000
WL2			900	1.200	3.000			
WLF2	WLB2	WLT2	1.300	1.600	4.000	1.300	1.600	4.000
WL3			1.900	2.200	6.000			
WLF3	WLB3	WLT3	2.300	3.000	7.000	2.300	3.000	7.000
WL4	WLB4	WLT4	4.000	5.000	12.000	4.000	5.000	12.000
WL5			3.000	4.000	9.000			
WL55	WLB55	WLT55	5.000	6.000	12.000	5.000	6.000	12.000
WL6	WLB6	WLT6	6.000	7.000	14.000	6.000	7.000	14.000
WL7	WLB7	WLT7	9.000	10.000	25.000	9.000	10.000	25.000

Abmessungen

Typ / Artikel freistehend	Typ / Artikel zum Anschrauben	Typ / Artikel zum Durchschrauben	Abmessung l	b	ohne Platte	Höhen H - mittlere Position A	B	E	F	G	H	Niv. +/-	d	e	WLB g	WLT Loch-ø
WLF1	WLB1	WLT1	115	80	40	60	47	44	55	45	42	5	45	17	M12	14
WL2			150	75	40	60	47	44	55	45	42	5				
WLF2	WLB2	WLT2	115	115	46	66	53	50	61	51	48	6	50	24	M16	18
WL3			200	95	46	66	53	50	61	51	48	6				
WLF3	WLB3	WLT3	150	150	46	66	53	50	61	51	48	6	60	24	M20	22
WL4	WLB4	WLT4	200	200	46	66	53	50	61	51	48	6	75	27	M20	22
WL5			250	115	70	90	77	74	85	75	72	9				
WL55	WLB55	WLT55	200	200	72	92	79	76	87	77	74	10	97	27	M20	22
WL6	WLB6	WLT6	200	250	72	92	79	76	87	77	74	10	95	27	M20	22
WL7	WLB7	WLT7	250	330	70	90	77	74	85	75	72	9	125	117	M24	26

Hohlfedern - *tonnenförmig*

Art. Nr. TO25/34

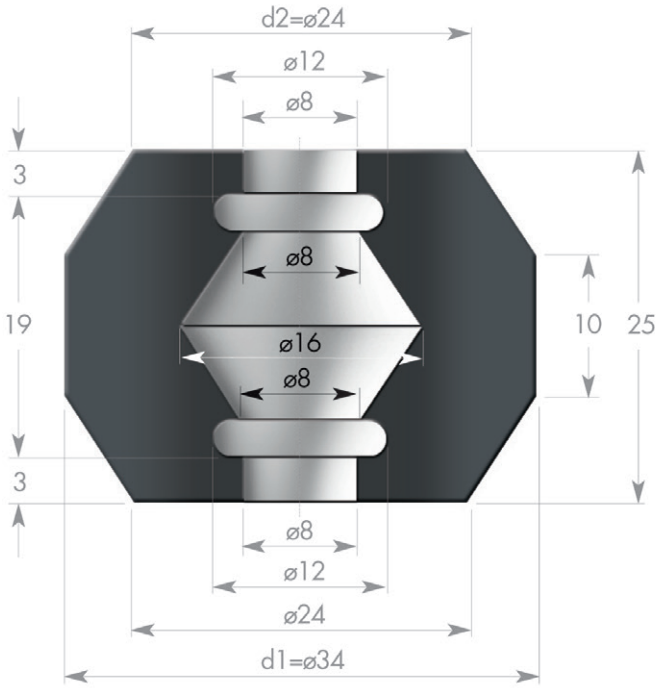

Art. Nr. TO36/70

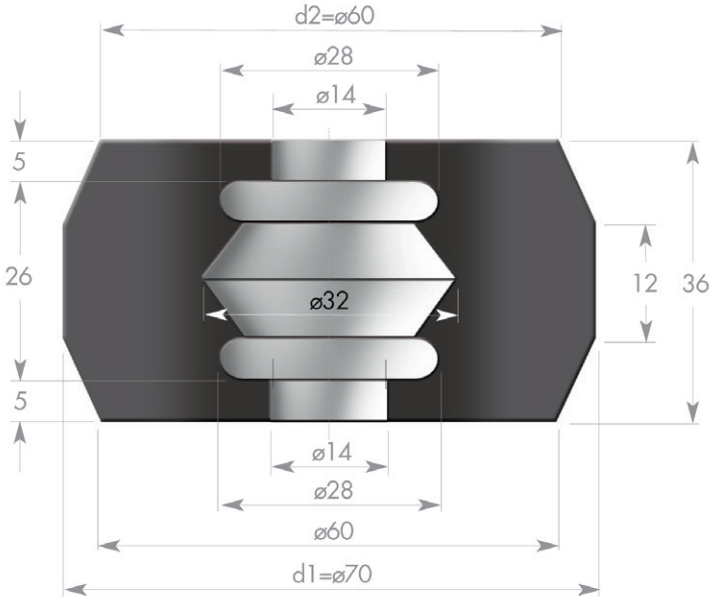

Art. Nr. TO55/55

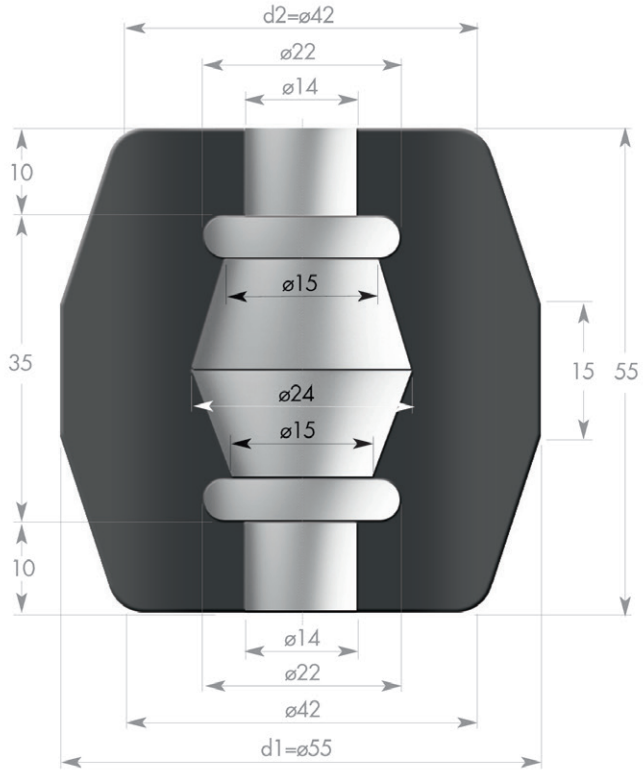

Art. Nr. TO56/90

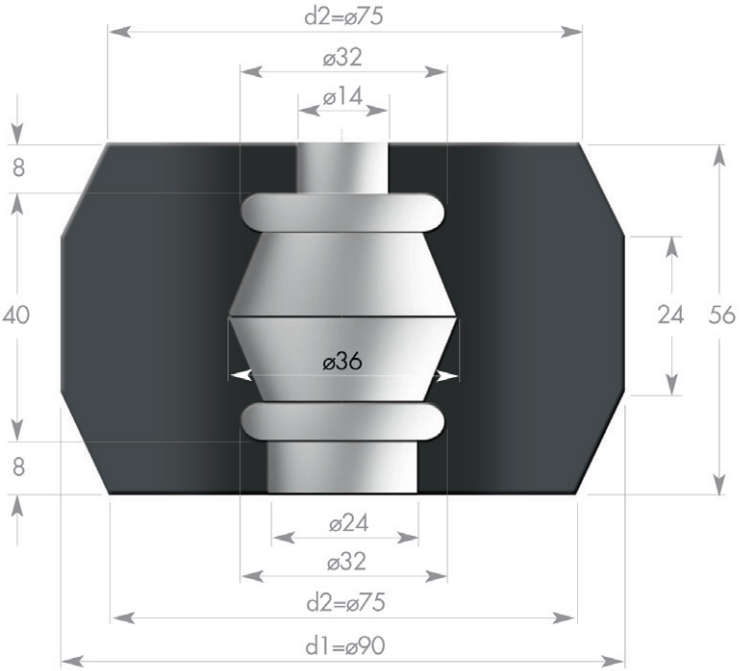

Hohlfedern - *tonnenförmig*

Art. Nr. TO56/140

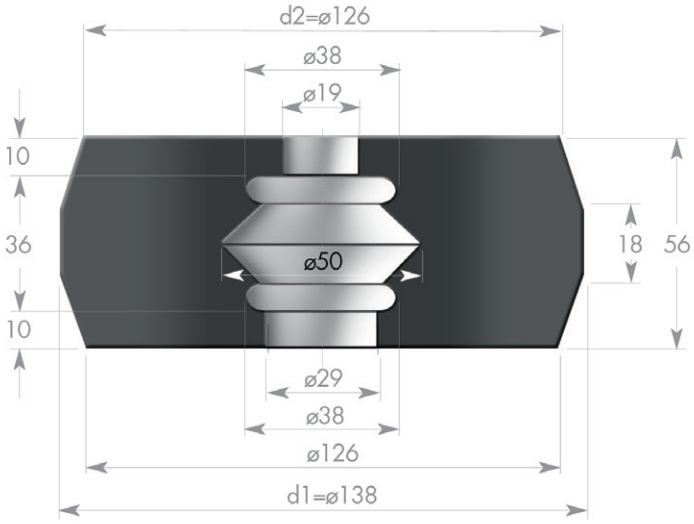

Art. Nr. TO60/75

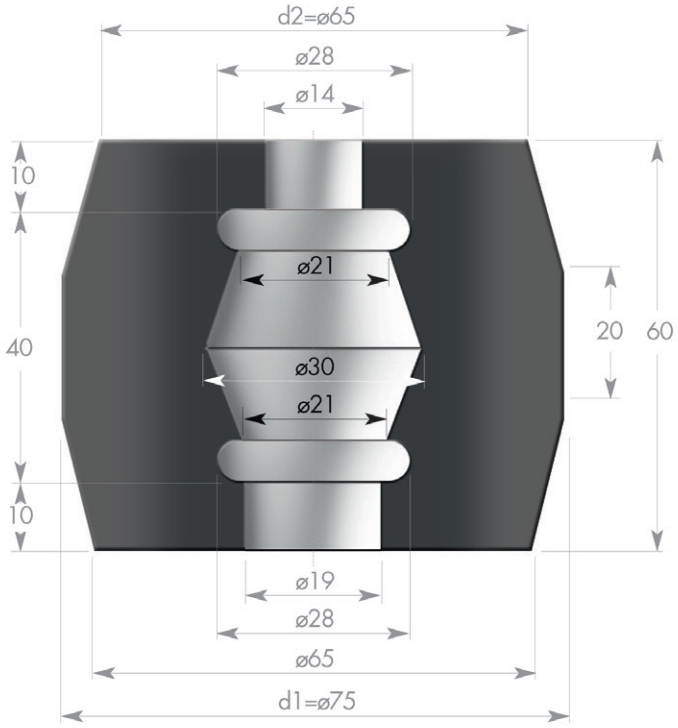

Art. Nr. TO70/85

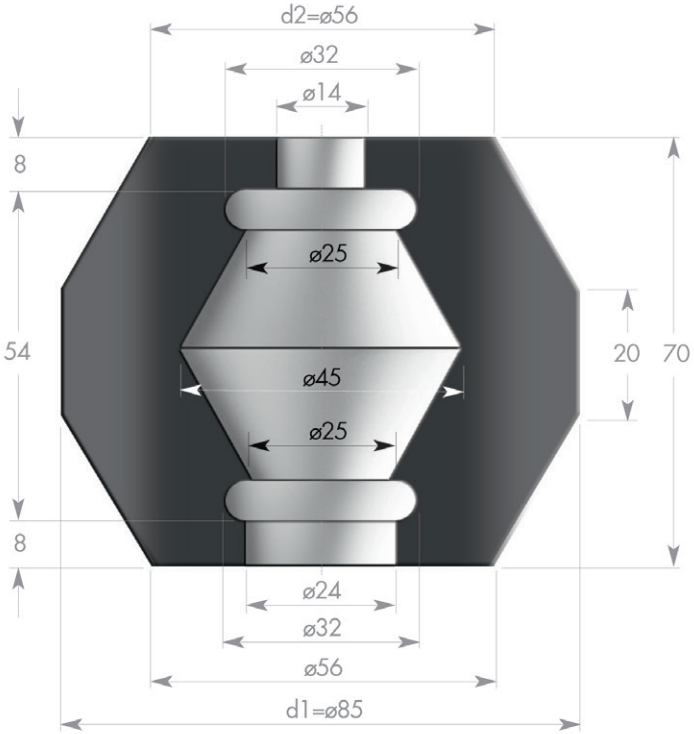

Art. Nr. TO88/130

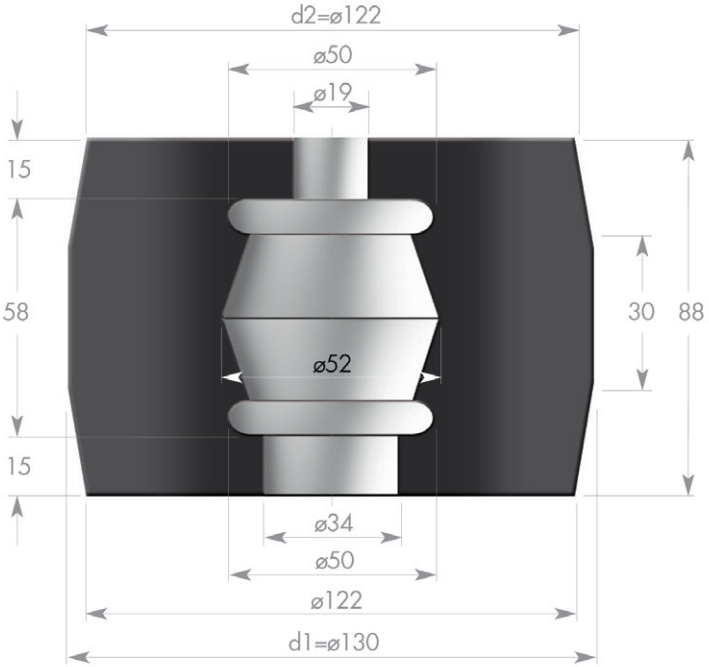

Hohlfedern - *tonnenförmig*

Art. Nr. TO90/108

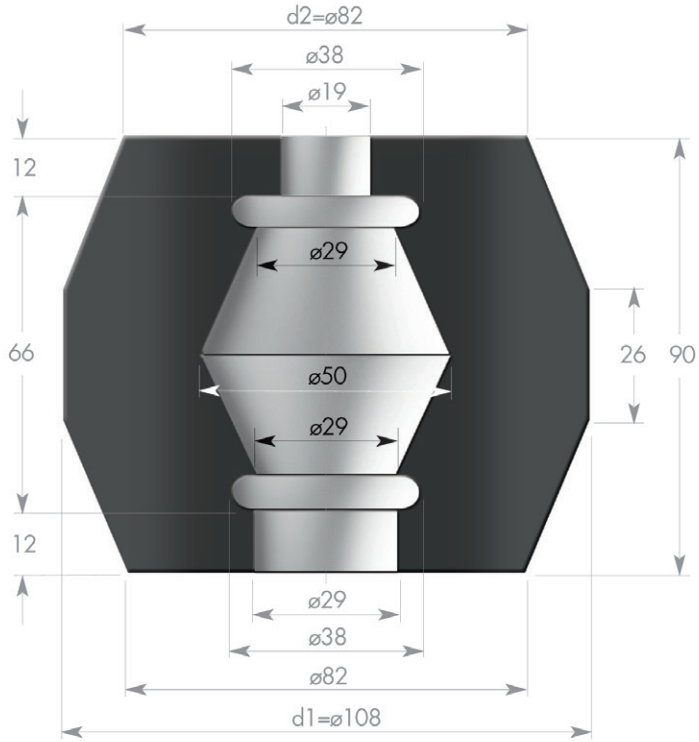

Art. Nr. TO95/140

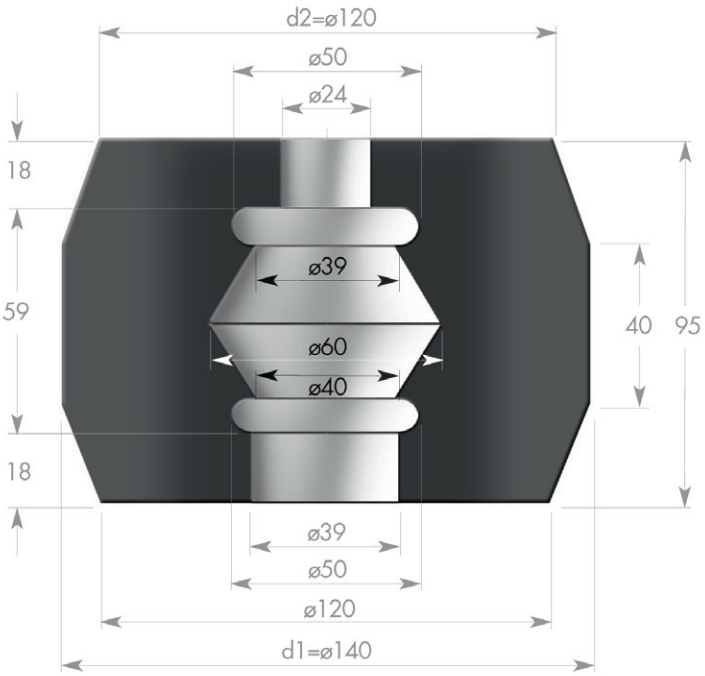

Art. Nr. TO110/120

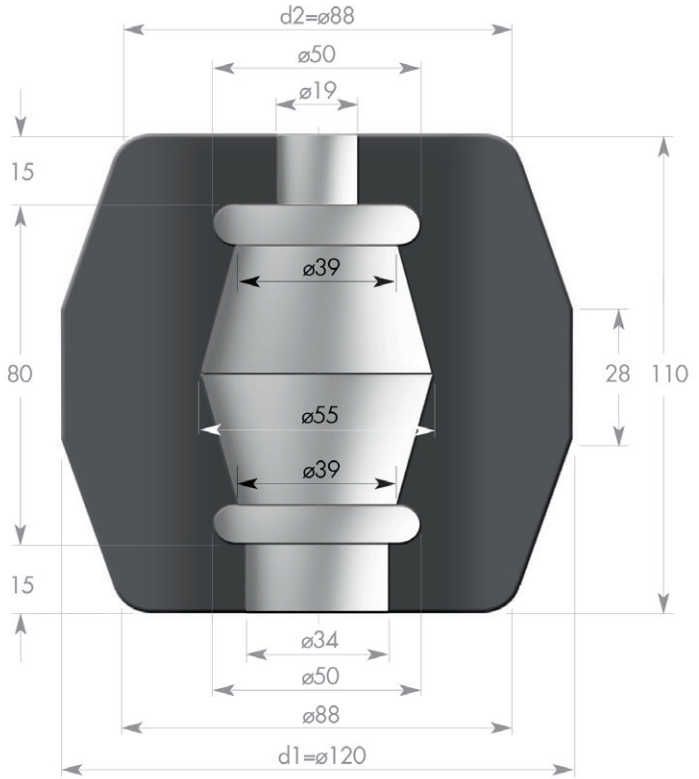

Art. Nr. TO120/140

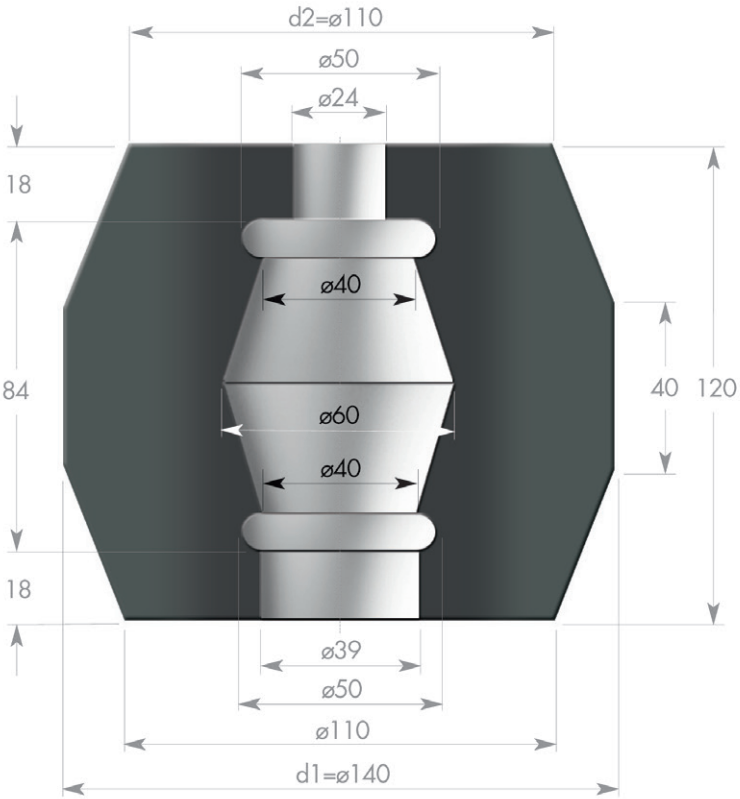

Hohlfedern - *tonnenförmig*

Art. Nr. TO140/125

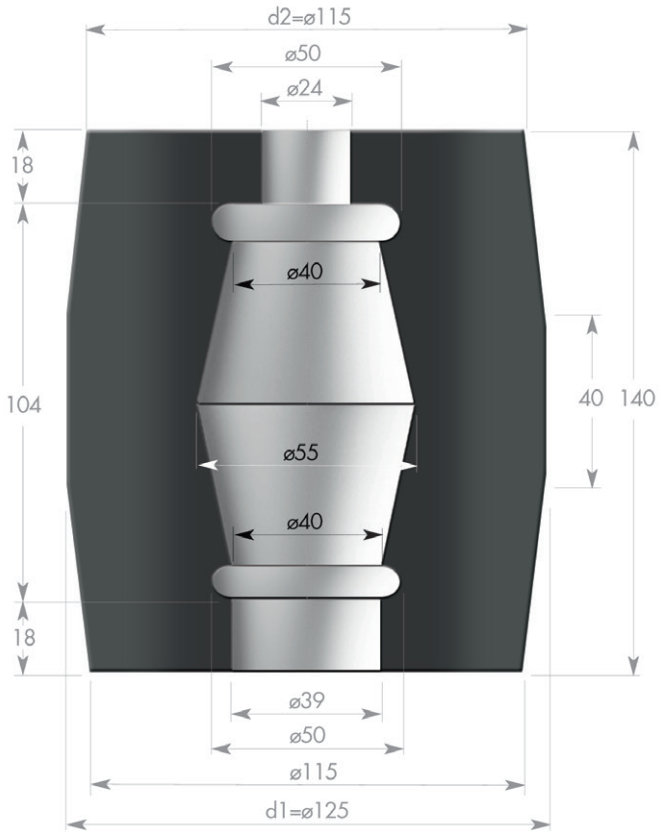

Art. Nr. TO150/155

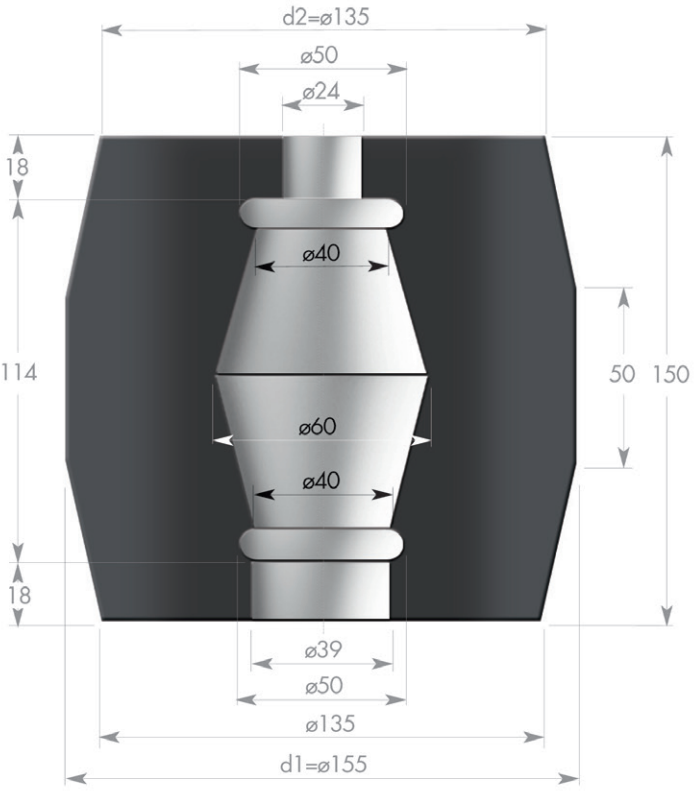

Art. Nr. TO180/188

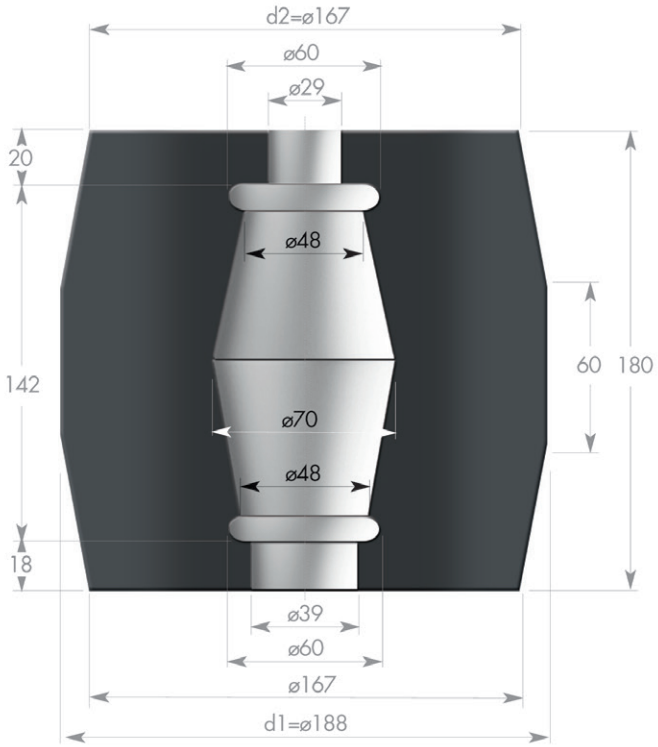

Hohlfedern - *Gummi und Polyurethan*

Material: Gummi CR 70° Shore oder Original Vulkollan® D15 90° Shore, rot

Weitere Abmessungen und Härten auf Anfrage

Bitte geben Sie bei Ihren Anfragen die gewünschte Qualität an

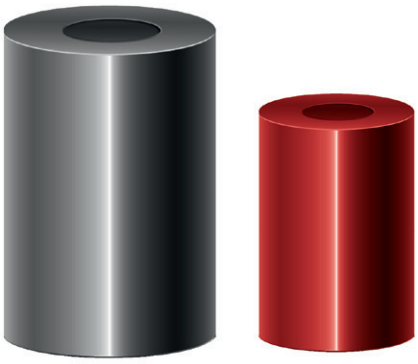

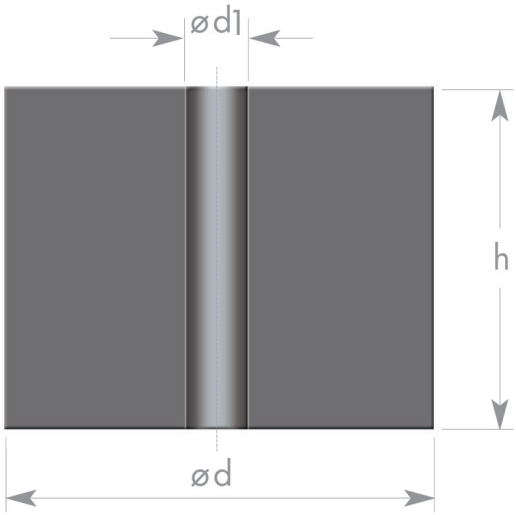

Art. Nr.	ød	ød1	h
1612	16	6,5	12
1616	16	6,5	16
1620	16	6,5	20
1625	16	6,5	25
16300*	16	6,5	300
2016	20	8,5	16
2020	20	8,5	20
2025	20	8,5	25
2032	20	8,5	32
20300*	20	8,5	300
2520	25	10,5	20
2525	25	10,5	25
2532	25	10,5	32
2540	25	10,5	40
25300*	25	10,5	300
3232	32	13,5	32
3240	32	13,5	40
3250	32	13,5	50
3263	32	13,5	63
32300*	32	13,5	300
4032	40	13,5	32
4040	40	13,5	40
4050	40	13,5	50
4063	40	13,5	63
4080	40	13,5	80
40300*	40	13,5	300

Art. Nr.	ød	ød1	h
5032	50	17	32
5040	50	17	40
5050	50	17	50
5063	50	17	63
5080	50	17	80
50100	50	17	100
50400*	50	17	400
6332	63	17	32
6340	63	17	40
6350	63	17	50
6363	63	17	63
6380	63	17	80
63100	63	17	100
63125	63	17	125
63400*	63	17	400
8032	80	21	32
8040	80	21	40
8050	80	21	50
8063	80	21	63
8080	80	21	80
80100	80	21	100
80125	80	21	125
80400*	80	21	400

Art. Nr.	ød	ød1	h
10032	100	21	32
10040	100	21	40
10050	100	21	50
10063	100	21	63
10080	100	21	80
100100	100	21	100
100125	100	21	125
100300*	100	21	300
12532	125	27	32
12540	125	27	40
12550	125	27	50
12563	125	27	63
12580	125	27	80
125100	125	27	100
125125	125	27	125
125160	125	27	160
125300*	125	27	300

* Nur in Qualität Vulkollan® lieferbar

Schnellbefestigungselemente T - Flex

T-Flex und **T-Block** - Elemente werden zur Schwingungs- und Schockisolierung sowie Körperschalldämmung eingesetzt.
Die Elemente zeichnen sich durch eine schnelle, sichere Montage aus, welche beliebig oft lösbar ist, sofern es die Konstruktion erfordert. Neben der hervorragenden Befestigungsfunktion schützen diese elastischen Elemente gegen Schwingungs- und Stoßbeanspruchung und verringern die Übertragung von Körperschall.

Die Einsatzfälle sind vielseitig: wie z.B. Befestigung von Rahmen, Gehäusen, Blechverkleidungen, Montage von Lüftern, Motoren, Ventilatoren in Schränken oder auf Konsolen. Verankerung von Geräten in Sacklöchern, Abdichtung gegen Öl, Wasser und Luft. Verbindung von Flanschen, Blechteilen und anderen Konstruktionselementen.

Im Gegensatz zu herkömmlichen, elastischen Elementen benötigen diese Teile lediglich eine Schraube zur Montage, vernieten oder kontern entfällt.

Beim Anschrauben baucht der Elastomerkörper und sorgt für eine feste sichere und köperschalldämmende Isolierung.

Schädliche Strukturresonanzen, wie sie besonders bei Blechkonstruktionen auftreten, werden bereits ab 120 bis 150 Hz aufwärts isoliert.

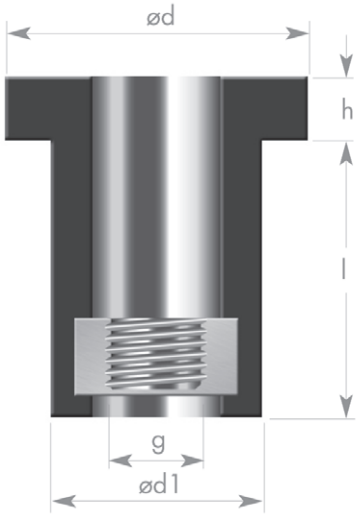

Qualität: CR - Chloroprene
widerstandsfähig gegen Öl
ozonbeständig

Einsatztemperatur: -30 °C bis +80 °C.

Art. Nr.	ød1	ød	l	h	g
Q3	7,2	9	9	2,5	M3
Q4	9,3	12	11,5	3	M4
Q5	10,2	15	14,5	3,5	M5
Q6	12,7	18	17	4	M6
Q8	16,6	24	22	5	M8
Q9/A2/M6	29,0	34	35	8	M6
Q9	29,0	34	35	8	M10

T - Flex Einbausituation:

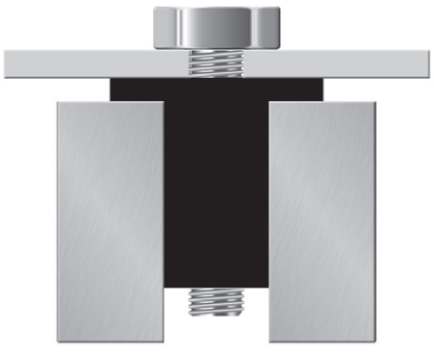

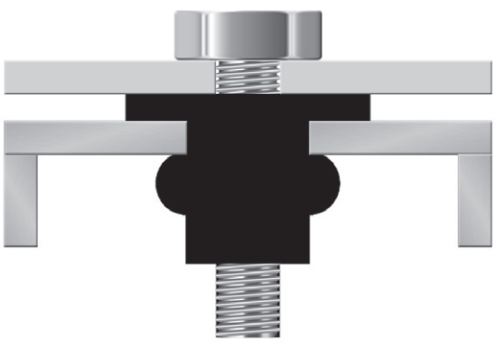

Flanschlagerbuchsen T - Block

Das **T - Block - Auflager** besteht aus einem Kautschukring, der an ein zentrales Rohr vulkanisiert ist.

- Innenaussteifung: Zylindrisches Rohr
- Vulkanisierter Kautschuk: Bestehend aus einem oberen Ring und einem unteren Stützbund.

Funktionsweise: Aufgrund seiner Konzeption hat das Auflager **T - Block** folgende Grundeigenschaften:

- Druckbeanspruchung des Kautschuks
- Anti - Rückprall - Effekt
- Ermöglicht die Ausführung von Sicherheitsmontagen

Vorteile: Einfache Montage, einfache Konzeption, Wirtschaftlichkeit, hoher Lastbereich

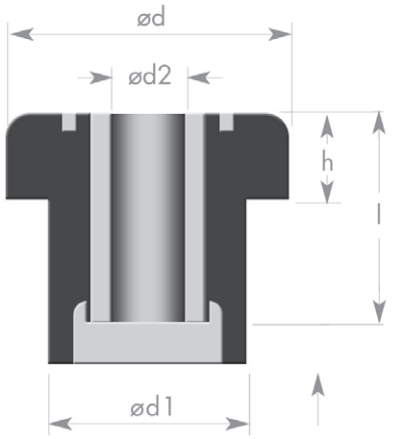

Qualität: CR - Chloroprene
widerstandsfähig gegen Öl
ozonbeständig

Einsatztemperatur: -30 °C bis +80 °C.

Art. Nr.	ød1	l	ød2	ød	h
TB-1	20,6	17,5	10	27,7	5,6
TB-2	31,5	25,4	13	44,5	10,4
TB-3	34,3	36	13	50,8	13,5
TB-4	41,1	44,5	16	63,5	15,7
TB-5	38	23	16	64	16
TB-5/S	38	23	16	64	16
		Gummi und Metallbuchse l = gleich lang			
TB-6	56,6	50,8	20	95	25,4

Technische Daten

Art. Nr.	Härte°	Stat. Nennlast daN	Durchbiegung mm
TB-1	45 / 60	35 / 50	0,7
TB-2	45 / 60	75 / 100	1,2
TB-3	60 / 75	150 / 330	1,2

Art. Nr.	Härte°	Stat. Nennlast daN	Durchbiegung mm
TB-4	60 / 75	250 / 500	2
TB-5	45 / 60	400 / 1.000	2,1
TB-6	45 / 65	700 / 1.000	3

T - Block Einbausituation:





Art.Nr. TB-5/S wird paarweise montiert

Gummi-Metall-Auflager *(Kipperauflager)*

Gummiqualität:

NK/SBR 90° Shore

Metallplatten:

Aluminium oder ST37

Weitere Abmessungen auf Anfrage

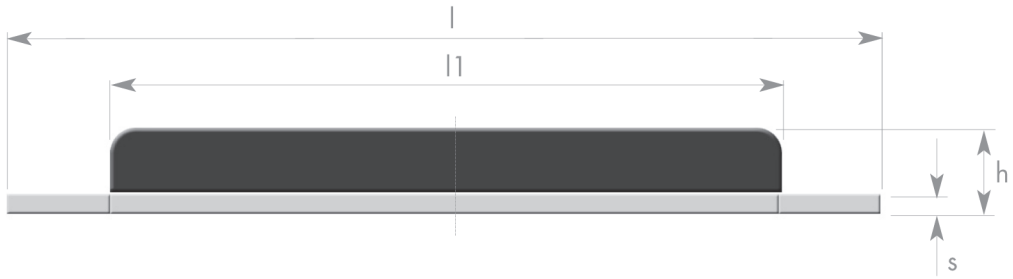



Art. Nr.	l	l1	b	b1	h	s
KN-0	200	130	100	100	10	3
KN-1	148	100	98	98	20	4
KN-2	208	160	98	98	20	4
KN-3	600	550	105	95	20	4

Gummi-Rampenpuffer

Qualität: NK 70° Shore
Lochmittelabstand jeweils 250 mm

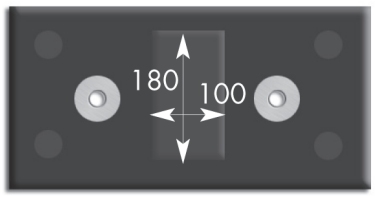

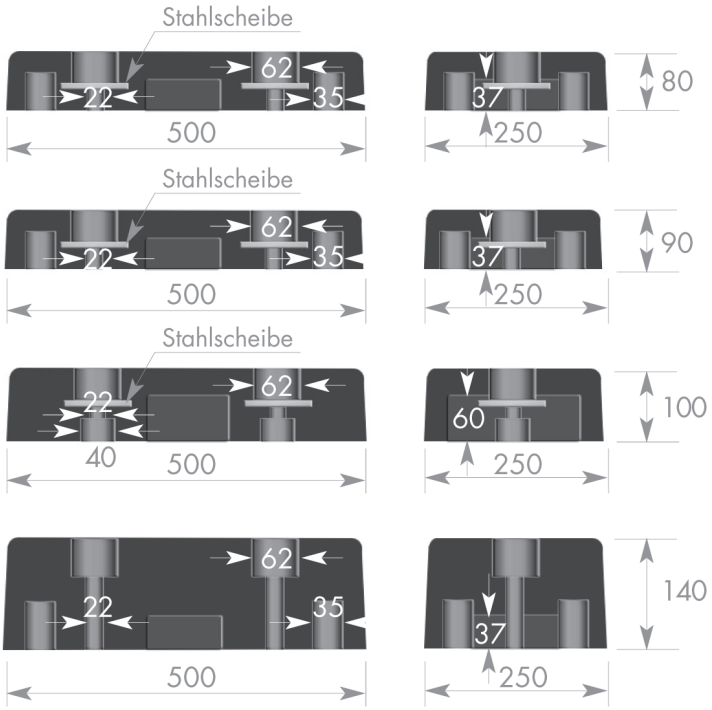

Art. Nr.	Länge	Breite	Höhe
50025080	500	250	80
50025090	500	250	90
500250100	500	250	100
500250140	500	250	140

Montageplatte für Gummipuffer 500x250x100

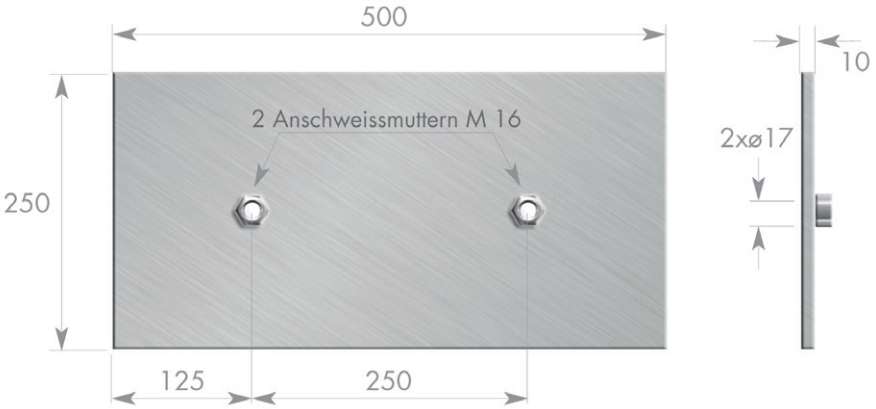

Stahlplatte mit 2 gebohrten Löchern
und 2 angeschweißten Muttern

Wahlweise grundiert oder verzinkt

Art. Nr.	Länge	Breite	Höhe	Gewinde
870111508 grundiert	500	250	10	M16
870211508 verzinkt	500	250	10	M16

Rammpuffer – 2 - Loch



Art. Nr.	h	l	b	l-anz	l-ab
133007-15	15	125	40	2	60
133007-40	40	120	40	2	60
133007-40/S	40	125	35	2	60
133007-50	50	125	43	2	60
133007-70	70	120	43	2	60

Elastische Anschlagpuffer *oval oder länglich*

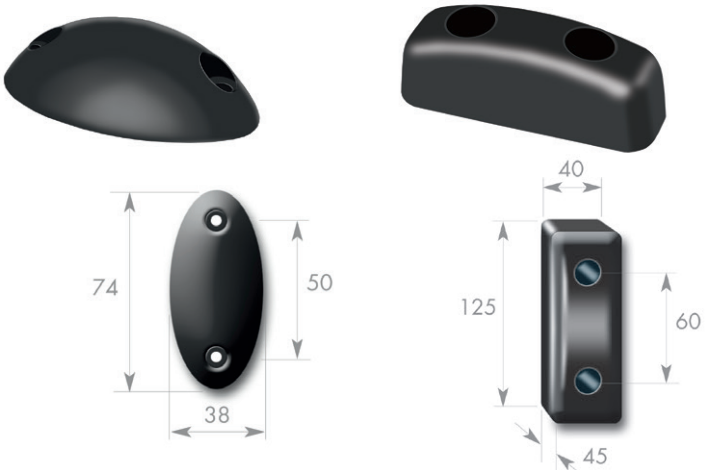

Art. Nr.	h	l	b	l-anz	l-ab
601300 oval	24	74	38	2	50
601310 länglich	45	125	40	2	60

Rammpuffer – 2-, 3-, 4-Loch



133000, 133003

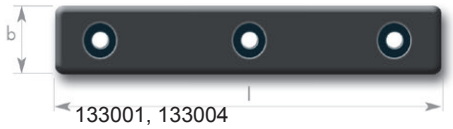

133001, 133004



133002, 133005, 133013, 4008070

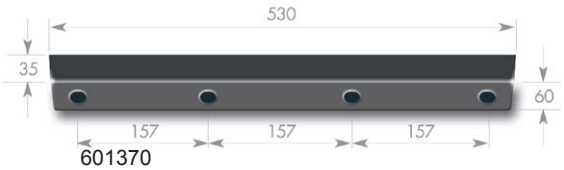

601370

Art. Nr.	h	l	b	l-anz	l-ab
133000	60	200	52	2	120
133003	80	200	52	2	120
133001	60	300	52	3	115
133004	80	300	52	3	115
133002	60	400	52	3	165
133005	80	400	52	3	165
133013	50	400	50	3	162
4008070	70	400	80	3	160
601370	35	530	60	4	157

Rammpuffer *abgeschrägt oder rechteckig*

133010, TM4003

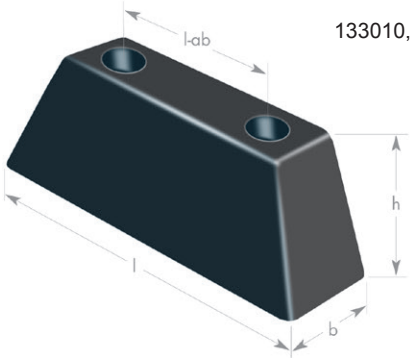

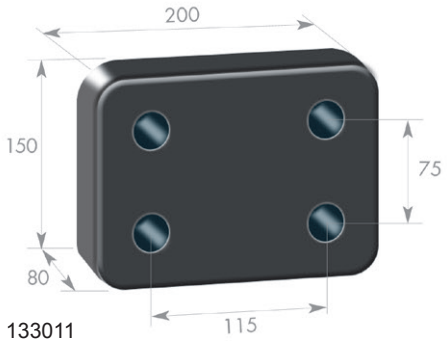

133011

Art. Nr.	h	l	b	l-anz	l-ab
133010	93	243	82	2	120
TM4003	70	170	90	2	82
133011	80	200	150	4	75/115

h=Höhe, l=Länge, b=Breite, l-anz=Lochanzahl, l-ab=Lochabstand

Rammschutzleiste

Qualität: Hart-PVC
in Stücklängen à 3.000 mm



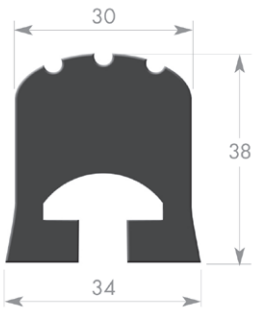

Art. Nr.	Abmessungen
001055/3	siehe Zeichnungsskizze

Haubenhalter *groß und klein*

Qualität: EPDM
Komplett mit weiß verzinkten Metallteilen



Art. Nr.	Länge
123000	125 mm - große Ausführung
122999	63 mm - kleine Ausführung

Rammprofile

Qualität: EPDM 70° Shore
in Stücklängen à 5.200 mm

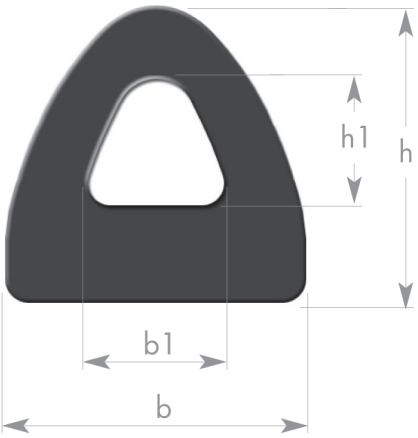

Art. Nr.	h	b	h1	b1	kg/m
RP22-40*	22	40	12	24	0,5
RP52-60	52	60	30	30	2
RP67-79	67	79	40	48	3
RP90-110	90	110	55	70	7

* RP22x40 in Stücklängen à 10.000 mm

Art. Nr.	h	b	h1	b1	kg/m
RP22-40/W	22	40	12	24	0,5

Qualität: TPE 60 +/- 5° Shore, weiß
nicht kontaktfärbend

in Rollen zu 25 lfm

Stoßstangenabschluss

Qualität: EPDM 70°-80° Shore

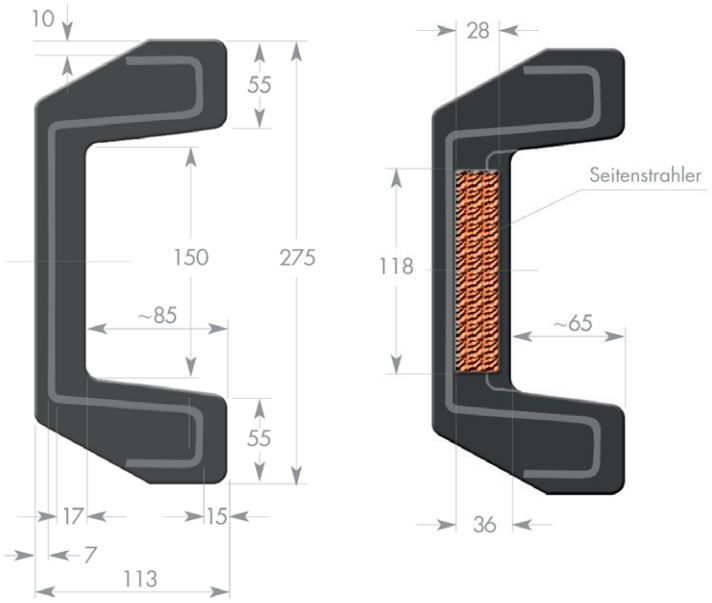

Art. Nr.	Abmessungen
TE734	siehe Zeichnungsskizze

Haubenhalter

Qualität: EPDM 50° +/- 5° Shore, schwarz

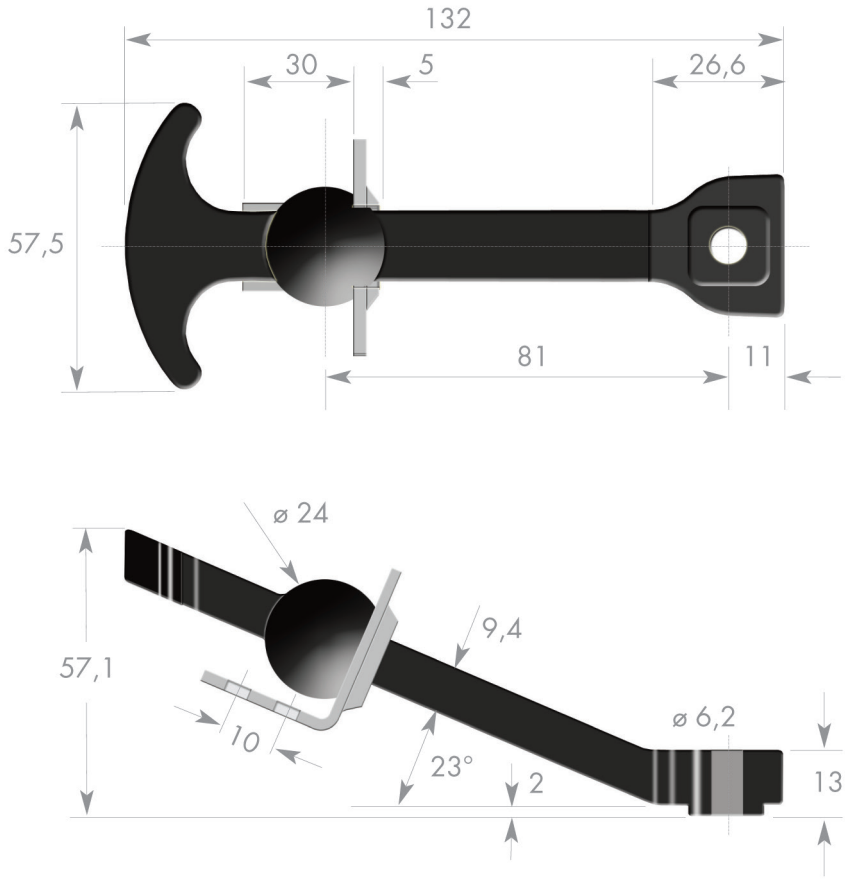

Art. Nr.	Abmessungen	Material
P-1353-10/EPDM	siehe Zeichnungsskizze	
P-1353-11	Anhaker zu P-1353-10/EPDM	Stahl blank

Warn- und Schutzprofile

Warn- und Schutzprofile werden aus Polyurethanschaum gefertigt. Durch ein besonderes Herstellungsverfahren sind diese Profile sehr flexibel und die Warnmarkierung ist gegen Farbabrieb geschützt. Alle Profile (Ausnahme Typ B und Typ BB) sind mit stark haftendem Klebestreifen ausgestattet. Die Profile fungieren als Knautschzone für Menschen, Maschinen und Inventar. Sie absorbieren harte Stöße und verhindern so wirksam Verletzungen oder Sachschäden.

Das heißt: Ausfallzeiten durch Verletzungen oder hohe Reperaturkosten sind passé.



Technische Daten:

aus FCKW - freiem Polyurethan - Schaum, sehr stark haftender, licht- und alterungsbeständiger, modifizierter Acrylatkleber (Klebkraft 21N/25mm).
Temperaturbeständigkeit: -40 °C – +100 °C
für Innen- und Außeneinsatz.
Brandprüfung nach DIN4102 B 2.

Standardfarbe: gelb/schwarz

Warn- und Schutzprofile sind als 1 m Stücke, 5 m Rollen im Polybeutel, individuell zugeschnitten oder bis max. 50 m lieferbar

Art. Nr.	Bezeichnung	Nettogewicht	Länge
SP10010	Eckschutz Typ A	0,45 kg/m	1 m
SP10020	Eckschutz Typ A	0,45 kg/m	5 m
SP10040	Eckschutz Typ A	0,45 kg/m	lfm
SP11010	Eckschutz Typ AA	0,60 kg/m	1 m
SP11020	Eckschutz Typ AA	0,60 kg/m	5 m
SP11040	Eckschutz Typ AA	0,60 kg/m	lfm
SP10015	Eckschutz Typ E	0,25 kg/m	1 m
SP10024	Eckschutz Typ E	0,25 kg/m	5 m
SP10044	Eckschutz Typ E	0,25 kg/m	lfm
SP11110	Eckschutz Typ H	0,50 kg/m	1 m
SP11120	Eckschutz Typ H	0,50 kg/m	5 m
SP11140	Eckschutz Typ H	0,50 kg/m	lfm
SP11014	Eckschutz Typ H+	0,85 kg/m	1 m

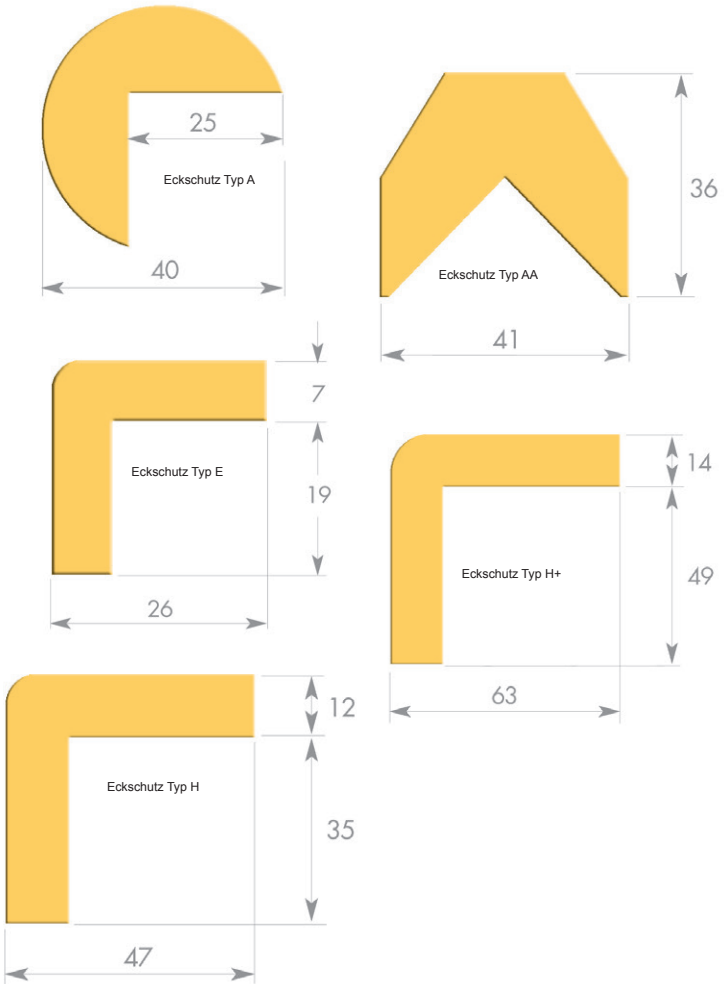

Warn- und Schutzprofile

Warn- und Schutzprofile sind als 1 m Stücke, 5 m Rollen im Polybeutel, individuell zugeschnitten oder bis max. 50 m lieferbar

Art. Nr.	Bezeichnung	Nettogewicht	Länge
SP10011	Kantenschutz Typ B	0,60 kg/m	1 m
SP10021	Kantenschutz Typ B	0,60 kg/m	5 m
SP10041	Kantenschutz Typ B	0,60 kg/m	lfm
SP11011	Kantenschutz Typ BB	0,65 kg/m	1 m
SP11021	Kantenschutz Typ BB	0,65 kg/m	5 m
SP11041	Kantenschutz Typ BB	0,65 kg/m	lfm
SP10019	Kantenschutz Typ G	0,45 kg/m	1 m
SP10026	Kantenschutz Typ G	0,45 kg/m	5 m
SP10046	Kantenschutz Typ G	0,45 kg/m	lfm
SP10012	Flächenschutz Typ C	0,55 kg/m	1 m
SP10022	Flächenschutz Typ C	0,55 kg/m	5 m
SP10042	Flächenschutz Typ C	0,55 kg/m	lfm
SP11012	Flächenschutz Typ CC	0,75 kg/m	1 m
SP11022	Flächenschutz Typ CC	0,75 kg/m	5 m
SP11042	Flächenschutz Typ CC	0,75 kg/m	lfm
SP10013	Flächenschutz Typ D	0,50 kg/m	1 m
SP10023	Flächenschutz Typ D	0,50 kg/m	5 m
SP10043	Flächenschutz Typ D	0,50 kg/m	lfm
SP10016	Flächenschutz Typ F	0,35 kg/m	1 m
SP10025	Flächenschutz Typ F	0,35 kg/m	5 m
SP10045	Flächenschutz Typ F	0,35 kg/m	lfm
SP10017	Rohrschutz Typ R30	0,45 kg/m	1 m
SP10027	Rohrschutz Typ R30	0,45 kg/m	5 m
SP10047	Rohrschutz Typ R30	0,45 kg/m	lfm
SP10014	Rohrschutz Typ R50	0,95 kg/m	1 m

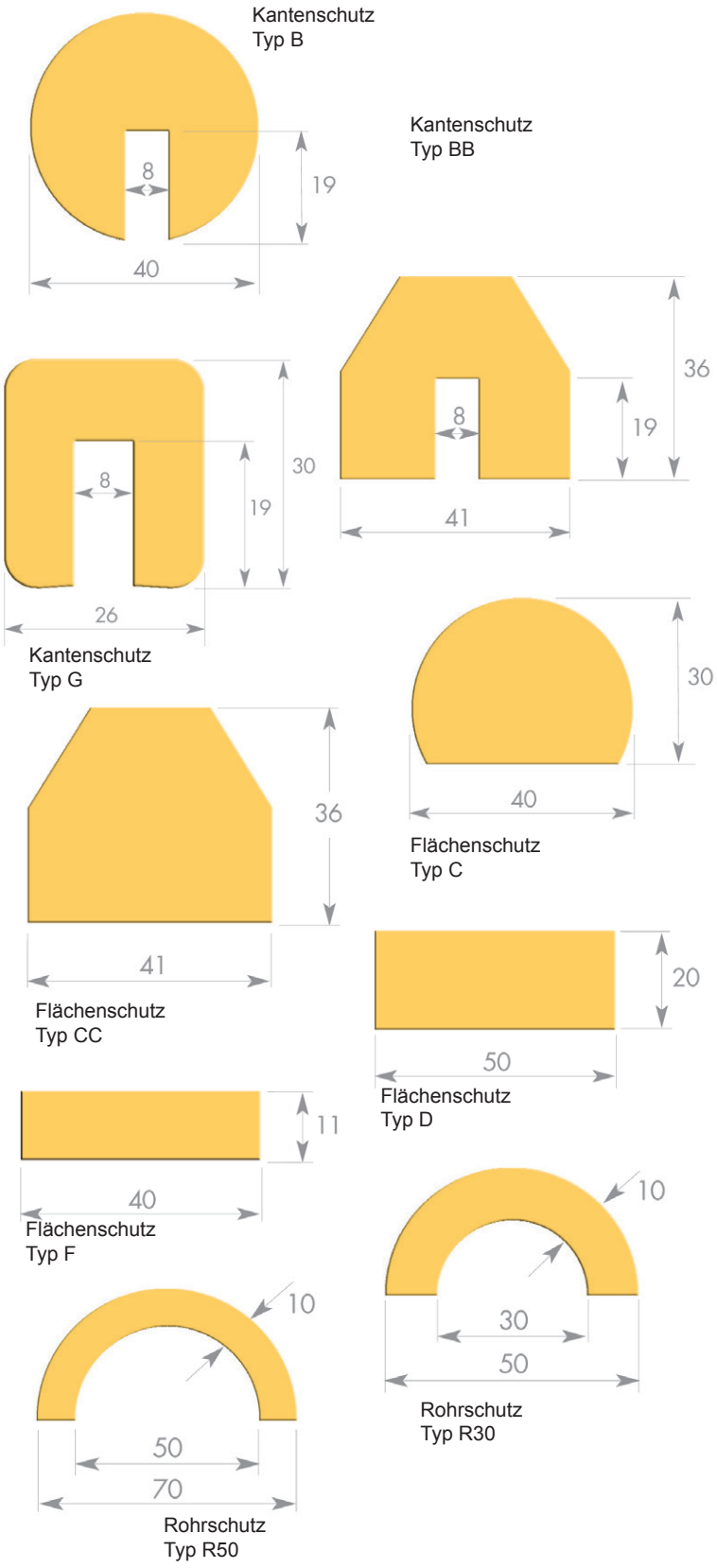

Schutzecken *für Warn- und Schutzprofile Typ A, E und H*

Material: PU - Schaum
selbstklebend

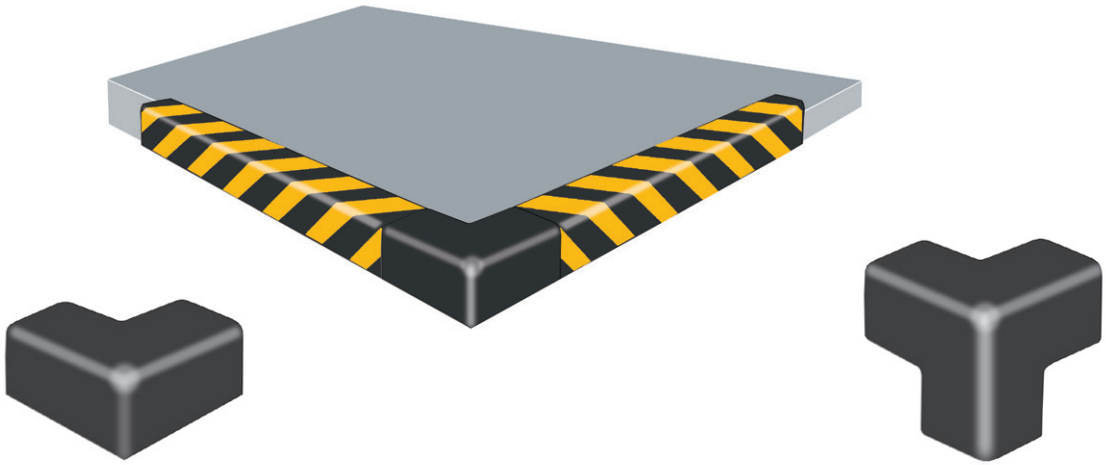

Schutzecken 2 dimensional

Art. Nr.	für Schutzprofil Typ	Farbe
SE10814	H	schwarz
SE10820	H	weiß
SE10812	E	schwarz
SE10818	E	weiß

Schutzecken 3 dimensional

Art. Nr.	für Schutzprofil Typ	Farbe
SE10815	H	schwarz
SE10821	H	weiß
SE10813	E	schwarz
SE10819	E	weiß

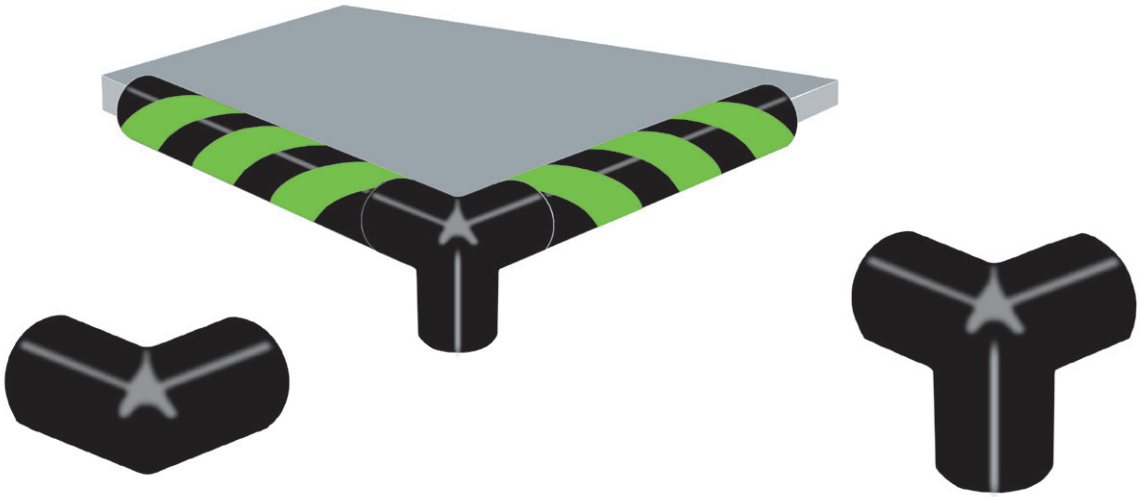

Schutzecken abgerundet 2 dimensional

Art. Nr.	für Schutzprofil Typ	Farbe
SE10810	A	schwarz
SE10816	A	weiß

Schutzecken abgerundet 3 dimensional

Art. Nr.	für Schutzprofil Typ	Farbe
SE10811	A	schwarz
SE10817	A	weiß

Schmutzfänger

Die Schmutzfänger werden inkl. Befestigungsschienen und Schrauben geliefert

Anfertigungsware - keine Lagerware
Andere Ausführungen auf Anfrage



mit Aufdruck / Siebdruck

Art. Nr.	Breite	Höhe
237	240	300
247	350	300
287	400	300

Art. Nr.	Breite	Höhe
257	450	350
267	530	370
277	620	400



mit Reliefdruck

Art. Nr.	Breite	Höhe
289	400	300
259	450	350
269	530	370

Art. Nr.	Breite	Höhe
279	620	400
251	600	350
252	600	400



schwarz - ohne Druck

Art. Nr.	Breite	Höhe
236	240	300
246	350	300
286	400	300
256	450	350

Art. Nr.		Breite	Höhe
266		530	370
276		620	400
741	zweiteilig	2400	380
841	einteilig	2400	380

Krananschlagpuffer Typ GP-QP - *mit quadratischer Grundplatte*

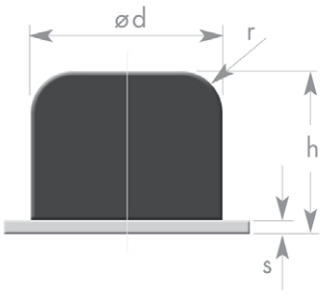

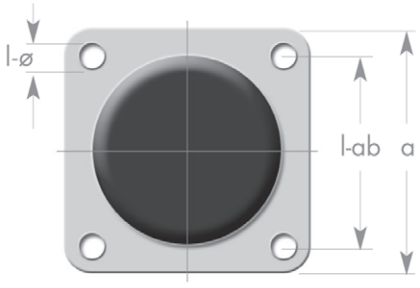

Material: Standard in NK/SBR 70° +/- 5 Shore
andere Qualitäten auf Anfrage

Metallteile: ST37, weiß verzinkt, CRVI - frei

Art. Nr.	ød	h	a	l-ab	l-ø	r	s
40x32	40	32	50	40	5,5	8	2
50x40	50	40	63	50	6,5	10	3
63x50	63	50	80	63	6,5	12,5	4
80x63	80	63	100	80	9	18	5
100x80	100	80	125	100	9	20	6
125x100	125	100	160	125	11	25	6
160x125	160	125	200	160	11	32	8
200x160	200	160	250	200	13	40	8

Krananschlagpuffer Typ GP-1I - *mit Innengewinde*

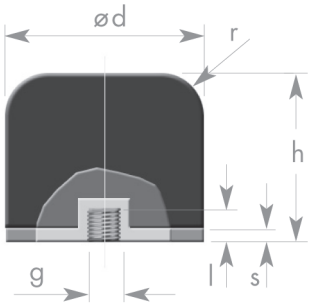

Material: Standard in NK/SBR 70° +/- 5 Shore
andere Qualitäten auf Anfrage

Metallteile: ST37, weiß verzinkt, CRVI - frei

Art. Nr.	ød	h	g	r	s	l
40x32	40	32	M8	8	2	8
50x40	50	40	M10	10	2	10
63x50	63	50	M10	12,5	3	10
80x63	80	63	M12	18	3	12
100x80	100	80	M12	20	3	12
125x100	125	100	M16	25	4	16
160x125	160	125	M16	32	6	16
200x160	200	160	M20	40	6	20

Krananschlagpuffer Typ GP-1G - *mit einem Außengewinde*

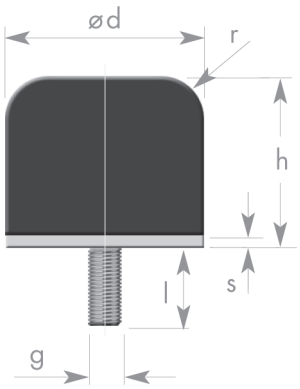

Material: Standard in NK/SBR 70° +/- 5 Shore
andere Qualitäten auf Anfrage

Metallteile: ST37, weiß verzinkt, CRVI - frei

Art. Nr.	ød	h	g	l	r	s
40x32	40	32	M8	23	8	2
50x40	50	40	M10	28	10	2
63x50	63	50	M10	28	12,5	3
80x63-M10	80	63	M10	28	18	3
80x63-M12	80	63	M12	37	18	3
100x80	100	80	M12	37	20	3
125x100	125	100	M16	36	25	4
160x125	160	125	M16	44	32	6
200x160	200	160	M20	44	40	6

Krananschlagpuffer Typ GP-2G - *mit zwei Außengewinden*

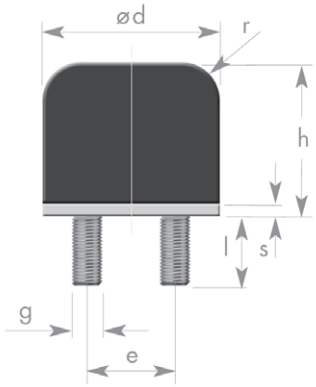

Material: Standard in NK/SBR 70° +/- 5 Shore
andere Qualitäten auf Anfrage

Metallteile: ST37, weiß verzinkt, CRVI - frei

Art. Nr.	ød	h	g	l	r	e	s
100x80	100	80	M12	37	20	50	3
125x100	125	100	M16	36	25	63	4
160x125	160	125	M16	44	32	80	6
200x160	200	160	M20	44	40	100	6

Zell-Anschlagpuffer *aus Polyurethan / Krananschlagpuffer*

Polyurethan hat hervorragende Dämpfungseigenschaften bei minimaler Querdrehung, ideal für Pufferelemente. Es ist beständig gegen aliphatische Kohlenwasserstoffe wie Öle und Fette sowie gegen Ozon, UV-Strahlung und Alterung.
Der Werkstoff ist im Temperaturbereich von -35 °C bis +80 °C einsetzbar. Kurzzeitige Temperaturspitzen bis ca. 100 °C sind zulässig.

Anschlagpuffer aus mikrozelligen Polyurethan-Elastomer stehen als Standardprogramm zur Verfügung. Sie finden im allgemeinen Maschinenbau sowie im Kranbau Verwendung. Die Puffer werden mit Zentralbefestigung (Außen- und Innengewinde), zwei Gewindebolzen oder quadratischer Grundplatte geliefert. Die Anschlussmaße für beide Ausführungen sind in den Tabellen auf den folgenden Seiten ersichtlich. Durch ein besonderes Herstellungsverfahren werden die Zellkörper direkt an die Grundplatten angeschäumt, hierbei sind die patentierten Kunststoffgrundplatten besonders zu beachten. Als weitere Sicherheit ist der zusätzliche Einsatz einer Seilsicherung möglich.

Die Anschlagpuffer des Standard-Programms werden lagermäßig geführt. Je nach Anwendungsfall kann die Pufferausführung angepasst werden, z.B. durch unterschiedliche Raumgewichte oder auch verschiedene Befestigungsarten. Für den Einsatz in Bereichen mit erhöhter Luftfeuchtigkeit oder im Tropenklima ist ein hydrolysestabiles Material lieferbar.

Pro Pufferdurchmesser stehen drei Bauhöhen im Verhältnis
Durchmesser zur Höhe zur Verfügung:

PG – Puffergrößen:

Puffergröße 1, zylindrische Ausführung: ø : Höhe = 1 : 0,5 – Stirnflächen genoppt

Puffergröße 2, konische Ausführung ø : Höhe = 1 : 1,0 – Stirnflächen glatt, ab ø 250 mm genoppt

Puffergröße 3, zylindrische Ausführung ø : Höhe = 1 : 1,5 – Stirnflächen genoppt

Zur weiteren Reduzierung der Endkräfte bei Verwendung der Anschlagpuffer als Kranpuffer ist es möglich je einen Puffer am Kran und am Anschlag gegeneinander anzuordnen. Um ein Ausknicken der Puffer zu vermeiden, empfiehlt sich dieses aber nur bei den nachstehenden Kombinationsmöglichkeiten.

Für Puffer Größe 1 sind als Gegenpuffer Größe 1, 2, 3 verwendbar
Für Puffer Größe 2 sind als Gegenpuffer Größe 1, 2 verwendbar
Für Puffer Größe 3 sind als Gegenpuffer Größe 1 verwendbar

Für den Einbau ist zu beachten:

1. Max. Einfederung bis 80 % der Pufferhöhe
2. Max. Querdehnung bis 50 % des Pufferdurchmessers
3. Gegenfläche des Puffers aus Riffelblech sollte mindestens 1,5 x Pufferdurchmesser groß sein, wenn kein Zellkunststoffpuffer gleichen Durchmessers als Gegenpuffer verwendet wird.

Bedienungsanleitungen sowie Materialdatenblätter sind auf Anfrage erhältlich.

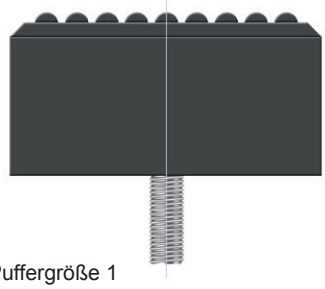

Puffergröße 1

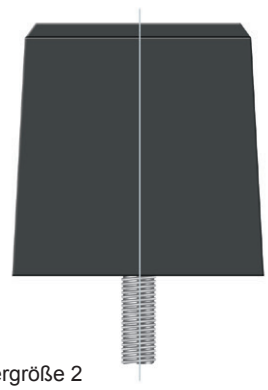

Puffergröße 2

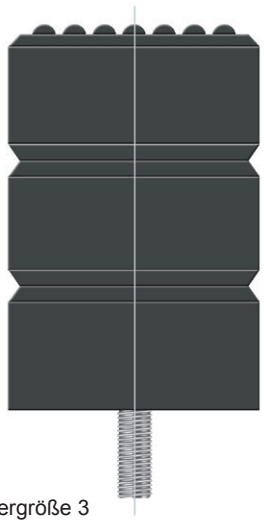

Puffergröße 3

Zell-Anschlagpuffer *aus Polyurethan / Krananschlagpuffer*

Anwendungen im Kranbau, Aufzugsbau und allgemeinen Maschinenbau

Die Puffer können mit quadratischer Grundplatte, Zentralbefestigung (Außengewinde oder Innengewinde) sowie mit zwei Gewindebolzen geliefert werden.

Material: Zelliges Polyurethan-Elastomer
Raumgewicht von 0,5 bis 0,55 g / cm^3

Zellpuffer - *mit quadratischer Grundplatte*

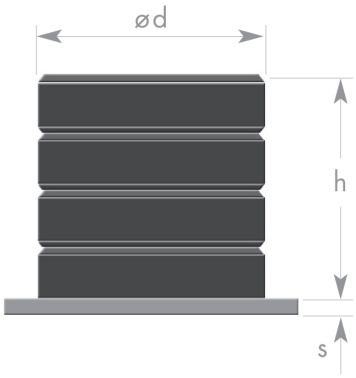

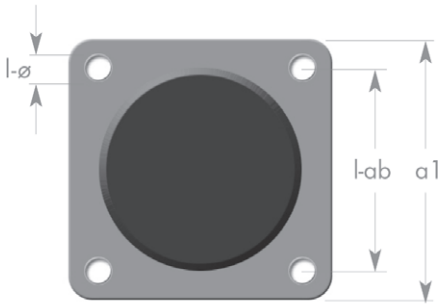

Material Grundplatten:

ød = 80 - 200 mm: Aluminium
auch mit Kunststoffgrundplatte lieferbar

ød = 250 - 600 mm: Stahl, rostgeschützt

Art. Nr.	PG	ødxh	a	l-ab	s	l-ø
202801045	1	80x40	110	80	10	13,8
202802045	2	80x80	110	80	10	13,8
202803045	3	80x120	110	80	10	13,8
202101045	1	100x50	125	100	10	14
202102045	2	100x100	125	100	10	14
202103045	3	100x150	125	100	10	14
202121045	1	125x63	160	125	12	18
202122045	2	125x125	160	125	12	18
202123045	3	125x190	160	125	12	18
202161045	1	160x80	200	160	12	18
202162045	2	160x160	200	160	12	18
202163045	3	160x240	200	160	12	18
202201045	1	200x100	250	200	14	22
202202045	2	200x200	250	200	14	22
202203045	3	200x300	250	200	14	22

Art. Nr.	PG	ødxh	a	l-ab	s	l-ø
202251045	1	250x125	315	250	15	22
202252045	2	250x250	315	250	15	22
202253045	3	250x375	315	250	15	22
202311045	1	315x158	400	315	15	22
202312045	2	315x315	400	315	15	22
202313045	3	315x475	400	315	15	22
202401045	1	400x200	500	400	20	26
202402045	2	400x400	500	400	20	26
202403045	3	400x600	500	400	20	26
202501045	1	500x250	630	500	20	26
202502045	2	500x500	630	500	20	26
202503045	3	500x750	630	500	20	26
202601045	1	600x300	730	600	20	26
202602045	2	600x600	730	600	20	26
202603045	3	600x900	730	600	20	26

Zellpuffer - *Zentralbefestigung mit Außen- oder Innengewinde*

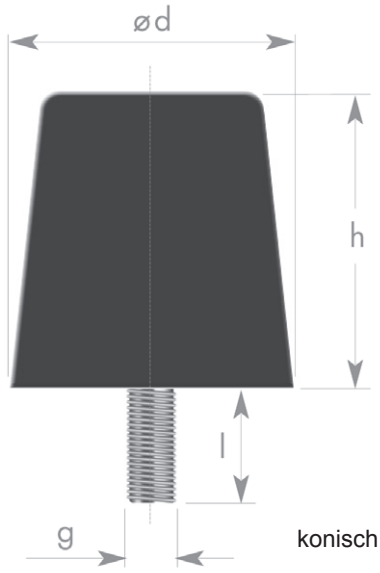

konisch

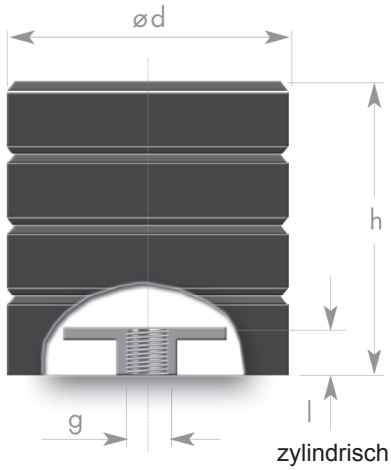

zylindrisch

		mit Außengewinde		
Art. Nr.	PG	ødxh	g	l
233701045	2	70x70	M12	35
233801045	1	80x40	M12	35
233802045	2	80x80	M12	35
233803045	3	80x120	M12	35
233101045	1	100x50	M12	35
233102045	2	100x100	M12	35
233103045	3	100x150	M12	35
233121045	1	125x63	M12	35
233122045	2	125x125	M12	35
233123045	3	125x190	M12	35
233161045	1	160x80	M12	35
233162045	2	160x160	M12	35
233163045	3	160x240	M12	35
233201045	1	200x100	M12	35
233202045	2	200x200	M12	35
233203045	3	200x300	M12	35
233251045	1	250x125	M24	80
233252045	2	250x250	M24	80
233253045	3	250x375	M24	80
233311045	1	315x158	M24	80
233312045	2	315x315	M24	80
233313045	3	315x475	M24	80
233401045	1	400x200	M30	80
233402045	2	400x400	M30	80
233403045	3	400x600	M30	80

		mit Innengewinde		
Art. Nr.	PG	ødxh	g	l
235701045	2	70x70	M12	12,5
235801045	1	80x40	M12	12,5
235802045	2	80x80	M12	12,5
235803045	3	80x120	M12	12,5
235101045	1	100x50	M12	12,5
235102045	2	100x100	M12	12,5
235103045	3	100x150	M12	12,5
235121045	1	125x63	M12	14
235122045	2	125x125	M12	14
235123045	3	125x190	M12	14
235161045	1	160x80	M12	14
235162045	2	160x160	M12	14
235163045	3	160x240	M12	14
235201045	1	200x100	M12	14
235202045	2	200x200	M12	14
235203045	3	200x300	M12	14
235251045	1	250x125	M24	25
235252045	2	250x250	M24	25
235253045	3	250x375	M24	25
235311045	1	315x158	M24	25
235312045	2	315x315	M24	25
235313045	3	315x475	M24	25
235401045	1	400x200	M30	30
235402045	2	400x400	M30	30
235403045	3	400x600	M30	30

Zellpuffer - *mit zwei Gewindebolzen / Krananschlagpuffer*

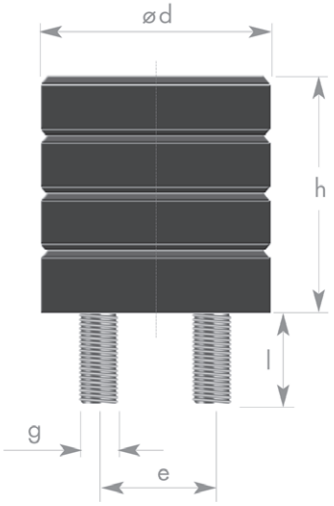

Art. Nr.	PG	ødxh	g	l	e
234101045	1	100x50	M12	35	50
234102045	2	100x100	M12	35	50
234103045	3	100x150	M12	35	50
234121045	1	125x63	M12	35	63
234122045	2	125x125	M12	35	63
234123045	3	125x190	M12	35	63
234161045	1	160x80	M12	35	80
234162045	2	160x160	M12	35	80
234163045	3	160x240	M12	35	80
234201045	1	200x100	M12	35	100
234202045	2	200x200	M12	35	100
234203045	3	200x300	M12	35	100

Art. Nr.	PG	ødxh	g	l	e
234251045	1	250x125	M24	80	125
234252045	2	250x250	M24	80	125
234253045	3	250x375	M24	80	125
234311045	1	315x158	M24	80	160
234312045	2	315x315	M24	80	160
234313045	3	315x475	M24	80	160
234401045	1	400x200	M30	80	200
234402045	2	400x400	M30	80	200
234403045	3	400x600	M30	80	200

PG = Puffergrößen

Radpuffer Typ RP-2G *mit 2 Gewindebolzen*

Gummiqualität: NK 70° +/- 5 Shore

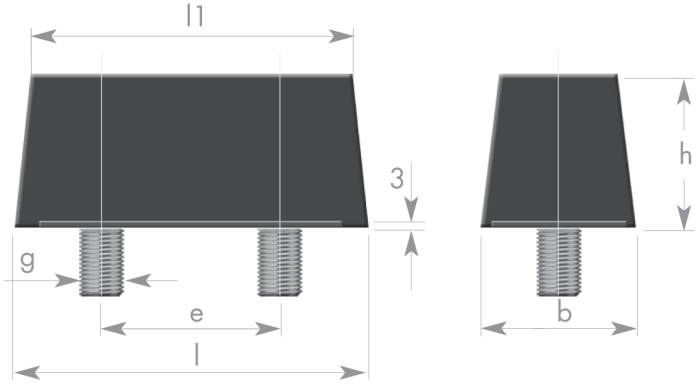

Art. Nr.	l	l1	b	h	e	g
150	150	136	60	60	70	M10x32
150S	150	140	60	30	70	M10x32
200	200	168	100	100	90	M12x36

Bestellbeispiel: RP-2G/150

Radpuffer Typ RP-0G *mit Durchgangsbohrung*

Gummiqualität: NK 70° +/- 5 Shore

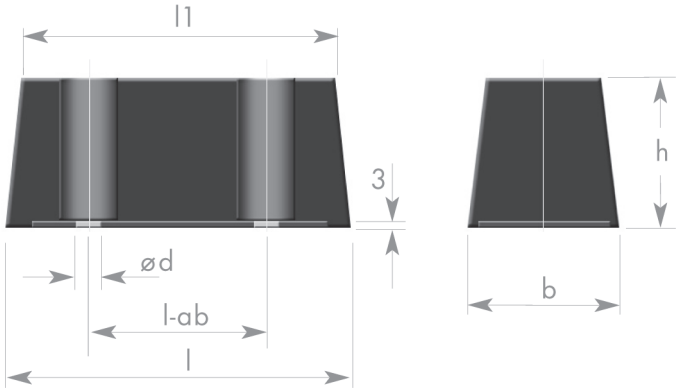

Art. Nr.	l	l1	b	h	l-ab	ød
150	150	136	60	60	70	11
150S	150	140	60	30	70	11
200	200	168	100	100	90	13

Bestellbeispiel: RP-0G/150

Zell-PU-Hohlfedern

Typ HF-1G mit einem Gewindebolzen

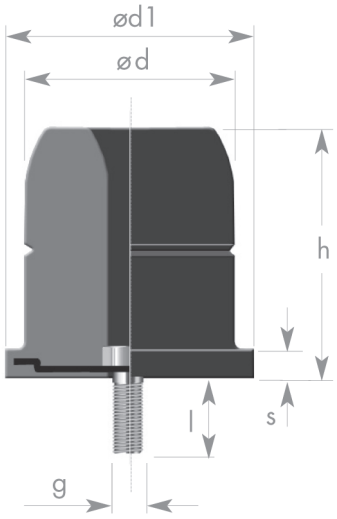

ødxh	ød1	s	g	l
50x40	60	6	M8	30
50x60	60	6	M8	30
50x75	60	6	M8	30
63x50	80	10	M8	30
63x75	80	10	M8	30
63x95	80	10	M8	30
80x65	95	10	M10	30
80x95	95	10	M10	30
80x125	95	10	M10	30
100x80	120	12	M12	30
100x120	120	12	M12	30
100x150	120	12	M12	30
112x90	135	12	M12	35
112x130	135	12	M12	35
112x170	135	12	M12	35
125x100	145	12	M14	35
125x150	145	12	M14	35
125x190	145	12	M14	35
140x110	165	15	M14	35
140x165	165	15	M14	35
140x210	165	15	M14	35
160x130	185	15	M16	40
160x185	185	15	M16	40
160x240	185	15	M16	40
180x145	210	15	M20	50
180x210	210	15	M20	50
180x270	210	15	M20	50
200x160	230	15	M20	50
200x235	230	15	M20	50
200x300	230	15	M20	50

Bestellbeispiel: HF-1G + ødxh

Typ HF-1I mit einem Innengewinde

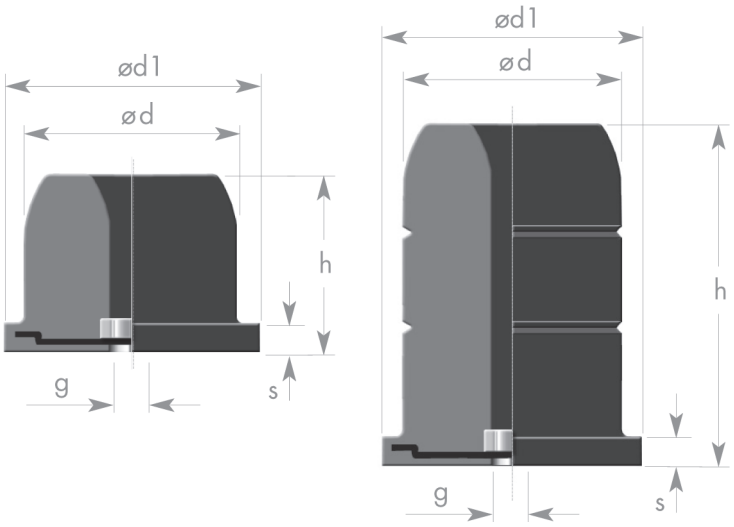

ødxh	ød1	s	g
50x40	60	6	M8
50x60	60	6	M8
50x75	60	6	M8
63x50	80	10	M8
63x75	80	10	M8
63x95	80	10	M8
80x65	95	10	M10
80x95	95	10	M10
80x125	95	10	M10
100x80	120	12	M12
100x120	120	12	M12
100x150	120	12	M12
112x90	135	12	M12
112x130	135	12	M12
112x170	135	12	M12
125x100	145	12	M14
125x150	145	12	M14
125x190	145	12	M14
140x110	165	15	M14
140x165	165	15	M14
140x210	165	15	M14
160x130	185	15	M16
160x185	185	15	M16
160x240	185	15	M16
180x145	210	15	M20
180x210	210	15	M20
180x270	210	15	M20
200x160	230	15	M20
200x235	230	15	M20
200x300	230	15	M20

Bestellbeispiel: HF-1I + ødxh

Material:Zellkörperwerkstoff: Vulkollan®, Desmodur 15
Raumgewicht = 0,5g/cm³
mit hervorragenden dynamischen Eigenschaften
Metallteile: Stahl verzinkt

Gummi-Türpuffer *zylindrisch*

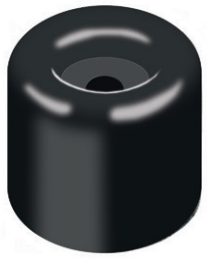

Qualität: NK/SBR ca. 80° Shore
Auch einsetzbar als Bordwandpuffer

Art. Nr.	Farbe	ød	h	Bohrung
3350	schwarz	26	29	5
3352	grau	26	29	5
3353	hell	26	29	5
3354*	schwarz	28	25	6
3356*	grau	28	25	6
3357*	hell	28	25	6
536/SCH	schwarz	30	17	6
3371	schwarz	30	32	6
3373	grau	30	32	6
3374	hell	30	32	6

Art. Nr.	Farbe	ød	h	Bohrung
3358	schwarz	40	25	6
3360	grau	40	25	6
3361	hell	40	25	6
121001	schwarz	40	25	7
3362	schwarz	40	31	6
3364	grau	40	31	6
3365	hell	40	31	6
121002	schwarz	40	35	7
3366	schwarz	40	46	6
3368	grau	40	46	6
3369	hell	40	46	6

* leicht konische Ausführung

Gummi-Türpuffer *konisch*



Art. Nr.	Farbe	ød	h	Bohrung
3305	schwarz	20	10	5
3307	grau	20	10	5
3308	hell	20	10	5
3309	schwarz	25	10	4,5
3311	grau	25	10	4,5
3312	hell	25	10	4,5

Türfeststeller *klein und groß*



Gummi- und Kunststoffteil auch einzeln lieferbar

klein

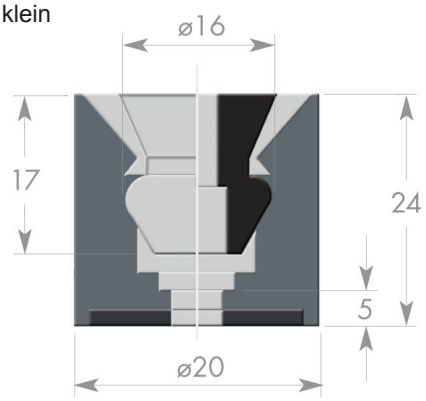

Art. Nr.	Abmessungen
SI9-KOMPL.	siehe Zeichnung

Befestigungsbohrung ø 5 mm

groß

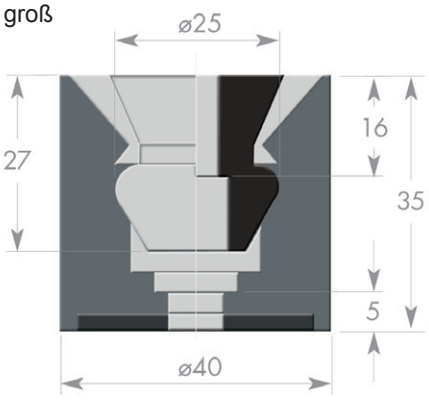

Art. Nr.	Abmessungen
SI1-KOMPL.	siehe Zeichnung

Befestigungsbohrung ø 9,5 mm

Gummi-Formteile



Kundenspezifische Fertigung

Es gibt kaum einen Industriezweig, in dem Gummiformteile nicht eingesetzt werden und die Vielfalt an Formen, Farben und Anwendungsbereichen kennt keine Grenzen. Unsere Kunden finden sich in fast allen Industriebereichen und wir liefern neben standardisierten Teilen auch technische Gummiformteile nach Ihren Zeichnungsvorlagen oder Ihren Mustern.
Verarbeitet werden dabei alle üblichen Elastomer-Qualitäten.

Um Sie optimal beraten zu können, sei es während der Entwicklung eines Produkts, bei der Auswahl eines geeigneten Werkstoffs oder bei der Ausarbeitung eines Angebots können folgende Angaben hilfreich sein:

- Funktionsbeschreibung
- Einsatzbedingungen
- Betriebstemperatur
- Beanspruchungen – mechanischer oder chemischer Art
- Witterungseinflüsse etc.
- Neuteil oder bereits Serienteil
- ggfs. Werkzeug schon vorhanden

Wir liefern bereits:

Puffer, Dichtungen, Gerätefüße, Flansche, Tüllen, Kappen, Stopfen, Membranen, Griffe, Kugeln, Ringe, Manschetten etc.

Gerne erwarten wir Ihre Anfragen !



Gesamtübersicht

Kantenschutzprofile mit eingebetteten Metallklemmbändern - kommen dort zur Anwendung, wo Blechkanten zu entschärfen bzw. zu verkleiden sind.

Kantenschutzdichtprofile PVC/Zellgummi und Weichgummi/Zellgummi mit Doppelfunktion - Verkleidung von Kanten sowie Dichtwirkung bei der Abdichtung von Türen und Klappen o. ä.

- **Kombinationsabdichtprofile:** Klemmbereich: PVC mit eingebetteten Metallklemmbändern, Dichtbereich: aufgesiegelte Zellgummiprofile
- **Gummi-Abdichtprofile:** Klemmbereich: Weichgummi mit eingebetteten Metallklemmbändern, Dichtbereich: Zellgummi Beide Materialen werden im Extrusionsverfahren durch Vulkanisation miteinander verbunden.

Fingerschutzprofile, Türdichtprofile, Kederprofile, Glasauflageprofile und weitere diverse Profile

Alle aufgeführten Profile sind in der Regel ab Lager verfügbar, Rollenlängen entnehmen Sie bitte den Einzelbeschreibungen.

Art. Nr.	Seite
P001	100
P0014-001.1	85
P002	100
P0024-001	84
P004/D2167	102
P004/GI/VOLL	102
P004/PVC/K	102
P004/PVC/VOLL	102
P010001	84
P010001/S	84
P010002	84
P010002/S	84
P010003	84
P010003/S	84
P010004	85
P010005	85
P010005SILIKON	85
P010006	85
P010007/2	99
P010007/4	99
P010007/6	99
P010008	87
P010009	85
P010009/14	96
P010010	86
P010010/S	86
P010011	86
P010012	86
P010012/S	86
P010012/S2	86
P010013	91
P010014	96
P010015	92
P010016	94
P010017	90
P010018	90
P010019	97
P010021	89
P010021/6	89

Art. Nr.	Seite
P010022	99
P010023	88
P010024	88
P010025	96
P010025/K	96
P010026	96
P010026/K	97
P010028	91
P010031	88
P010032	93
P010033	84
P010034	90
P010034/S	90
P010035	95
P010040	95
P010041	86
P010045	90
P010046	95
P010048	94
P010049	86
P010050	96
P010054	93
P010057	84
P010058	93
P010059	90
P010064	84
P010072	94
P010073	94
P010074	94
P010088	90
P011000	85
P011000/RAL7037	85
P011002	92
P011003	90
P011004	94
P011005	93
P011006	89
P011009	85
P011010	97

Art. Nr.	Seite
P011010/NBR	97
P011010/S	97
P011010/SILIKON/G	97
P011010/SILIKON/W	97
P011011	91
P011013	96
P011014	88
P011015	92
P011015/S1	92
P011015/S2	92
P011016/2-3	88
P011017	89
P011018	88
P011019	84
P011021	85
P011022	85
P011023	86
P011026	87
P011028	86
P011029	89
P011030	98
P011031/2	98
P011031/4	98
P011032	97
P011033	98
P011034	99
P011035	92
P011036	93
P011037	93
P011038	92
P011039	95
P011040	93
P011043	92
P011044	99
P011045	93
P011047	98
P011049	94
P011050	94
P011051	94

Klemmprofile, Füllerprofile, U-Profile, Moosgummi-Profile, FPM-Rundschnüre **Seite 109 - 115**



Gesamtübersicht

Art. Nr.	Seite
P011052	97
P011058	88
P011060	88
P011064	91
P011065	88
P012001	101
P012002	84
P017/S	101
P01A001	92
P01A002	91
P01A002/NBR	91
P01A002/SILIKON	91
P01A006	96
P01A007/S	91
P020001	106
P020002	106
P020003	106
P020004	106
P020015	106
P02A69	107
P063	108
P071	103
P080	107
P080-ALU	108
P128	107
P13/08/G	106
P13/08/S	106
P13/08/W	106
P135	108
P142	107
P194	100
P209-0704	100
P290	103
P3003	93
P3122	101
P362	103
P368	107
P369	106
P66	103

Art. Nr.	Seite
P710	101
P789/NBR	102
P882	100
PP02F024SCHW	84
PP02F024WEISS	84
PP03F930SCHW	85
PP03F930WEISS	85
PP04F1009SCHW	87
PP04F1009WEISS	87
PP05F1008SCHW	87
PP05F1008WEISS	87
1821	104
4213	102
4221	102
7160	96
8541	98
8541/5	98
8555	98
8632	98
8688	95
0080111	108
00115115	101
4020035	104
26/26	102
36/36	102
830R	100
8637/00-MT	100
8656/00-M-T-01	100
96.20.0122	101
A2028	91
B1117	105
B2144	105
D1013	105
D1119	103
D1127	105
D1137	103
D2274	105
E147	104
E152D-AF	100

Art. Nr.	Seite
MK3026	101
RP20x40/SK	101
S1168	104
S4219	104
S9038	103
T695	104
TE217	101
U13/17	105
U9/15	105
U9/9	105
W0764	104
W1225	104
W2815	104
W4076	106
W4713	105
W8308	107
W9361	106
3105	108

Klemmprofile, Füllerprofile, U-Profile, Moosgummi-Profile, FPM-Rundschnüre **Seite 109 - 115**

Kantenschutzprofile

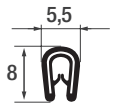

Art. Nr.	P010064
KB	0,8 - 1,5 mm
Material	PVC
Farbe	schwarz
OR	100 m

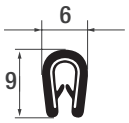

Art. Nr.	P010001/P010002/P010003
KB	1,0 - 2,0 mm
Material	PVC
Farbe	weiß / schwarz / grau
OR	100 m



Art. Nr.	PP02F024SCHWA PP02F024WEISS
KB	0,5 - 2,5 mm
Material	TPE
Farbe	schwarz und weiß
OR	25 m

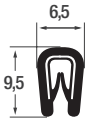

Art. Nr.	P010001/S-02/S-03/S
KB	1,0 - 2,0 mm
Material	PVC
Farbe	weiß / schwarz / silber
OR	100 m

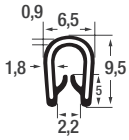

mit POM-Klemmband (nicht rostend)

Art. Nr.	P0024-001
KB	1,0 - 2,0 mm
Material	PVC 75° Shore
Farbe	schwarz
OR	100 m

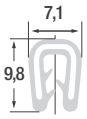

Art. Nr.	P012002
KB	1,0 - 2,0 mm
Material	Silikon
Farbe	schwarz
OR	50 m

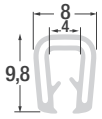

Art. Nr.	P010057
KB	2,0 - 3,0 mm
Material	Silikon
Farbe	schwarz
OR	50 m



Art. Nr.	P010033
KB	2,0 - 4,0 mm
Material	PVC
Farbe	schwarz
OR	100 m



Art. Nr.	P011019
KB	1,0 - 3,0 mm
Material	PVC
Farbe	schwarz
OR	100 m

KB: Klemmbereich, OR: Originalrollen

Kantenschutzprofile

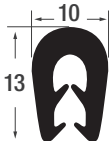

Art. Nr.	PP03F930SCHWA PP03F930WEISS
KB	1,0 - 2,5 mm
Material	TPE
Farbe	schwarz und weiß
OR	25 m

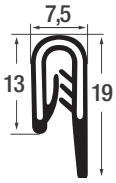

Art. Nr.	P011000 P011000/RAL7037
KB	1,0 - 2,0 mm
Material	PVC
Farbe	schwarz und staubgrau
OR	200 m



Art. Nr.	P011021
KB	1,0 - 2,5 mm
Material	PVC
Farbe	schwarz
OR	50 m

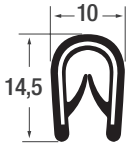

Art. Nr.	P010004/P010005/P010006
KB	1,0 - 4,0 mm
Material	PVC
Farbe	weiß / schwarz / grau
OR	100 m / 50 m / 100 m

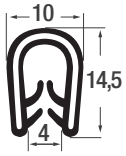

mit POM-Klemmband (nicht rostend)

Art. Nr.	P0014-001.1
KB	1,0 - 4,0 mm
Material	PVC 75° Shore
Farbe	schwarz
OR	50 m

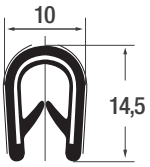

Art. Nr.	P011009
KB	1,0 - 4,0 mm
Material	EPDM
Farbe	schwarz
OR	25 m

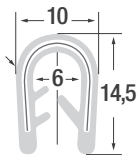

Art. Nr.	P010005SILIKON
KB	2,0 - 4,0 mm
Material	Silikon
Farbe	schwarz
OR	100 m

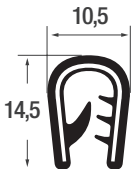

Art. Nr.	P010009
KB	2,0 - 5,0 mm
Material	PVC
Farbe	schwarz
OR	100 m

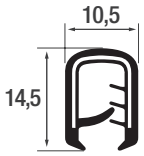

Art. Nr.	P011022
KB	2,0 - 5,0 mm
Material	PVC
Farbe	schwarz
OR	100 m

KB: Klemmbereich, OR: Originalrollen

Kantenschutzprofile

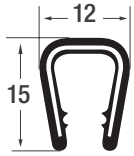

Art. Nr.	P010011 / P010012
KB	6,0 - 8,0 mm
Material	PVC
Farbe	grau / schwarz
OR	100 m / 100 m

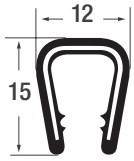

Art. Nr.	P010012/S
KB	8,0 - 10,0 mm
Material	PVC
Farbe	schwarz
OR	100 m

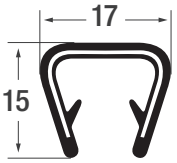

Art. Nr.	P011028
KB	10,0 - 12,0 mm
Material	PVC
Farbe	schwarz
OR	100 m

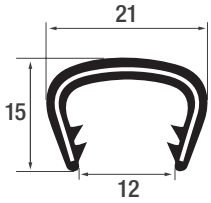

Art. Nr.	P010012/S2
KB	13 - 16 mm
Material	PVC
Farbe	schwarz
OR	50 m



Art. Nr.	P011023
KB	1,0 - 4,0 mm
Material	PVC
Farbe	schwarz
OR	100 m



Art. Nr.	P010010
KB	4,0 - 6,0 mm
Material	PVC
Farbe	schwarz
OR	100 m

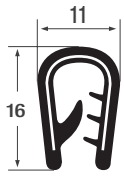

Art. Nr.	P010010/S
KB	2,0 - 4,0 mm
Material	PVC
Farbe	schwarz
OR	100 m

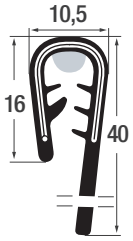

Art. Nr.	P010049
KB	3,0 - 5,0 mm
Material	PVC / Butyl Dichtmasse
Farbe	schwarz
OR	50 m

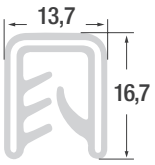

Art. Nr.	P010041
KB	5,0 - 7,0 mm
Material	Silikon
Farbe	schwarz
OR	50 m

KB: Klemmbereich, OR: Originalrollen

Kantenschutzprofile

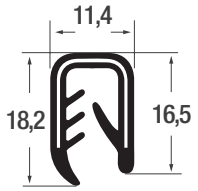

Art. Nr.	P011026
KB	4,0 - 6,0 mm
Material	PVC
Farbe	schwarz
OR	100 m



Art. Nr.	P010008
KB	2,0 - 4,0 mm
Material	PVC
Farbe	schwarz
OR	50 m



Art. Nr.	PP04F1009SCHW PP04F1009WEISS
KB	3,0 - 5,0 mm
Material	TPE
Farbe	schwarz und weiß
OR	25 m

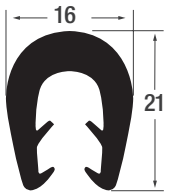

Art. Nr.	PP05F1008SCHW PP05F1008WEISS
KB	5,0 - 8,0 mm
Material	TPE
Farbe	schwarz und weiß
OR	25 m

KB: Klemmbereich, OR: Originalrollen

Kantenschutzprofile *mit Fahne oben*

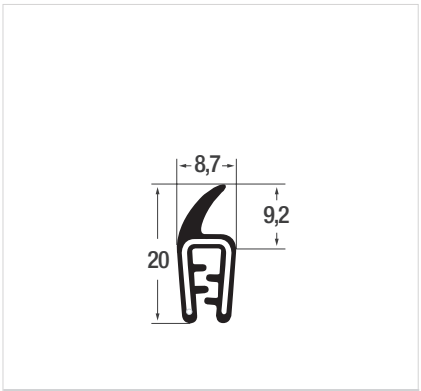

Art. Nr.	P011018
KB	1,0 - 2,0 mm
Material	EPDM
Farbe	schwarz
OR	50 m

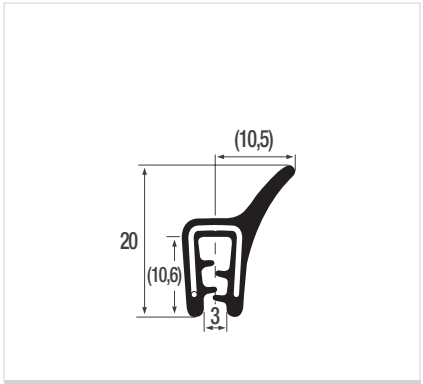

Art. Nr.	P011065
KB	1,0 - 3,0 mm
Material	EPDM
Farbe	schwarz
OR	50 m

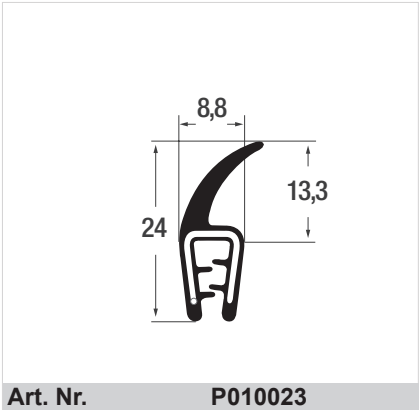

Art. Nr.	P010023
KB	1,0 - 2,5 mm
Material	EPDM
Farbe	schwarz
OR	50 m

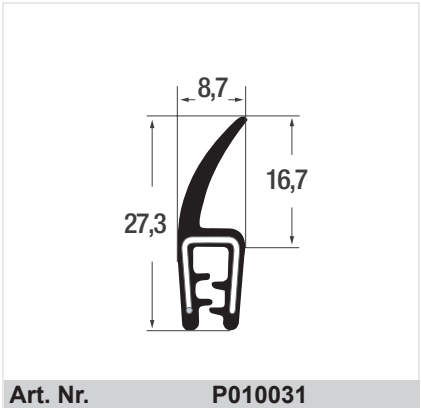

Art. Nr.	P010031
KB	1,0 - 3,0 mm
Material	EPDM
Farbe	schwarz
OR	50 m

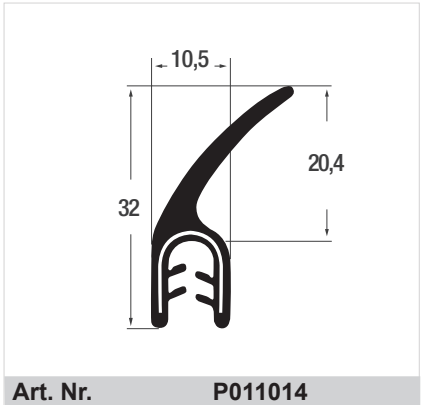

Art. Nr.	P011014
KB	2,0 - 4,0 mm
Material	EPDM
Farbe	schwarz
OR	25 m

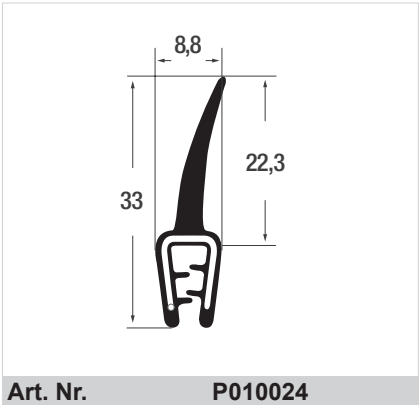

Art. Nr.	P010024
KB	1,0 - 2,5 mm
Material	EPDM
Farbe	schwarz
OR	50 m

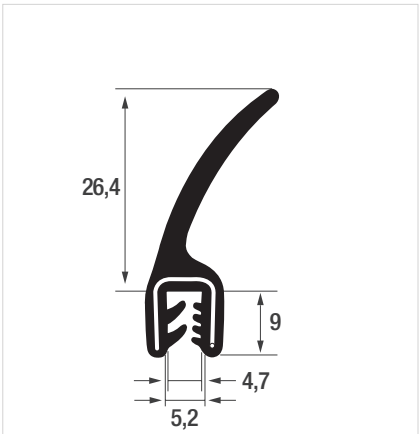

Art. Nr.	P011060
KB	1,5 - 3,0 mm
Material	EPDM
Farbe	schwarz
OR	50 m

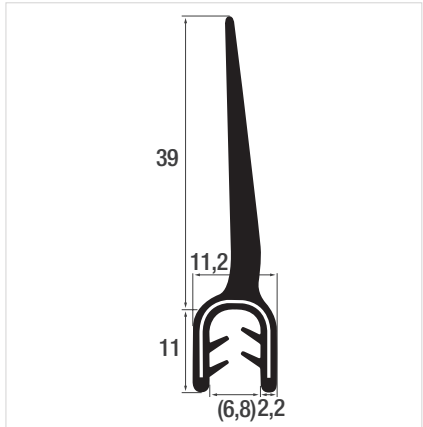

Art. Nr.	P011058
KB	2,0 - 4,0 mm
Material	EPDM
Farbe	schwarz
OR	25 m

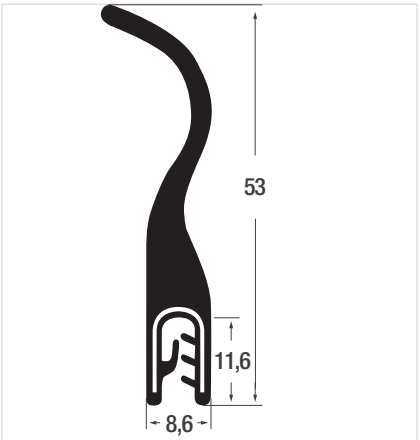

Art. Nr.	P011016/2-3
KB	2,0 - 3,0 mm
Material	EPDM
Farbe	schwarz
OR	50 m

KB: Klemmbereich, OR: Originalrollen

Kantenschutzprofile *mit Fahne oben*

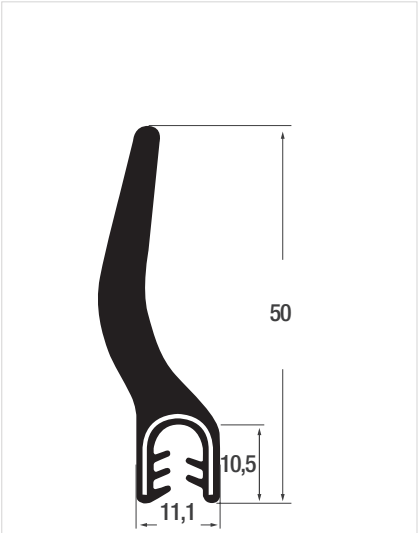

Art. Nr.	**P011017**
KB	2,0 - 4,0 mm
Material	EPDM
Farbe	schwarz
OR	25 m

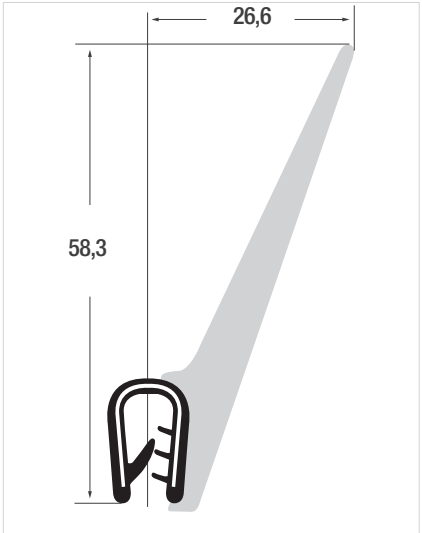

Art. Nr.	**P010021**
KB	2,0 - 4,0 mm
Material	PVC / EPDM
Farbe	schwarz
OR	25 m

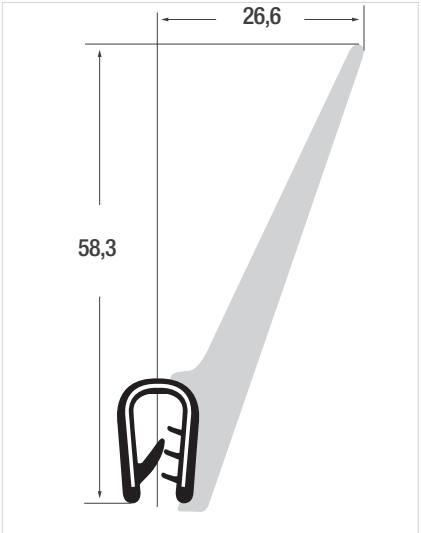

Art. Nr.	**P010021/6**
KB	4,0 - 6,0 mm
Material	PVC / EPDM
Farbe	schwarz
OR	25 m

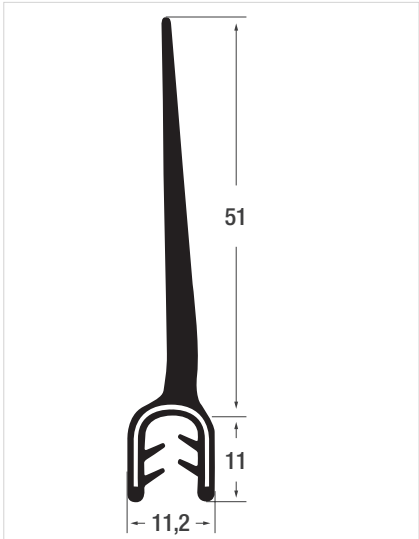

Art. Nr.	**P011029**
KB	2,0 - 4,0 mm
Material	EPDM
Farbe	schwarz
OR	25 m

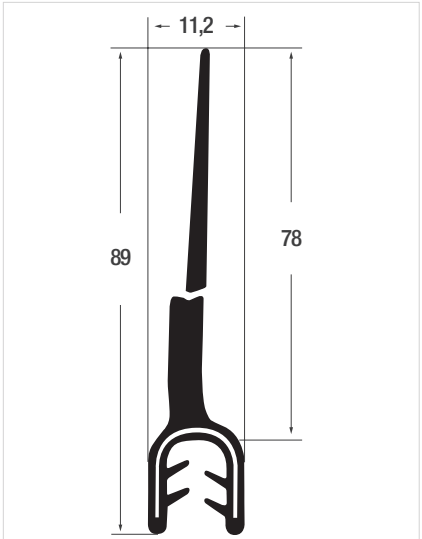

Art. Nr.	**P011006**
KB	2,0 - 4,0 mm
Material	EPDM
Farbe	schwarz
OR	20 m

KB: Klemmbereich, OR: Originalrollen

Kantenschutzprofile *mit Fahne seitlich*

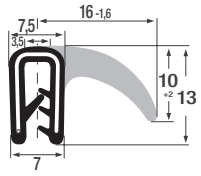

mit Gleitlackbeschichtung

Art. Nr.	**P010059**
KB	0,5 - 2,0 mm
Material	EPDM
Farbe	schwarz
OR	50 m

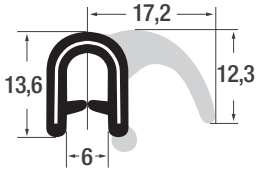

Art. Nr.	**P011003**
KB	2,0 - 5,0 mm
Material	EPDM
Farbe	schwarz
OR	50 m

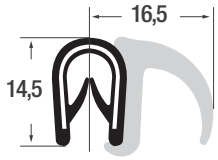

Art. Nr.	**P010017**
KB	1,0 - 4,0 mm
Material	PVC / EPDM
Farbe	schwarz
OR	50 m

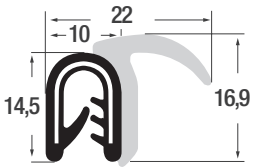

Art. Nr.	**P010018**
KB	1,0 - 3,5 mm
Material	PVC / EPDM
Farbe	schwarz
OR	50 m

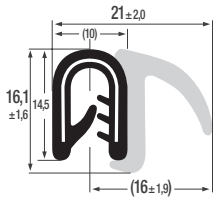

Art. Nr.	**P010088**
KB	1,0 - 3,5 mm
Material	PVC
Farbe	schwarz
OR	50 m

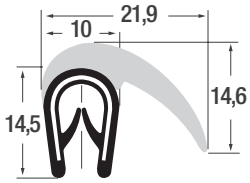

Art. Nr.	**P010034**
KB	1,0 - 4,0 mm
Material	PVC / EPDM
Farbe	schwarz
OR	50 m

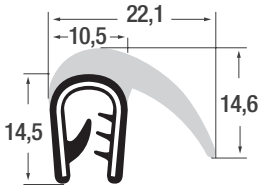

Art. Nr.	**P010034/S**
KB	2,0 - 5,0 mm
Material	PVC / EPDM
Farbe	schwarz
OR	50 m

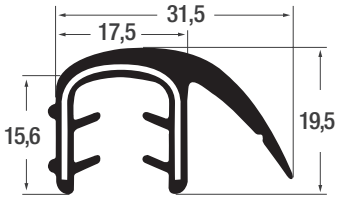

Art. Nr.	**P010045**
KB	8,0 - 10,0 mm
Material	EPDM
Farbe	schwarz
OR	50 m

KB: Klemmbereich, OR: Originalrollen

Abdichtprofile *mit seitlichem Schlauch*

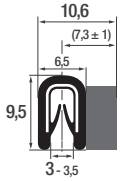

mit seitlich verklebtem Nadelfilz

Art. Nr.	A2028
KB	1,0 - 2,0 mm
Material	Weich PVC
Farbe	schwarz
OR	200 m

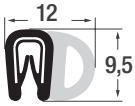

Art. Nr.	P010013
KB	1,0 - 2,0 mm
Material	PVC / EPDM
Farbe	schwarz
OR	100 m

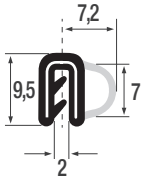

Art. Nr.	P011064
KB	1,0 - 2,0 mm
Material	EPDM
Farbe	schwarz
OR	50 m

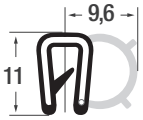

Art. Nr.	P010028
KB	1,0 - 2,0 mm
Material	EPDM
Farbe	schwarz
OR	50 m

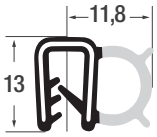

Art. Nr.	P01A002
KB	2,0 mm
Material	EPDM
Farbe	schwarz
OR	50 m

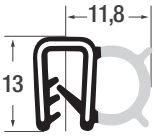

Art. Nr.	P01A002/NBR
KB	2,0 mm
Material	NBR
Farbe	schwarz
OR	50 m

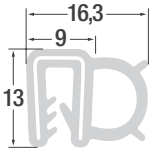

Art. Nr.	P01A002/SILIKON
KB	2,0 - 3,0 mm
Material	Silikon
Farbe	lichtgrau
OR	50 m

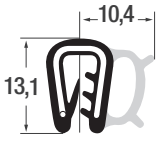

Art. Nr.	P01A007/S
KB	2,0 mm
Material	EPDM
Farbe	schwarz
OR	50 m

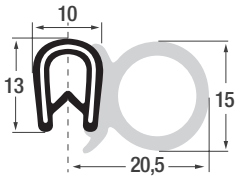

Art. Nr.	P011011
KB	1,0 - 4,0 mm
Material	PVC / EPDM
Farbe	schwarz
OR	50 m

KB: Klemmbereich, OR: Originalrollen

Abdichtprofile *mit seitlichem Schlauch*

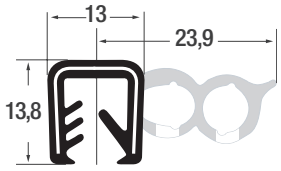

Art. Nr.	P011043
KB	5,0 - 6,0 mm
Material	EPDM
Farbe	schwarz
OR	75 m

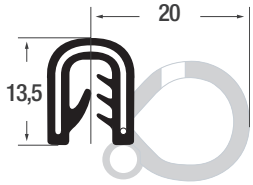

Art. Nr.	P011038
KB	2,0 mm
Material	EPDM
Farbe	schwarz
OR	50 m

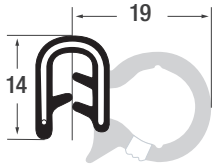

Art. Nr.	P011002
KB	2,0 - 4,0 mm
Material	EPDM
Farbe	schwarz
OR	50 m

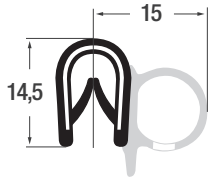

Art. Nr.	P01A001
KB	1,0 - 4,0 mm
Material	PVC / EPDM
Farbe	schwarz
OR	50 m

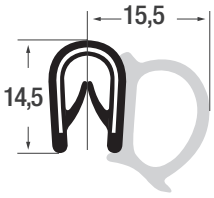

Art. Nr.	P011035
KB	1,0 - 4,0 mm
Material	PVC / EPDM
Farbe	schwarz
OR	50 m

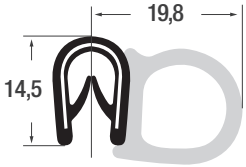

Art. Nr.	P010015
KB	1,0 - 4,0 mm
Material	PVC / EPDM
Farbe	schwarz
OR	50 m

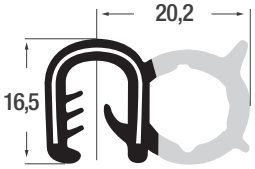

Art. Nr.	P011015
KB	5,0 - 6,0 mm
Material	EPDM
Farbe	schwarz
OR	50 m

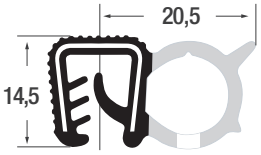

Art. Nr.	P011015/S1
KB	1,0 - 2,5 mm
Material	EPDM
Farbe	schwarz
OR	75 m

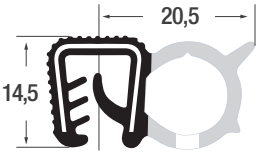

Art. Nr.	P011015/S2
KB	2,0 - 4,0 mm
Material	EPDM
Farbe	schwarz
OR	75 m

KB: Klemmbereich, OR: Originalrollen

Abdichtprofile *mit seitlichem Schlauch*

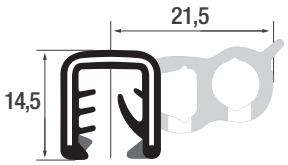

Art. Nr.	**P010054**
KB	5 - 6 mm
Material	EPDM
Farbe	schwarz
OR	50 m

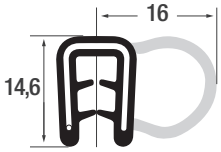

Art. Nr.	**P010058**
KB	1,5 - 3,0 mm
Material	EPDM
Farbe	schwarz
OR	50 m

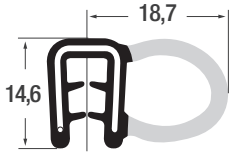

Art. Nr.	**P011045**
KB	1,5 - 3,0 mm
Material	EPDM
Farbe	schwarz
OR	25 m

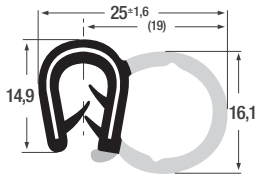

Art. Nr.	**P011005**
KB	1,5 - 3,0 mm
Material	EPDM
Farbe	schwarz
OR	50 m

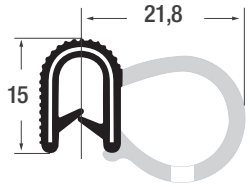

Art. Nr.	**P011036**
KB	1,0 - 3,5 mm
Material	EPDM
Farbe	schwarz
OR	50 m

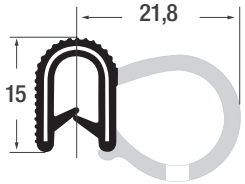

Art. Nr.	**P011037**
KB	1,0 - 3,5 mm
Material	CR
Farbe	schwarz
OR	25 m

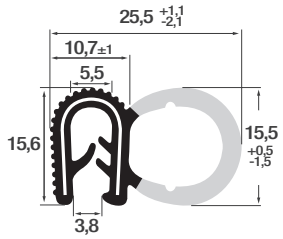

Art. Nr.	**P3003**
KB	1,0 - 4,0 mm
Material	EPDM
Farbe	schwarz
OR	50 m

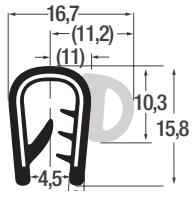

Art. Nr.	**P010032**
KB	4,0 - 6,0 mm
Material	PVC / EPDM
Farbe	schwarz
OR	50 m

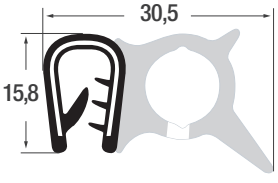

Art. Nr.	**P011040**
KB	2,0 - 4,0 mm
Material	PVC / EPDM
Farbe	schwarz
OR	50 m

KB: Klemmbereich, OR: Originalrollen

Abdichtprofile *mit seitlichem Schlauch*

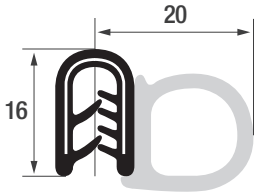

Art. Nr.	**P011049**
KB	1,0 - 4,0 mm
Material	PVC / EPDM
Farbe	schwarz
OR	50 m

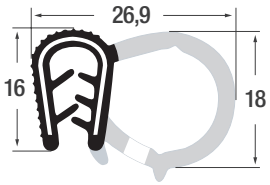

Art. Nr.	**P011004**
KB	1,0 - 4,0 mm
Material	EPDM
Farbe	schwarz
OR	50 m

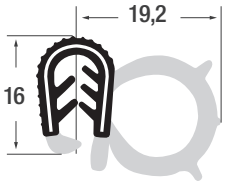

Art. Nr.	**P011050**
KB	2,0 - 4,0 mm
Material	EPDM
Farbe	schwarz
OR	25 m

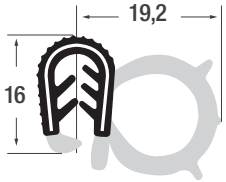

Art. Nr.	**P011051**
KB	4,0 - 6,0 mm
Material	EPDM
Farbe	schwarz
OR	25 m

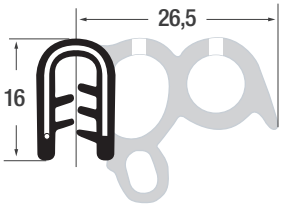

Art. Nr.	**P010048**
KB	1,5 - 3,5 mm
Material	EPDM
Farbe	schwarz
OR	25 m

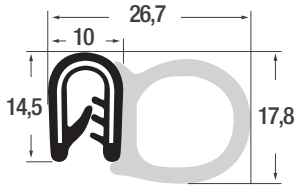

Art. Nr.	**P010016**
KB	1,0 - 4,0 mm
Material	PVC / EPDM
Farbe	schwarz
OR	50 m

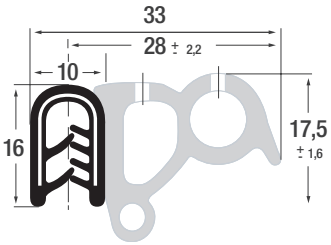

Art. Nr.	**P010072**
KB	1,0 - 2,5 mm
Material	PVC/EPDM
Farbe	schwarz
OR	50 m

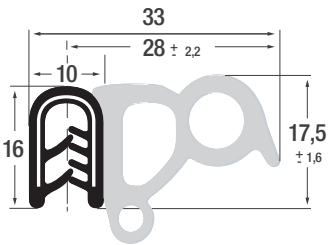

Art. Nr.	**P010073**
KB	2,5 - 4,0 mm
Material	PVC/EPDM
Farbe	schwarz
OR	50 m

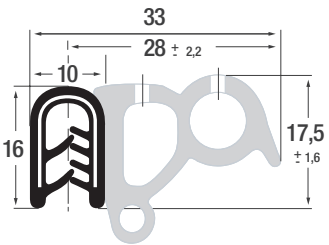

Art. Nr.	**P010074**
KB	4,0 - 6,0 mm
Material	PVC/EPDM
Farbe	schwarz
OR	50 m

KB: Klemmbereich, OR: Originalrollen

Abdichtprofile *mit seitlichem Schlauch*

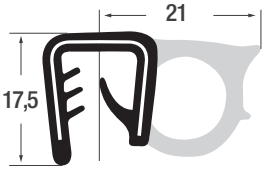

Art. Nr.	**P010040**
KB	5,0 - 9,0 mm
Material	EPDM
Farbe	schwarz
OR	50 m

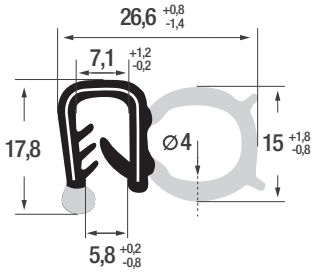

Art. Nr.	**8688**
KB	2,0 - 4,0 mm
Material	EPDM
Farbe	schwarz
OR	50 m

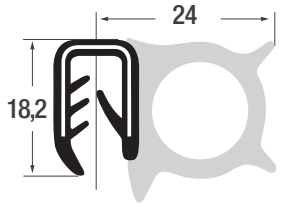

Art. Nr.	**P010046**
KB	4,0 - 6,0 mm
Material	PVC / EPDM
Farbe	schwarz
OR	50 m

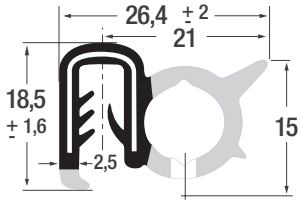

Art. Nr.	**P011039**
KB	2,0 - 4,0 mm
Material	EPDM
Farbe	schwarz
OR	50 m

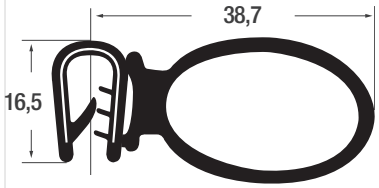

Art. Nr.	**P010035**
KB	2,0 - 4,0 mm
Material	PVC / EPDM
Farbe	schwarz
OR	25 m

KB: Klemmbereich, OR: Originalrollen

Abdichtprofile *mit Dichtschlauch oben*

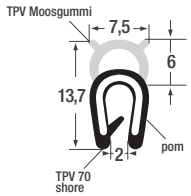

mit POM-Klemmband (nicht rostend)

Art. Nr.	P010025/K
KB	1,0 - 2,0 mm
Material	TPE
Farbe	schwarz
OR	100 m

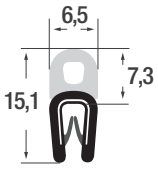

Art. Nr.	P011013
KB	1,0 - 2,0 mm
Material	PVC/EPDM
Farbe	schwarz
OR	100 m

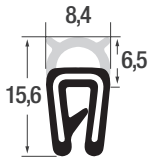

Art. Nr.	P010025
KB	1,0 - 2,0 mm
Material	EPDM
Farbe	schwarz
OR	50 m

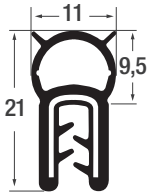

Art. Nr.	P010026
KB	1,0 - 2,5 mm
Material	PVC
Farbe	schwarz
OR	50 m

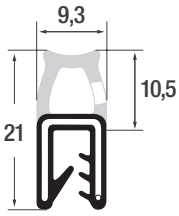

Art. Nr.	P010050
KB	1,0 - 3,0 mm
Material	EPDM
Farbe	schwarz
OR	50 m

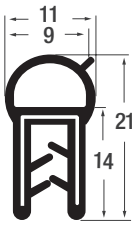

Art. Nr.	P01A006
KB	1,0 - 2,5 mm
Material	PVC
Farbe	schwarz
OR	50 m

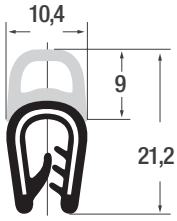

Art. Nr.	P010014
KB	1,0 - 4,0 mm
Material	PVC / EPDM
Farbe	schwarz
OR	50 m

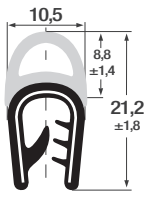

Art. Nr.	P010009/14
KB	2,0 - 5,0 mm
Material	PVC / EPDM
Farbe	schwarz
OR	50 m

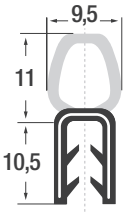

Art. Nr.	7160
KB	1,5 - 3,0 mm
Material	EPDM
Farbe	schwarz
OR	25 m

KB: Klemmbereich, OR: Originalrollen

Abdichtprofile *mit Dichtschlauch oben*

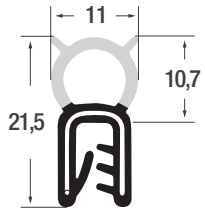

Art. Nr.	P011010
KB	1,0 - 3,0 mm
Material	EPDM
Farbe	schwarz
OR	25 m

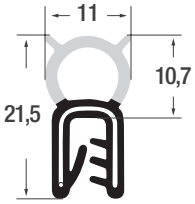

Art. Nr.	P011010/NBR
KB	1,0 - 3,0 mm
Material	NBR
Farbe	schwarz
OR	50 m

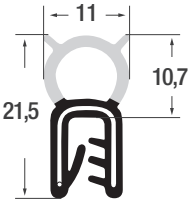

Drahtband Edelstahl

Art. Nr.	P011010/S
KB	1,0 - 3,0 mm
Material	EPDM
Farbe	schwarz
OR	50 m

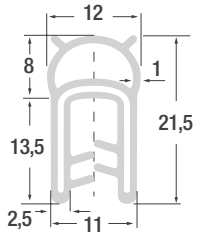

Art. Nr.	P011010/SILIKON/G
KB	2,0 - 4,0 mm
Material	Silikon
Farbe	grau
OR	25 m

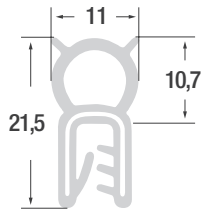

Art. Nr.	P011010/SILIKON/W
KB	1,0 - 4,0 mm
Material	Silikon
Farbe	weiß
OR	25 m

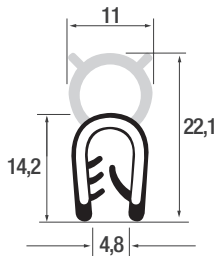

mit POM-Klemmband (nicht rostend)

Art. Nr.	P010026/K
KB	1,0 - 2,5 mm
Material	TPE
Farbe	schwarz
OR	100 m

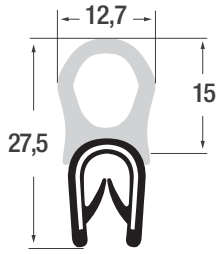

Art. Nr.	P010019
KB	1,0 - 4,0 mm
Material	PVC / EPDM
Farbe	schwarz
OR	50 m

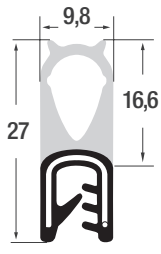

Art. Nr.	P011032
KB	1,5 - 3,5 mm
Material	EPDM
Farbe	schwarz
OR	50 m

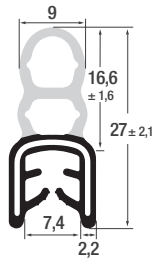

mit Gleitlackbeschichtung

Art. Nr.	P011052
KB	3,0 - 4,0 mm
Material	EPDM
Farbe	schwarz
OR	50 m

KB: Klemmbereich, OR: Originalrollen

Abdichtprofile *mit Dichtschlauch oben*

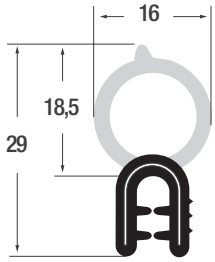

Art. Nr.	**8555**
KB	1,0 - 2,5 mm
Material	EPDM
Farbe	schwarz
OR	25 m

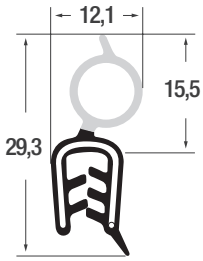

Art. Nr.	**P011030**
KB	1,5 - 3,5 mm
Material	EPDM
Farbe	schwarz
OR	50 m

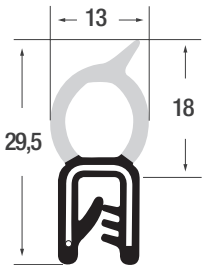

Art. Nr.	**P011031/2**
KB	1,0 - 2,5 mm
Material	EPDM
Farbe	schwarz
OR	50 m

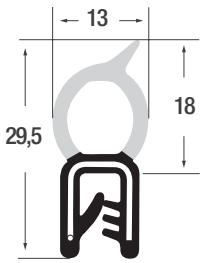

Art. Nr.	**P011031/4**
KB	2,0 - 4,0 mm
Material	EPDM
Farbe	schwarz
OR	50 m

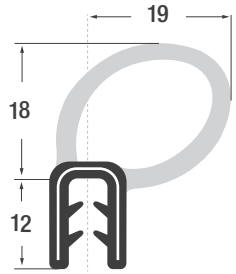

Art. Nr.	**8632**
KB	2,0 - 3,0 mm
Material	EPDM
Farbe	schwarz
OR	50 m

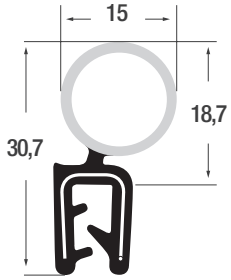

Art. Nr.	**P011047**
KB	1,0 - 3,0 mm
Material	EPDM
Farbe	schwarz
OR	50 m

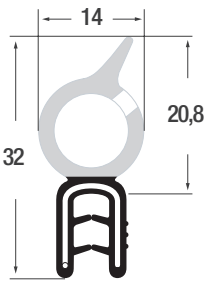

Art. Nr.	**P011033**
KB	1,0 - 3,0 mm
Material	EPDM
Farbe	schwarz
OR	51 m

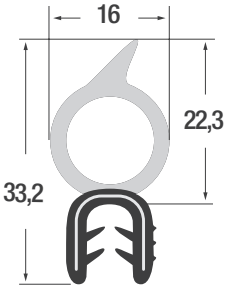

Art. Nr.	**8541**
KB	1,5 - 3,0 mm
Material	EPDM
Farbe	schwarz
OR	25 m

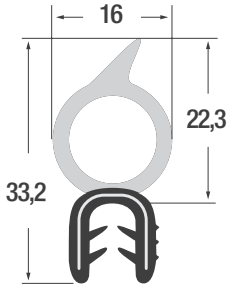

Art. Nr.	**8541/5**
KB	3,0 - 5,0 mm
Material	EPDM
Farbe	schwarz
OR	25 m

KB: Klemmbereich, OR: Originalrollen

Abdichtprofile *mit Dichtschlauch oben*

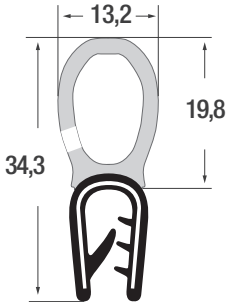

Art. Nr.	**P010007/2**
KB	1,0 - 2,5 mm
Material	PVC / EPDM
Farbe	schwarz
OR	50 m

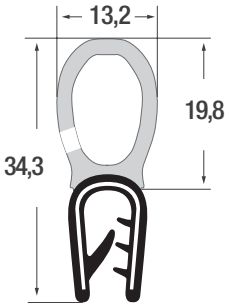

Art. Nr.	**P010007/4**
KB	2,0 - 4,0 mm
Material	PVC / EPDM
Farbe	schwarz
OR	50 m

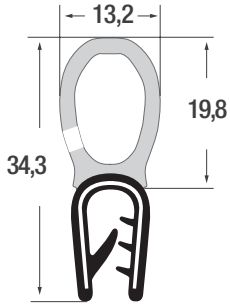

Art. Nr.	**P010007/6**
KB	4,0 - 6,0 mm
Material	PVC / EPDM
Farbe	schwarz
OR	50 m

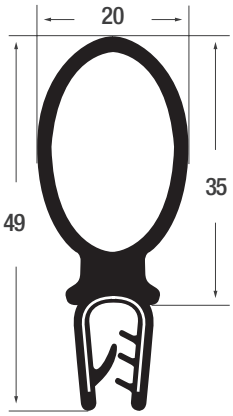

Art. Nr.	**P011044**
KB	2,0 - 4,0 mm
Material	PVC / EPDM
Farbe	schwarz
OR	25 m

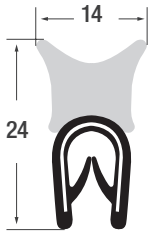

Art. Nr.	**P010022**
KB	1,0 - 4,0 mm
Material	PVC / EPDM
Farbe	schwarz
OR	50 m

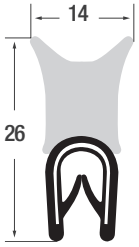

Art. Nr.	**P011034**
KB	1,0 - 4,0 mm
Material	PVC / EPDM
Farbe	schwarz
OR	50 m

KB: Klemmbereich, OR: Originalrollen

Diverse Profile

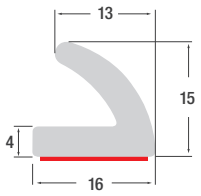

Einseitig selbstklebend

Art. Nr.	E1524D-AF
Material	EPDM-Moosgummi
Farbe	schwarz
OR	50 m

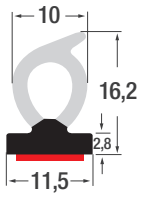

Einseitig selbstklebend

Art. Nr.	8637/00-MT
Material	EPDM Weich-Moosgummi
Farbe	schwarz
OR	25 m

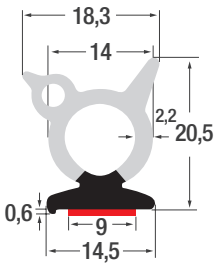

Einseitig selbstklebend

Art. Nr.	8656/00-M-T-01
Material	EPDM Weich-Moosgummi
Farbe	schwarz
OR	25 m

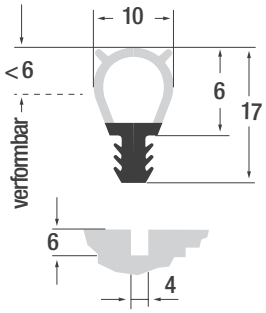

Für Schlitz 4 mm

Art. Nr.	P209-0704
Material	EPDM Weich-Moosgummi
Farbe	schwarz
OR	50 m

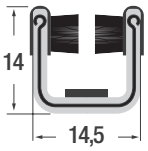

für Glasstärke 6 mm

Art. Nr.	830R
	Fensterführung
Material	EPDM beflockt
Farbe	schwarz
OR	10 m

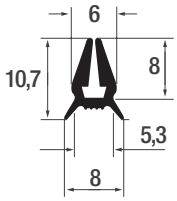

Art. Nr.	P001
Material	EPDM
Farbe	schwarz
OR	100 m

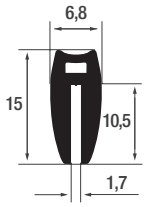

mit Hohlkammer

Art. Nr.	P882
Material	EPDM 60° Shore
Farbe	schwarz
OR	200 m

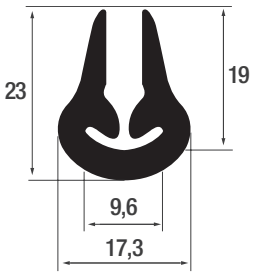

Art. Nr.	P002
Material	EPDM
Farbe	schwarz
OR	25 m

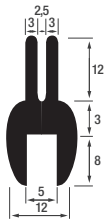

Art. Nr.	P194
Material	EPDM
Farbe	schwarz
OR	125 m

OR: Originalrollen

Diverse Profile

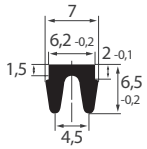

Verschlussprofil

Art. Nr.	MK3026
Material	PVC
Farbe	schwarz
OR	50 m

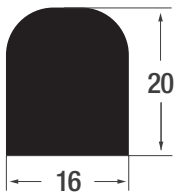

Art. Nr.	96.20.0122
Material	EPDM 45° Shore
Farbe	schwarz
OR	30 m

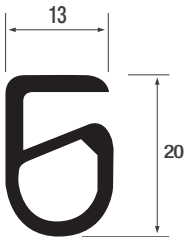

Dichtungsprofil

Art. Nr.	00115115
Material	EPDM 60° Shore
Farbe	schwarz
OR	50 m

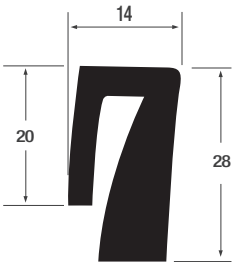

Silotürdichtprofil

Art. Nr.	P710
Material	EPDM 45° Shore
Farbe	schwarz
OR	50 m

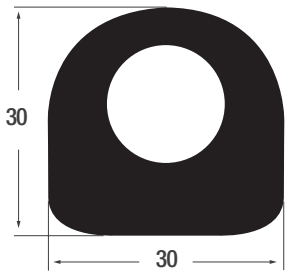

Art. Nr.	P012001
Material	NBR
Farbe	schwarz
OR	25 m

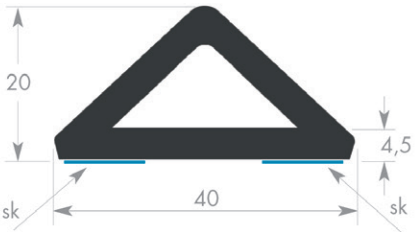

Einseitig selbstklebend, mit 2 Klebestreifen, links und rechts

Art. Nr.	RP20x40/SK
Bez.	Fenderprofil
Material	EPDM
OR	25 m

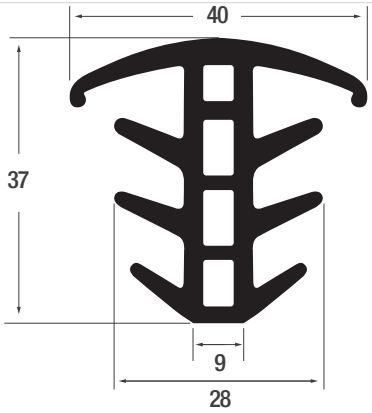

Art. Nr.	P3122
Material	EPDM 65° Shore
Farbe	schwarz
OR	25 m

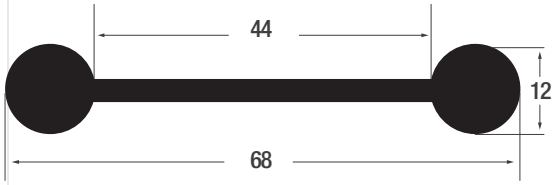

Art. Nr.	P017/S
Material	EPDM
Farbe	schwarz
OR	25 m

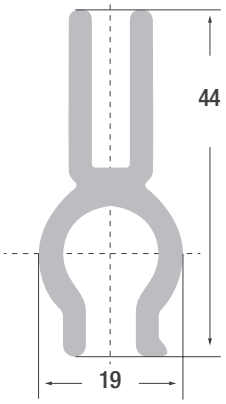

(Scharnier passend zu Profil P017)

Art. Nr.	TE217
Material	Aluminium
Standard	1,74 m

OR: Originalrollen

Diverse Profile

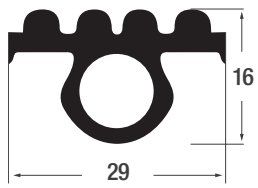

Art. Nr.	26/26
Material	EPDM
Farbe	schwarz
OR	40 m

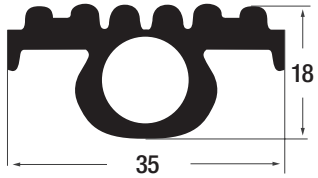

Art. Nr.	36/36
Material	EPDM
Farbe	schwarz
OR	25 m

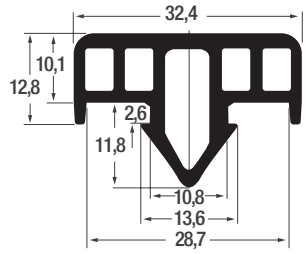

Art. Nr.	P004/PVC/K
Material	PVC
Farbe	schwarz
OR	40 m

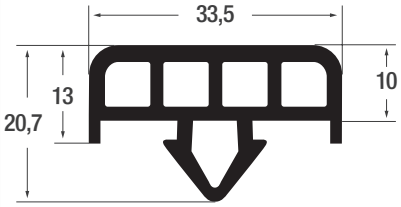

Art. Nr.	P004/D2167
Material	EPDM
Farbe	schwarz
OR	40 m

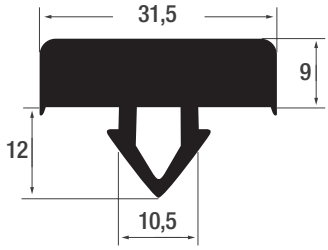

Art. Nr.	P004/GI/VOLL
Material	EPDM
Farbe	schwarz
OR	50 m

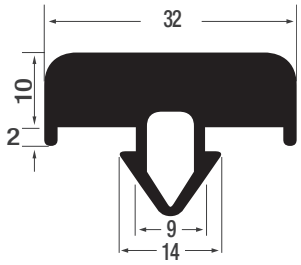

Regenerat 14/024V

Art. Nr.	P004/PVC/VOLL
Material	PVC
Farbe	schwarz
OR	40 m

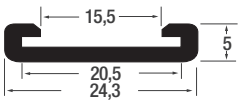

für Blech 20 x 1,0 - 1,5 mm

Art. Nr.	4213
Material	EPDM 40° Shore A
Farbe	schwarz
OR	20 m

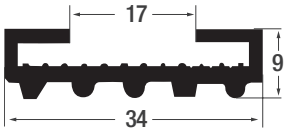

für Blech 30 x 2 mm

Art. Nr.	4221
Material	EPDM
Farbe	schwarz
OR	75 m

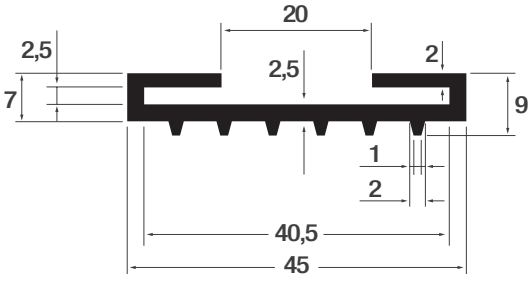

für Blech 40 x 2 mm

Art. Nr.	P789/NBR
Material	NBR 70° Shore
Farbe	schwarz
OR	50 m

OR: Originalrollen

Diverse Profile

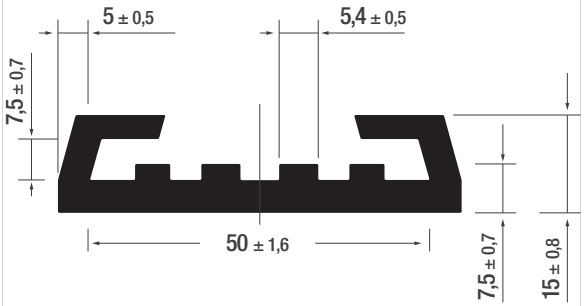

Art. Nr.	P290
Material	EPDM
Farbe	schwarz
OR	30 m

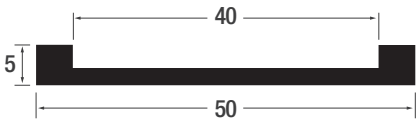

Art. Nr.	P66
Material	EPDM 75° Shore
Farbe	schwarz
OR	25 m

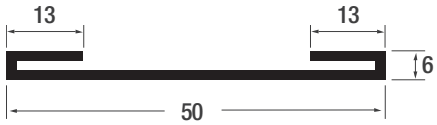

Art. Nr.	P362
Material	EPDM 60° Shore
Farbe	schwarz
OR	30 m

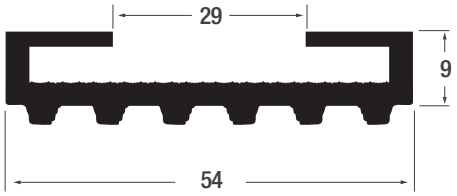

für Blech 50 x 4 mm

Art. Nr.	P071
Material	EPDM
Farbe	schwarz
OR	70 m

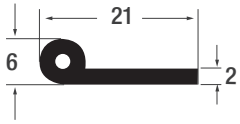

Art. Nr.	D1119
Material	EPDM
Farbe	schwarz
OR	100 m

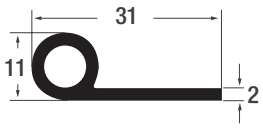

Art. Nr.	D1137
Material	EPDM
Farbe	schwarz
OR	50 m



Art. Nr.	S9038
Material	EPDM
Farbe	schwarz
OR	50 m

OR: Originalrollen

Diverse Profile



Art. Nr.	4020035
Material	EPDM
Farbe	schwarz
OR	25 m



Art. Nr.	S1168
Material	EPDM 65° Shore
Farbe	schwarz
OR	25 m

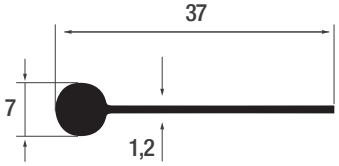

Art. Nr.	E147
Material	Weich PVC
Farbe	silber 807
OR	100 m

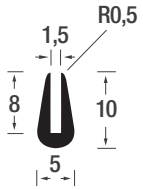

Art. Nr.	W2815
Material	EPDM
Farbe	schwarz
OR	100 m

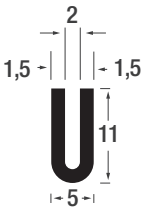

Art. Nr.	S4219
Material	EPDM
Farbe	schwarz
OR	200 m

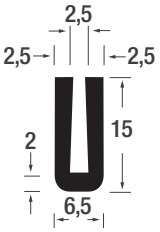

im Spalt talkumiert

Art. Nr.	W0764
Material	EPDM
Farbe	schwarz
OR	200 m

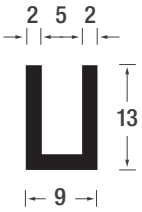

Art. Nr.	T695
Material	EPDM
Farbe	schwarz
OR	100 m

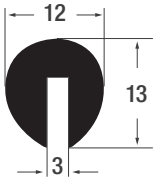

Art. Nr.	1821
Material	EPDM
Farbe	schwarz
OR	100 m

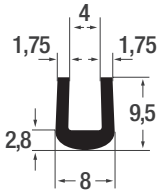

Art. Nr.	W1225
Material	EPDM 65° Shore
Farbe	schwarz
OR	50 m

OR: Originalrollen

Diverse Profile

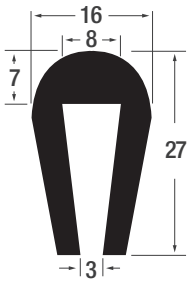

Art. Nr.	W4713
Material	EPDM
Farbe	schwarz
OR	50 m

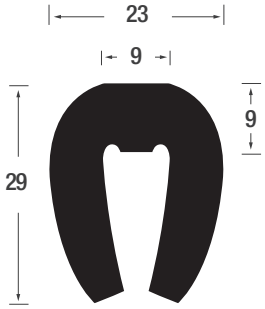

Art. Nr.	U9/9
Material	EPDM 60° Shore
Farbe	schwarz
OR	20 m

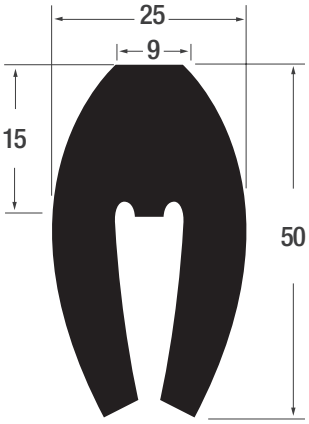

Art. Nr.	U9/15
Material	EPDM 60° Shore
Farbe	schwarz
OR	20 m

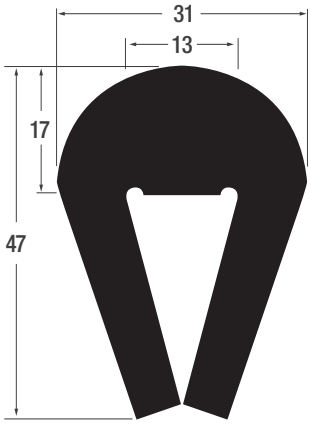

Art. Nr.	U13/17
Material	EPDM 60° Shore
Farbe	schwarz
OR	20 m

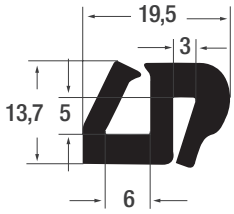

Art. Nr.	D1013
Material	EPDM
Farbe	schwarz
OR	50 m

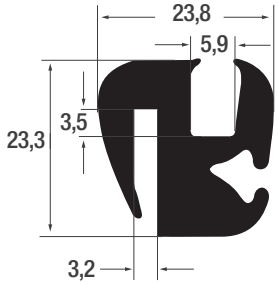

Füller P031003

Art. Nr.	B2144
Material	EPDM
Farbe	schwarz
OR	25 m

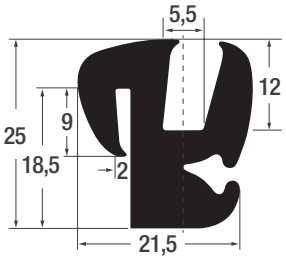

Füller P031003

Art. Nr.	B1117
Material	EPDM
Farbe	schwarz
OR	15 m

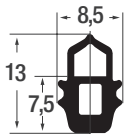

Art. Nr.	D2274
Material	EPDM
Farbe	schwarz
MBM	1500 m

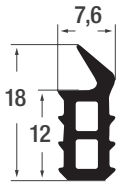

Art. Nr.	D1127
Material	EPDM
Farbe	schwarz
OR	100 m

OR: Originalrollen
MBM: Mindestbestellmenge

Diverse Profile

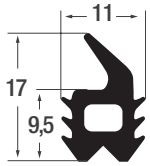

Art. Nr.	P020001
Material	PVC-weich
Farbe	schwarz
OR	20 m

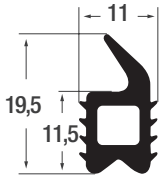

Art. Nr.	P020002
Material	PVC-weich
Farbe	schwarz
OR	20 m

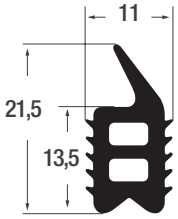

Art. Nr.	P020003
Material	PVC-weich
Farbe	schwarz
OR	20 m

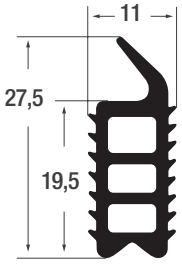

Art. Nr.	P020004
Material	PVC-weich
Farbe	schwarz
OR	20 m

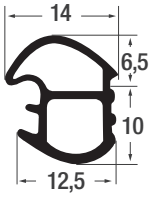

Art. Nr.	P13/08/S - /G - /W
Material	PVC
Farbe	schwarz / grau / weiß
OR	25 m

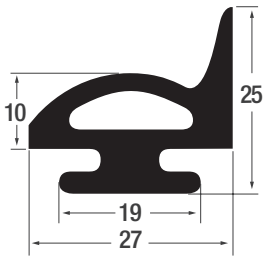

Art. Nr.	W9361
Material	EPDM
Farbe	schwarz
OR	25 m

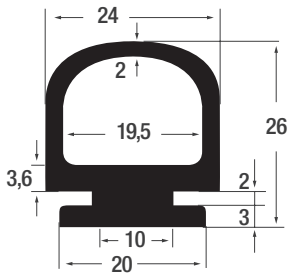

Art. Nr.	W4076
Material	EPDM 65° Shore
Farbe	schwarz
OR	25 m

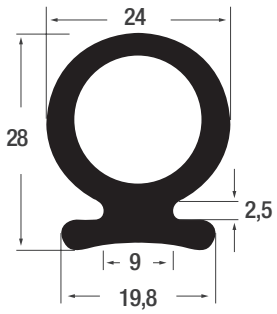

Art. Nr.	P020015
Material	EPDM
Farbe	schwarz
OR	30 m

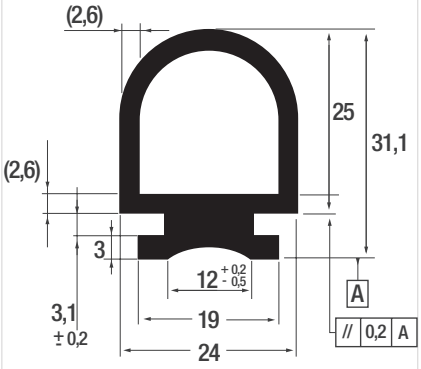

Art. Nr.	P369
Material	EPDM
Farbe	schwarz
OR	30 m

OR: Originalrollen

Diverse Profile

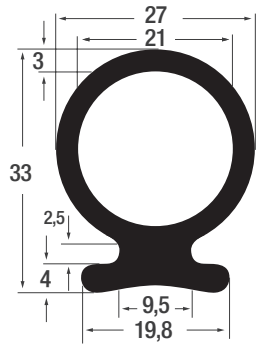

Art. Nr.	P02A069
Material	EPDM
Farbe	schwarz
OR	20 m

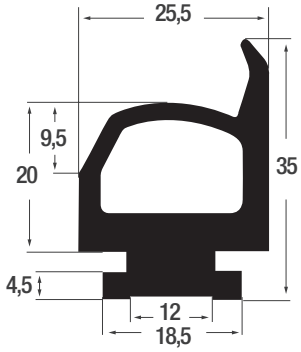

Art. Nr.	P080
Material	EPDM
Farbe	schwarz
OR	50 m

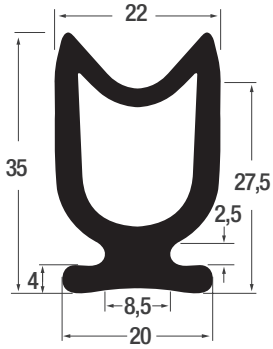

Art. Nr.	P142
Material	EPDM
Farbe	schwarz
OR	30 m

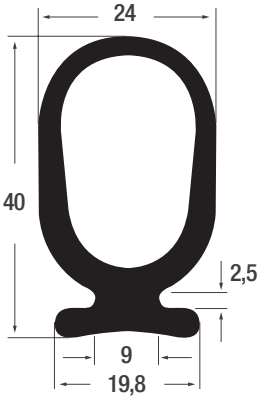

Art. Nr.	P128
Material	EPDM
Farbe	schwarz
OR	30 m

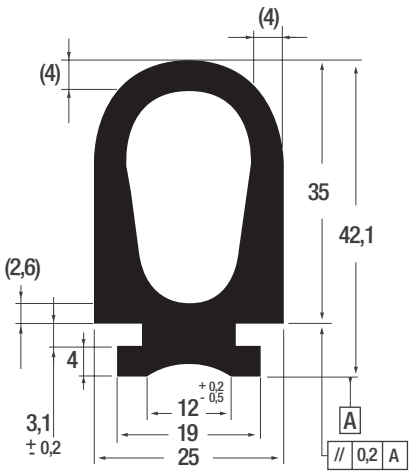

Art. Nr.	P368
Material	EPDM
Farbe	schwarz
OR	30 m

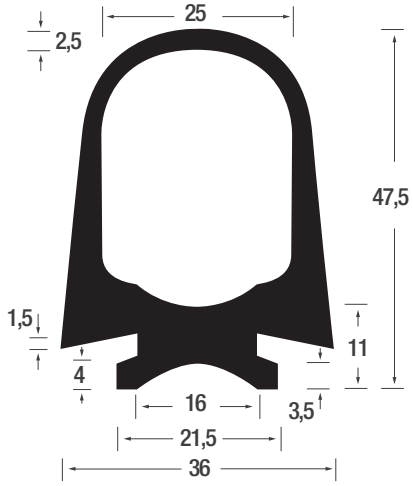

Art. Nr.	W8308
Material	NBR
Farbe	schwarz
OR	20 m

OR: Originalrollen

Diverse Profile

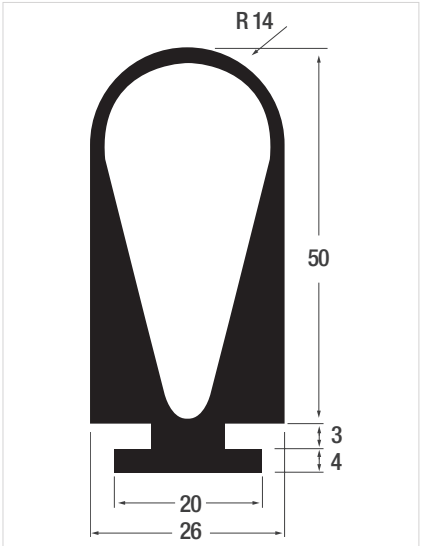

Art. Nr.	P063
Material	EPDM
Farbe	schwarz
OR	25 m

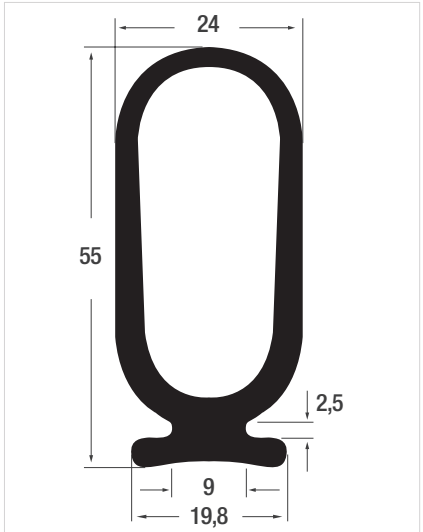

Art. Nr.	P135
Material	EPDM
Farbe	schwarz
OR	30 m

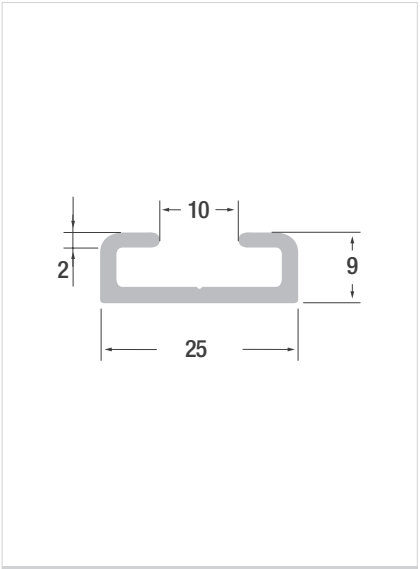

Art. Nr.	080111
Material	Aluminium
Standard	6 m

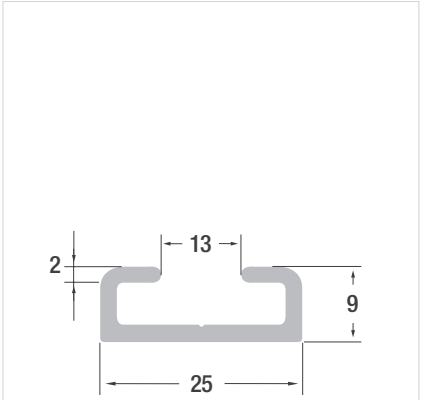

Art. Nr.	P080-ALU
Material	Aluminium
Standard	2,6 m



Art. Nr.	3105
Bezeichnung	Profilschere
Schnittlänge	55 mm

OR: Originalrollen

Gummi-Klemmprofile - *EPDM 60° +/- 5 Shore, schwarz*

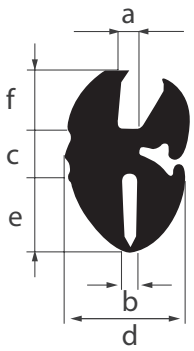

Die zugehörigen Füllerprofile finden Sie auf Seite 110

Einziehwerkzeug für Füllerprofile erhältlich -
wie Abbildung Art. Nr.: 3650001 siehe Seite 110



Art. Nr.	a	b	c	d	e	f	BR	G	OR	Füller-Profil-Art.Nr.
P030001	3	1	4	10,2	3	3	20	90	41	031001
P030002	3	1	4	11,6	4,5	6	35	145	20	031002
P030003	3	2	4	10,2	3	3	20	100	50	031001
P030004	4	1,5	4	13,6	5	6	35	165	25	031002
P030005	4	1,5	7	16	7	7	80	300	20	031003 / 8 / 9 / 11
P030007	4	2	7,3	18	11	8,7	100	440	15	031003 / 8 / 9 / 11
P030008	4	3	4	12,6	5	6	35	150	25	031002
P030009	4	3	7	16	7	7	80	300	20	031003 / 8 / 9 / 11
P030011	4,5	5	7	16	7	7	80	300	20	031003 / 8 / 9 / 11
P030012	5	2	7,5	19	12,5	9,5	100	490	15	031003 / 8 / 9 / 11
P030013	5	3	7,5	18	7,5	8	90	345	20	031003 / 8 / 9 / 11
P030014	5	3	7,5	19	12,5	9,5	100	460	15	031003 / 8 / 9 / 11
P030015	5	5	7	18,4	9	8	90	360	20	031003 / 8 / 9 / 11
P030016	5,5	2	7,3	19	11	8,7	100	460	15	031003 / 8 / 9 / 11
P030017	6	1,5	7,5	19	12,5	9,5	100	490	15	031003 / 8 / 9 / 11
P030018	6	2,5	7	19	8	8	90	350	20	031003 / 8 / 9 / 11
P030019	6	3	7,5	19	12,5	9,5	100	470	15	031003 / 8 / 9 / 11
P030020	6	4	7,5	19	12,5	9,5	100	480	15	031003 / 8 / 9 / 11
P030021	6	6	8,5	19	9,5	9	100	470	15	031003 / 8 / 9 / 11
P030023	6	10	7,5	22,7	12,5	9,5	100	530	15	031003 / 8 / 9 / 11
P030025	8	3	7,5	22	12,5	9,5	120	550	15	031003 / 8 / 9 / 11
P030026	8	4	8,5	25	12,5	10	100	620	15	031003 / 8 / 9 / 11
P030027	10	3	7,5	23	12,5	9,5	120	600	15	031003 / 8 / 9 / 11
P030028	10	6	7,5	24	12,5	9,5	100	570	15	031003 / 8 / 9 / 11
P030029	7	3	7	20,5	12	8,5	100	415	50	031003 / 8 / 9 / 11
P030030	14	4	11	29	11	12	100	950	14,5	031003 / 8 / 9 / 11
P030031	5	2	5	15	6	6	100	350	50	031003 / 8 / 9 / 11

BR = Biegeradius, G = Gewicht in Gramm pro Meter, OR = Originalrollen

Füllerprofile

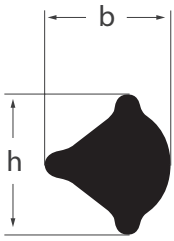

Für die Gummi - Klemmprofile auf Seite 109

Abbildung Einziehwerkzeug siehe Seite 109

Art. Nr.	h	b	Material	Farbe	Gewicht (g/m)	OR
P031001	5,5	4,5	Gummi	schwarz	18	50
P031002	7	6	Gummi	schwarz	28	50
P031003-E	9,5	7,5	Gummi	schwarz	50	50
P031003	9,5	7,5	PVC	schwarz	40	100
P031008	9,5	7,5	PVC	elfenbein	40	100
P031009	9,5	7,5	PVC	silber	40	100
P031011	9,5	7,5	PVC	weiß	40	100
3650001	Einziehwerkzeug - standardmäßig ausgerüstet mit Öse für Füllerprofil P031003					
3650005	Ersatzöse für Füllerprofil P031001					
3650006	Ersatzöse für Füllerprofil P031002					
3650007	Ersatzöse für Füllerprofil P031003					

U-Profile - *EPDM*

Typ 1 - (1)

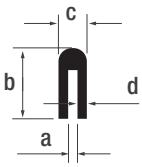

Typ 2 - (2)

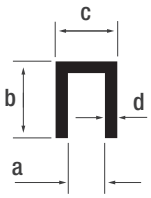

Typ 3 - (3)

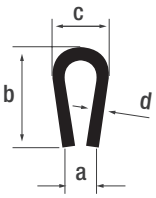

Art. Nr.	a	b	c	d
D1010 (1)	1,5	10	4	1,25
D1028 (1)	4	15	7,5	1,75
D1020 (2)	2	8	5	1,5
D1011 (2)	3	10	6	1,5
D1021 (2)	4	8	7	1,5
D1012 (2)	5	10	8	1,5
P03029E6 (2)	5	12	10	2,5
D1022 (2)	5	15	8	1,5

Art. Nr.	a	b	c	d
D1014 (3)	3	13	6	1,5
D1024 (3)	4	11,5	6	1
D1034 (3)	5	16	9	2
D1025 (3)	6	18	11	2,5
D1015 (3)	6,5	20	10	1,75
D1026 (3)	8	21	14	3
W780 (3)	2	7,5	5	1,5

OR = Originalrollen: jeweils 100 Meter - außer: D1015 = 50 Meter
D1026 = 40 Meter



Rundschnüre - *FKM 75 - Fluorkautschuk*

FKM-Qualität, schwarz
zeichnet sich besonders durch sehr hohe Hitze- und Kältebeständigkeit, hervorragende Witterungs-, Alterungs- und Ozonbeständigkeit sowie sehr gute Chemikalienbeständigkeit aus.
Siehe Seiten 177 bis 183

Rollenlängen:
bis ø 9,5 mm: 50 m
ab ø 10 mm: 25 m

ød	ød	ød	ød
2	5	8	14
2,4	5,33	8,5	15
2,5	5,5	9	16
2,62	5,7	9,5	17
3,	6	10	18
3,53	6,5	11	20
4	7	12	
4,5	7,5	13	

Moosgummi

Moosgummi ist ein zelliges, weich elastisches Material auf Kautschukbasis. Während der Vulkanisation treibt das Material aus und bildet eine geschlossene Außenhaut.

Das spezifische Gewicht des Moosgummis liegt je nach Qualität zwischen 0,4 und 0,8 Gramm pro cm^3. Zur Herstellung von Moosgummi werden u. a. folgende Qualitäten verwendet: NK, CR, NBR, FKM, EPDM, Silikon.

Werkstoffeigenschaften siehe Seiten 177 bis 183
Auf den nachfolgenden Seiten finden Sie Rundschnüre, Vierkantprofile und Sonderprofile aus Moosgummi.
Auch Plattenware auf Anfrage lieferbar.

Rundschnüre - *Moosgummi, EPDM*

EPDM - Qualität
grau oder schwarz

* auch in **Qualität CR** schwarz lieferbar

Andere Qualitäten auf Anfrage

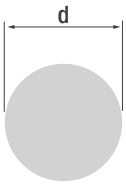

Abmessung ød	Rollenlänge (m)
2 *	200
2,5	200
3 *	200
3,5	200
4 *	200
4,5	200
5 *	200
6 *	200
7 *	200
8 *	200
9	200
10 *	100
11	100
12 *	100

Abmessung ød	Rollenlänge (m)
13	50
14	50
15 *	50
16 *	50
18 *	25
20 *	25
22 *	25
25 *	25
30 *	20
35 *	20
40	20
45	10
50	10

Moosgummi-Vierkantprofile - *EPDM-Qualität*

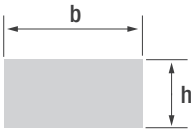

Standardmäßig liefern wir die Vierkantprofile in EPDM-Qualität grau oder schwarz.

Die Profile werden standardmäßig nicht klebend geliefert, können jedoch auf Kundenwunsch mit einer Selbstklebebeschichtung als Montagehilfe ausgestattet werden.

Andere Qualitäten auf Anfrage.

Art. Nr. = MO+hxb	Rollenlänge (m)
MO2x8	100
MO2x10	100
MO2x15	100
MO2x20	100
MO2x25	50
MO2x50	50
MO3x5	100
MO3x10	100
MO3x12	100
MO3x15	100
MO3x18	100
MO3x20	100
MO3x30	50
MO3x40	50
MO3x50	50
MO4x6	100
MO4x8	100
MO4x10	100
MO4x12	100
MO4x15	100
MO4x20	100
MO4x25	50
MO4x30	50
MO4x40	50
MO4x50	50
MO5x5	100
MO5x10	100
MO5x12	100
MO5x15	50
MO5x20	50
MO5x25	50
MO5x30	50
MO5x40	50
MO5x50	25
MO5x60	25

Art. Nr. = MO+hxb	Rollenlänge (m)
MO6x6	100
MO6x10	100
MO6x12	100
MO6x15	100
MO6x20	50
MO6x25	50
MO6x30	50
MO6x35	25
MO6x40	25
MO6x50	25
MO7x10	100
MO7x15	50
MO7x20	50
MO8x8	100
MO8x10	100
MO8x12	50
MO8x15	50
MO8x16	50
MO8x18	50
MO8x20	50
MO8x25	50
MO8x30	50
MO8x40	50
MO8x50	50
MO9x16	50
MO9x23	50

Art. Nr. = MO+hxb	Rollenlänge (m)
MO10x10	50
MO10x12	50
MO10x15	50
MO10x16	50
MO10x18	50
MO10x20	50
MO10x25	50
MO10x30	25
MO10x35	25
MO10x40	25
MO10x50	25
MO10x60	25
MO10x70	25
MO12x12	50
MO12x15	50
MO12x20	50
MO12x25	50
MO12x40	25
MO15x15	50
MO15x20	25
MO15x25	25
MO15x30	25
MO15x35	25
MO15x40	25
MO15x45	25
MO15x50	25

Art. Nr. = MO+hxb	Rollenlänge (m)
MO16x30	25
MO18x18	25
MO18x25	25
MO20x20	25
MO20x25	25
MO20x30	25
MO20x35	25
MO20x40	25
MO20x45	25
MO20x50	25
MO20x60	10
MO25x25	25
MO25x30	25
MO25x35	25
MO25x40	25
MO25x50	25
MO30x30	20
MO30x40	15
MO30x50	15
MO40x40	10
MO40x50	10
MO50x50	10

Moosgummi-Profile



Art. Nr.	MO25315/S
Material	EPDM
Farbe	schwarz
OR	100 m

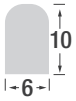

Art. Nr.	MO25261/G
Material	EPDM
Farbe	grau
OR	100 m

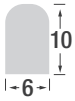

Art. Nr.	MO25261/S/CR
Material	CR
Farbe	schwarz
OR	100 m

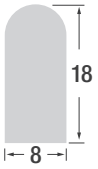

Art. Nr.	MO25263
Material	EPDM
Farbe	schwarz
OR	50 m

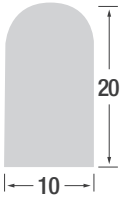

Art. Nr.	MO25088/S oder /G
Material	EPDM
Farbe	schwarz / grau
OR	50 m

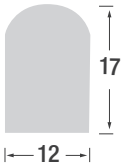

Art. Nr.	MO25007/S oder /G
Material	EPDM
Farbe	schwarz / grau
OR	50 m

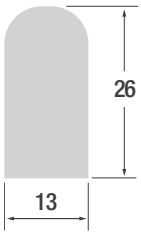

Art. Nr.	MO25213
Material	EPDM
Farbe	grau
OR	25 m

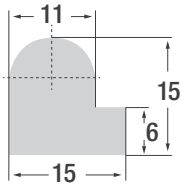

Art. Nr.	MO102
Material	NK 15° +/- 5° Shore
Farbe	grau
OR	50 m

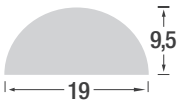

Art. Nr.	MO25319/S
Material	EPDM
Farbe	schwarz
OR	50 m

OR: Originalrollen
S: schwarz, G: grau

Alle abgebildeten Moosgummi-Sonderprofile sind ab Lager verfügbar. Weitere Sonderabmessungen gerne auf Anfrage.

Moosgummi-Profile

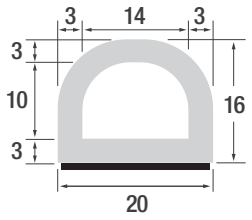

einseitig selbstklebend
fadenverstärkt

Art. Nr.	MO25702/S
Material	EPDM
Farbe	schwarz
OR	50 m

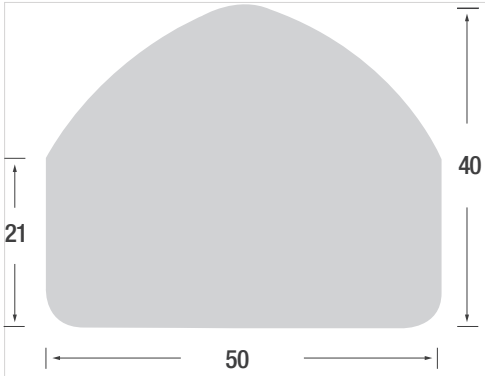

Art. Nr.	MO09441E
Material	EPDM
Farbe	schwarz
OR	20 m

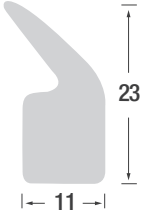

Art. Nr.	MO25232/S oder /G
Material	EPDM
Farbe	schwarz / grau
OR	50 m

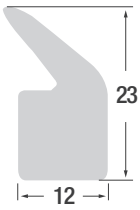

Art. Nr.	MO25054/S/CR
Material	CR
Farbe	schwarz
OR	50 m

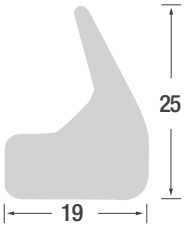

Art. Nr.	MO25024/G
Material	EPDM
Farbe	grau
OR	25 m

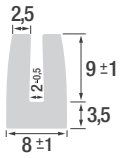

Art. Nr.	MO002
Material	EPDM
Farbe	schwarz
OR	50 m

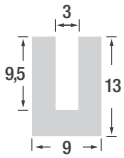

Art. Nr.	MO25096/S
Material	EPDM
Farbe	schwarz
OR	50 m

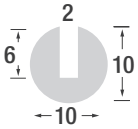

Art. Nr.	MO25002/S
Material	EPDM
Farbe	schwarz
OR	50 m

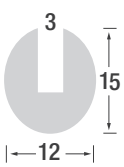

Art. Nr.	MO25239/S
Material	EPDM
Farbe	schwarz
OR	50 m

OR: Originalrollen
S: schwarz, G: grau

Alle abgebildeten Moosgummi-Sonderprofile sind ab Lager verfügbar. Weitere Sonderabmessungen gerne auf Anfrage.

Moosgummi-Profile

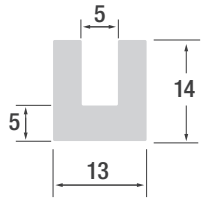

Art. Nr.	MO1124
Material	EPDM
Farbe	schwarz
OR	50 m

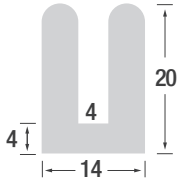

Art. Nr.	MO25230/G
Material	EPDM
Farbe	grau
OR	25 m

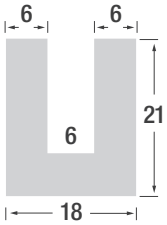

Art. Nr.	MO25237/S
Material	EPDM
Farbe	schwarz
OR	50 m

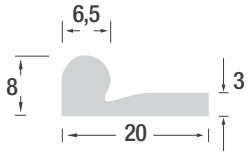

Art. Nr.	MO630/S
Material	EPDM
Farbe	schwarz
OR	25 m

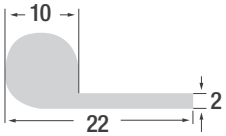

Art. Nr.	MOS2459
Material	Silikon
Farbe	weiß
OR	50 m

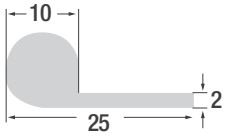

Art. Nr.	MO25004/S
Material	EPDM
Farbe	schwarz
OR	25 m

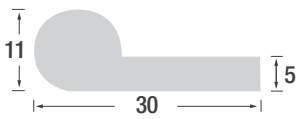

Art. Nr.	MO25274/S oder /G
Material	EPDM
Farbe	schwarz / grau
OR	50 m

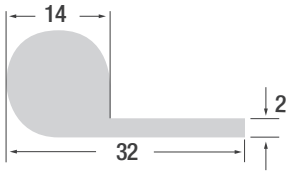

Art. Nr.	MO25208/S
Material	EPDM
Farbe	schwarz
OR	25 m

OR: Originalrollen
S: schwarz, G: grau

Alle abgebildeten Moosgummi-Sonderprofile sind ab Lager verfügbar. Weitere Sonderabmessungen gerne auf Anfrage.



Zellgummi

Geschlossenzellig, als **Plattenware, Zuschnitte, Streifen** in selbstklebender oder nicht klebender Ausführung.

Zellgummi auf Naturkautschukbasis (NK) zeichnet sich durch hohe Bruchfestigkeit und Elastizität aus.

Zellkautschuk auf Basis Polychloroprene (CR), bekannt sind die Marken Neopren® und Baypren®, zeichnet sich vor allen Dingen durch hohe Flammwidrigkeit aus.

Zellkautschuk auf EPDM-Basis ist vor allem aufgrund der hohen Witterungsbeständigkeit, guten Rückstellkraft und Stoßelastizität sowie wegen ausgezeichnetem Temperaturverhalten, auch im tiefen Temperaturbereich, ein beliebtes Dichtungsprofil (Betriebstemperatur -40 °C bis +80 °C).

Zellkautschuk auf EPDM-Basis verfärbt sich nicht und zeigt keine Kristallisationserscheinungen. Raumgewicht ca. 190kg/m^3.

Glasbau
Dichtungsband für Oberlichtelemente und Lichtkuppeln
Im Baugewerbe
Isolation und Abdichtung von Metalldächern, Rohrisolation
Chemische Industrie
Zwischenstücke bei Laboreinrichtungen, Stanzteile für diverse Einsatzzwecke, Dämmmaterial
Luft- und Klimatechnik
Abdichtung von Klimaanlagen, Ventilatoren, vibrationsdämpfender, geräuschhemmender Einsatz
Automobilindustrie
Stanzteile, Dichtungen für Armaturen und Konsolen, Lampen-dichtung, rutschhemmende Kofferraumunterlagen

Möbelindustrie
Schubladeneinsätze, Anschlagprofile, geräuschhemmende, stoßdämpfende Unterlagen für Tastaturen und Bildschirmelemente, Unterlagen für Schrankwände
Verpackung
Stoßdämpfende Polster in Streifen oder vollflächig, Dichtungen für Behälterverschlüsse
Sport- und Freizeitartikel
Polster- und Schlagschutz, Helmeinlagen und Dichtungen, Sportmatten, Schlafsackunterlagen
Verschiedene industrielle Anwendungen
Dichtstreifen für Geräte, Behälter, Tanks, rutschfeste Unterlagen für Haushaltsgeräte, Dichtstreifen für Schaltschränke, rutschfeste Einlagen für Fußstützen

Zellkautschukbänder *EPDM*

Art. Nr. / Abmessungen	Farbe	Rollenlänge m
ZK2x6	schwarz	10
ZK2x8	schwarz	10
ZK2x9	schwarz	10
ZK2x12	schwarz	10
ZK2x15	schwarz	10
ZK2x20	schwarz	10
ZK2x25	schwarz	10
ZKP02/EPDM/SK*	schwarz	10
ZK3x6	schwarz	10
ZK3x8	schwarz	10
ZK3x9	schwarz	10
ZK3x12	schwarz	10
ZK3x15	schwarz	10
ZK3x20	schwarz	10
ZK3x25	schwarz	10
ZKP03/EPDM/SK*	schwarz	10

Art. Nr. / Abmessungen	Farbe	Rollenlänge m
ZK4x6	schwarz	10
ZK4x9	schwarz	10
ZK4x10	schwarz	10
ZK4x12	schwarz	10
ZK4x15	schwarz	10
ZK4x20	schwarz	10
ZK4x25	schwarz	10
ZKP04/EPDM/SK*	schwarz	10
ZK5x6	schwarz	10
ZK5x8	schwarz	10
ZK5x12	schwarz	10
ZK5x15	schwarz	10
ZK5x20	schwarz	10
ZK5x25	schwarz	10
ZKP05/EPDM/SK*	schwarz	10

Andere Abmessungen, Breiten und Stärken auf Anfrage
*ZKP - Zellkautschukplatte 1.000 mm breit



Polyethylenschaum

Anwendungsbereiche:

Für den Bau:
Dichtungsbänder, Fugendichtungen, Rohrisolationen, Frostschutzfolien, Dachabdeckungen, Isolation von Metalldächern und -wänden, schwimmende Estriche/Trittschalldämmungen, Bodenunterlagen z.B. für Parkettböden, Wellplattenprofile, Decken- und Wandverkleidungen.

Für Frostschutzabdeckungen im Straßenbau ist PE-Schaum besonders geeignet und wird in Bahnen zu 1 m Breite geliefert.
PE-Schaum kann auch zu breiten Bahnen verschweißt werden.

Für die Industrie allgemein:
Dichtungsstreifen, doppelseitig klebende Montagebänder, gestanzte Dichtungen, thermische Isolation, Polsterungen/Vibrationsdämpfer, Schalldämmung, Schwimmkörper (z.B. für Ölschläuche), Selbstklebebänder.

Für die Automobilindustrie:
Dachhimmel, Vibrationsdämpfer, Sonnenblenden, Trägermaterial für Sitzüberzüge, Polsterungen, Teppichunterlagen, Kofferraummatten, Innenauskleidungen, Dichtungen (z.B. für Schlussleuchten und Scheinwerfer).

Wesentliche Merkmale:
Geschlossenzelliger strahlenvernetzter Polyethylenschaumstoff - Lieferformen: Rollen, Platten und Streifen
Sehr feine regelmäßige Zellstruktur, schöne, glatte Oberfläche, gute mechanische Werte, stoßdämpfende Wirkung, gute Trittschalldämmungseigenschaften, hohe Elastizität, ausgezeichnete thermische Isolationswerte, minimale Wasseraufnahme, sehr geringe Wasserdampfdurchlässigkeit, gute Chemikalienbeständigkeit, gute Wetterbeständigkeit, hohe Dimensions- und Volumenstabilität, geruchlos und ungiftig, nicht korrosiv, problemlos in der Abfallbeseitigung, umweltfreundlich.

Bänder einseitig selbstklebend

Stärke: 2	Rollenlänge: 20 Meter
Breite: 7 / 9 / 10 / 12 / 15 / 19 / 20 / 25 / 30 / 40 / 50 / 100	
Stärke: 3	Rollenlänge: 20 Meter
Breite: 7 / 9 / 10 / 12 / 15 / 19 / 20 / 25 / 30 / 40 / 50 / 100	
Stärke: 4	Rollenlänge: 20 Meter
Breite: 7 / 9 / 10 / 12 / 15 / 19 / 20 / 25 / 30 / 40 / 50 / 100	
Stärke: 5	Rollenlänge: 10 Meter
Breite: 7 / 9 / 10 / 12 / 15 / 19 / 20 / 25 / 30 / 40 / 50 / 100	
Stärke 6	Rollenlänge: 10 Meter
Breite: 7 / 9 / 10 / 12 / 15 / 19 / 20 / 25 / 30 / 40 / 50 / 100	
Stärke 8	Rollenlänge: 10 Meter
Breite: 7 / 9 / 10 / 12 / 15 / 19 / 20 / 25 / 30 / 40 / 50 / 100	
Stärke 10	Rollenlänge: 5 Meter
Breite: 7 / 9 / 10 / 12 / 15 / 19 / 20 / 25 / 30 / 40 / 50 / 100	
Stärke 12	Rollenlänge: 5 Meter
Breite: 7 / 9 / 10 / 12 / 15 / 19 / 20 / 25 / 30 / 40 / 50 / 100	

Stärke - Breite: Abmessungen in mm

Auf Anfrage alle Breiten bis zu max. 1.000 mm lieferbar

PTFE-Flachdichtungsbänder

Eigenschaften:

- einseitig selbstklebend als Montagehilfe
- hohe chemische Resistenz (ph 0-14)
- großer Bereich der Temperaturbeständigkeit
- verändert sich nicht im Laufe der Zeit
- unbrennbar
- ungiftig

Das Band aus reinem, expandiertem PTFE ist einseitig selbstklebend, was den Einbau erheblich erleichtert.



Einsatztemperatur: **-200 °C bis +260 °C**
kurzfristig bis +310 °C

Chemische Beständigkeit:
Universell beständig, mit Ausnahme von gelösten und geschmolzenene Alkalimetallen sowie elementarem Fluor bei erhöten Temperaturen und Drücken

Einsatzbereiche:

- Anlagen- und Apparatebau
- Antriebskästen
- Behälter- und Tankbau
- Chemie- und Farbindustrie
- Emaille - Anwendungen
- Filter- und Getriebegehäuse
- Halbleiterindustrie
- Hand- und Mannlochdeckel
- Keramik
- Kolonnen
- Kraftwerke und Versorgung
- Kühlerbau
- Labor
- Lebensmittelherstellung
- Medizintechnik
- Papierindustrie
- Pharma- und Biotechnologie
- Pumpenarmaturen
- Rauchgasanlagen
- Rohrleitungsbau
- Schaugläser
- Turbinen
- Ventilatoren
- Wärmetauscher etc.

Art. Nr. / Abmessungen	VE/m
PTFE3x1,5	50
PTFE5x2	25
PTFE7x2,5	25
PTFE10x3	10
PTFE10x5	10
PTFE10x7	10
PTFE12x4	10
PTFE14x5	10

Art. Nr. / Abmessungen	VE/m
PTFE15x2	10
PTFE15x3	10
PTFE17x6	10
PTFE18x2	10
PTFE20x2	10
PTFE20x3	10
PTFE20x5	10
PTFE20x7	5
PTFE20x10	10

Art. Nr. / Abmessungen	VE/m
PTFE22x5	10
PTFE25x2	10
PTFE25x3	10
PTFE25x5	10
PTFE25x7	10
PTFE25x8	10
PTFE25x10	5
PTFE30x3	10
PTFE30x10	5
PTFE40x3	5
PTFE40x5	5

Diamantprofilmatte



Art. Nr. TE1

Material:
Gummi NK/SBR
65° Shore
schwarz

Stärke: 3 mm

Rollenbreite: ca. 1.200 mm
Rollenlänge: 10 Meter

Pyramidenmatte

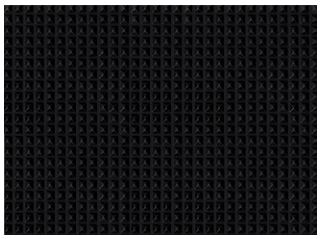

Art. Nr. TE4

Material:
Gummi NK/SBR
65° Shore
schwarz

Stärke: 3 mm

Rollenbreite: ca. 1.200 mm
Rollenlänge: 10 Meter

Feinriefenmatte



Art. Nr. **TE15** ca. 1.200 mm
TE15-1 ca. 1.000 mm
TE15-2 ca. 1.400 mm

Material:
Gummi NK/SBR
schwarz

Stärke: 3 mm

Rollenlänge: 10 Meter

Breitriefenmatte



Art. Nr. TE16

Material:
Gummi NK/SBR
schwarz

Stärke: 3,5 mm

Rollenbreite: ca. 1.200 mm
Rollenlänge: 10 Meter

Hammerschlagmatte



Art. Nr. TE1215

Material:
Gummi NK/SBR
schwarz

Stärke: 3 mm

Rollenbreite: ca. 1.400 mm
Rollenlänge: 10 Meter

Noppenmatte

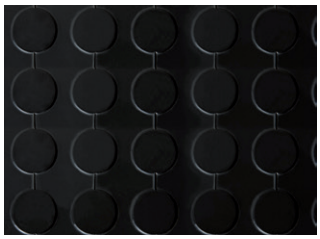

Art. Nr. TE1307 schwarz
Art. Nr. TE1273 grau

Material:
Gummi NK/SBR

Stärke: 4 mm

Rollenbreite: ca. 1.250 mm
Rollenlänge: 10 Meter

Leistenmatte



Art. Nr. TE1338

Material:
Gummi NK/SBR
schwarz

Stärke: 6 mm

Rollenbreite: ca. 1.200 mm
Rollenlänge: 10 Meter

Gummi - Platten, Gummi - Zuschnitte - Dichtungen - Stanzteile



in allen handelsüblichen Qualitäten erhältlich -
Gummi - Qualitäten siehe Seite 177 - 182

Kunststoffe - Kunststoffteile



Lieferformen: Platten, Rohre und Stäbe



Wir liefern auch Fertigteile nach
Ihren Zeichnungen bzw. Mustern

Materialien	DIN - Kurzzeichen	Dichte - g / cm
Polyamid 6	PA 6	1,14
Polyamid 6.6 mit MoS2	PA 6.6 Mo	1,14
Polyamid 6.6	PA 6.6	1,14
Polyamid 11/12	PA 11/12	1,03
Polyamid 12 m. Glasfaser	PA 12 GV	1,23
Polyamid 6 Guss	PA 6 G	1,14
Polyoxymethylen	POM	1,42
Polyethylenterephtalat	PETP	1,37
Polycarbonat	PC	1,20
Polycarbonat m. Glasfaser	PC GV	1,43
Polyethylen	PE	0,94
Polypropylen	PP	0,91
Polyvinylchlorid	PVC	1,38
Polyvinylidenfluorid	PVDF	1,78
Polytetrafluorethylen	PTFE	2,15
Polymethylmethacrylat	PMMA	1,20

Weitere Materialien auf Anfrage

Sechskantschutzkappen

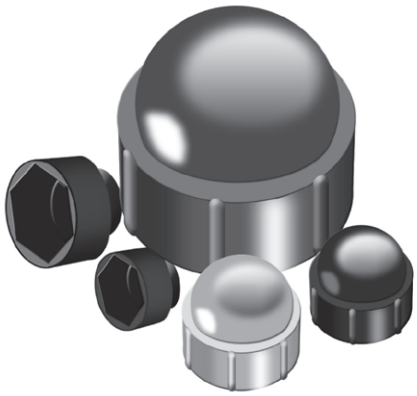

Material: PE

In schwarz ab Lager lieferbar

grau und weiß auf Anfrage

Art. Nr.	Schlüsselweite	Gewinde
SKS4	7	M4
SKS5	8	M5
SKS6	10	M6
SKS8	13	M8
SKS10	17	M10
SKS12	19	M12
SKS14	22	M14
SKS16	24	M16
SKS18	27	M18
SKS20	30	M20

Art. Nr.	Schlüsselweite	Gewinde
SKS22	32	M22
SKS24	36	M24
SKS27	42	M27
SKS30	46	M30
SKS33	50	M33
SKS36	55	M36
SKS39	60	M39
SKS42	65	M42
SKS45	70	M45

Laborstopfen

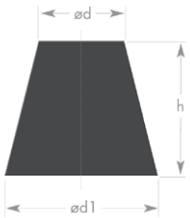

Naturkautschuk NK, grau
Härte: ca. 40° - 50° Shore
Temperaturbeständigkeit: -30 °C bis + 80 °C
Auch lieferbar in Qualität Silikon für
Dauertemperatur von 220 °C

Art. Nr.	ød	ød1	h
LS02-05	2	5	20
LS03-07	3	7	20
LS3,5-6,5	3,5	6,5	15
LS04-08	4	8	20
LS05-09	5	9	20
LS06-10	6	10	20
LS08-12	8	12	20
LS09-13	9	13	20
LS11-15	11	15	20
LS12-17	12	17	25
LS12,5-16,5	12,5	16,5	20
LS14-18	14	18	20
LS16-21	16	21	25
LS17-23	17	23	30
LS19-24	19	24	25
LS22-27	22	27	25
LS25-31	25	31	30
LS28-34	28	34	30
LS31-38	31	38	35

Art. Nr.	ød	ød1	h
LS34-41	34	41	35
LS35-44	35	44	40
LS38-45	38	45	35
LS42-49	42	49	35
LS46-54	46	54	40
LS50-60	50	60	45
LS50-60/S	50	60	50
LS55-65	55	65	50
LS63-73	63	73	50
LS65-76	65	76	55
LS70-90	70	90	50
LS78-92	78	92	50
LS85-95	85	95	50
LS90-150	90	150	50
LS94-107	94	107	65
LS95-105	95	105	50
LS100-130	100	130	85
LS105-125	105	125	50

Rund - Typ 275



Mit Haftrillen
Material: Polyethylen
Farbe: natur
grau nur mehr Restbestände
bzw. auf Anfrage

Zusätzlich verstärkter Bodenrand

ø: Für Rohr-Außen-ø in mm
VE: Verkaufseinheit

Art.Nr.-ø	Höhe	VE
8	19	1.000
10	18	1.000
11	15	1.000
12	19,5	1.000
13	18	1.000
13,7	18	1.000
14	20	1.000
15	18	1.000
16	20	1.000
17,2	20	1.000
18	18	1.000
19	18	1.000
20	20	500
21,3	20	500
22	20	500
24	17	500
25	20	500
26	20	500
26,9	18,5	500
28	20	1.000

Art.Nr.-ø	Höhe	VE
30	25	500
32	30	500
33,7	30	100
35	27	100
38	20	100
40	30	100
41,3	19,5	100
42,4	30	100
44,5	20	100
47,5	25	100
48,3	30	100
50	30	500
51	27,5	100
52	33	100
54	27,5	100
57	26,5	100
60,3	30	50
63,5	27	50
65	30	50
67	30	50

Art.Nr.-ø	Höhe	VE
70	34,5	50
73	30	50
75	38	50
76,1	28	50
77	35	50
80	29,5	50
83	30	50
85	40	50
88,9	34	50
90	25	50
95	37,5	50
100	31	50
101,6	30	50
103	40	50
108	35	50
110	38	50
114,3	33	50
121	38	50
125	35	50
127	35	50

Art.Nr.-ø	Höhe	VE
130	40	50
133	40	50
139,7	33,5	50
141,3	34,5	50
146	40	50
152,4	40	50
160	40	50
168,3	38,5	50
177,8	40	50
193,7	42	50
200	50	50
219,1	45	20
273	50	20
323,9	55	20
355,6	56	20
406,4	60,5	10
457,2	63	10
508	65	10

Rund Typ K



Material: PVC
in schwarz ab Lager verfügbar
andere Farben auf Anfrage

Art. Nr. = K + Rohr-Außendurchmesser

Art. Nr.	Höhe
K6	13
K8	15,3
K10-11	16,8
K12-13	18,8
K13	19,5
K14	21,5
K15	21,4
K16-17	26
K18	26
K19	26
K20	26,5
K21(1/2“)	26,5

Art. Nr.	Höhe
K22-23	28,4
K24	31
K25-26	31
K27 (3/4“)	31,5
K28-29	30
K30-31	31
K32-33	31
K34-35	31,5
K35-36	31
K38-39	33
K40-41	32,5
K42-43 (1 1/4“)	32,5

Art. Nr.	Höhe
K43-44	32
K45-46	33,5
K47-48	32
K48-49 (1 1/2“)	33
K49-51	33
K54-55	38,5
K59-60 (2“)	37,5
K63-64	37,5
K69-70	37
K75-76 (2 1/2“)	38,5
K90-91 (3“)	42
K103-104	42

Eckig Typ VK



in PE schwarz ab Lager
andere Farben und
Abmessungen auf Anfrage

Art. Nr. = VK+Rohraußenmaße

Art. Nr.	Höhe/ca.
VK20x20	24,5
VK25x25	27,8
VK30x30	28,5
VK35x35	42
VK40x40	28
VK45x45	52,9
VK50x50	28,5
VK30x15	24,4
VK40x20	28
VK40x25	53,4
VK40x30	53,6

Kappen / Gleiter für Rundrohre

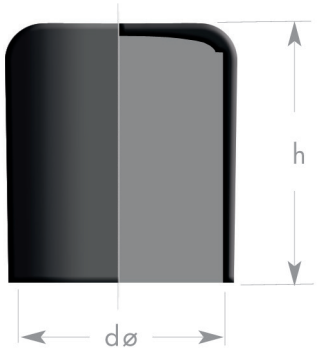

Material: Polyethylen

In schwarz ab Lager

grau und weiß auf Anfrage

Art. Nr.	dø für Rohraußen-ø	h Ges.-Höhe	VE
9703	3	9,2	100
9704	4	8,7	100
9705	5	9	100
9706	6	10	100
9707	7	10,5	100
9708	8	11	100
9710	10	12,5	100
9712	12	14,5	100
9713	13	15,5	100
9714	14	17,8	100
9715	15	18	100
9716	16	18,5	100
9718	18	22,5	100
9720	20	25	100
9721	21	27	100
9722	22	23,5	100
9724	24	25,5	100
9725	25	26	100
9726	26	32,7	100
9727	27	30,5	100
9728	28	33,2	100
9730	30	25	100
9732	32	26,5	100

Blindstopfen

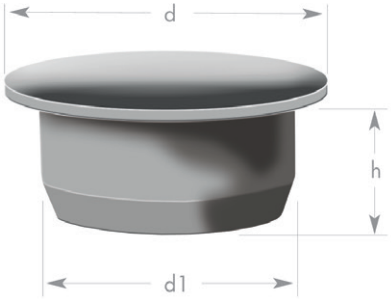

Material: Polyethylen
In schwarz ab Lager
grau, weiß, braun und natur auf Anfrage

[1] in Farbe braun nicht lieferbar
[2] nur in natur lieferbar

Art. Nr.	Schaft-ød1	Kopf-ød	Schafthöhe-h	VE
KB4[1]	4,4	9	5,5	100
KB5[1]	5,2	11	6	100
KB6	6	11	7	100
KB7	7	11	6,5	100
KB8[1]	8	12	7,5	100
KB9[1]	9,3	12	9	100
KB10	10	15	9	100
KB107 [1]	10,7	15	9	100
KB12	11,9	15	8	100
KB125 [1]	12,6	17,5	9	100
KB132 [1]	13,2	17,5	8	100
KB146 [1]	14,8	18,5	9	100
KB154	15,4	19,5	8,5	100
KB157 [1]	16	19	8,5	100
KB168	16,8	20	9	100
KB172	17,2	23	9,5	100
KB187	18,9	21,5	9,2	100
KB196 [1]	19,6	26	9	100
KB200 [1]	20,5	25,5	9	100
KB227 [2]	22,7	29	9	100
KB246 [1]	25	36	13	100
KB260 [2]	26	31,5	12	100
KB271 [2]	27,1	29,6	15	100
KB290 [2]	29	34,5	15	100
KB312 [2]	31,2	38	13	100
KB335 [2]	33,5	41	12,1	100
KB340 [2]	34	40	20	100
KB355 [2]	35,5	47	14,5	100
KB365 [2]	36,5	47	18	100
KB397 [2]	39,7	46	16	100
KB415 [2]	41,5	44,5	12,8	100
KB420 [2]	42	44,5	12,8	100
KB433 [2]	43,3	50,5	14,5	50
KB455 [2]	45,5	51	16	50
KB460 [2]	46	51,5	16,5	50
KB513 [2]	51,3	57	15,5	50
KB523 [2]	52,3	60	16	50
KB555 [2]	55,5	58,6	15,6	50
KB572 [2]	57,2	62,3	19,8	50
KB615 [2]	61,5	74,7	20	50
KB700 [2]	70	80	18	50
KB850 [2]	85	95	18	50
KB1100 [2]	110	130	17,5	50

Karosseriestopfen

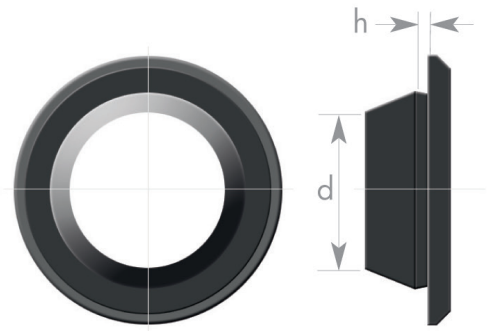

Verhindert das Eindringen von Schmutz und Feuchtigkeit

Die Form erlaubt das Abdecken verschiedener Wandstärken

Material: Thermoplastischer Gummi (TPG)
Farbe: schwarz

Art. Nr.	Bohrungsdurchmesser	h - geeignet für Wanddicke
007210003	10	0,8-2
007212003	12	0,8-2
007214003	14	0,8-2
007216003	16	0,8-2
007218003	18	0,8-2

Art. Nr.	Bohrungsdurchmesser	h - geeignet für Wanddicke
007220003	20	0,8-2
007222003	22	0,8-2
007225003	25	0,8-2
007230003	30	0,8-2
007245003	45	0,8-2

Einsteck- / Zargenpuffer

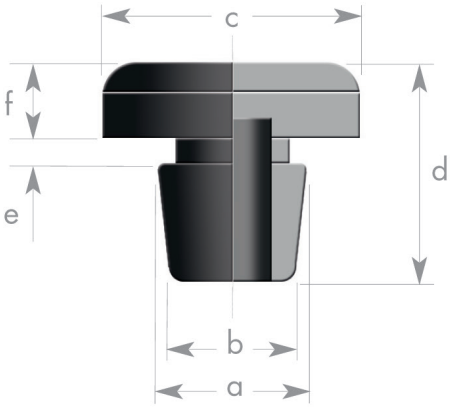

Art. Nr.	a	b	c	d	e	f
0920	8	5,3	13	14	2	6
III/483	9	5,5	12	15	2	5
0921	9	5	11	14	2	4,5
H/1175	10	8	18	14,2	2,2	5
0922	10	8	18	15	3	5

Material: 0920/0921/0922 aus PVC,
III/483 + H/1175 aus Weich-PVC

Farben: schwarz (Lagerware), weiß, silbergrau,
III/483 und H/1175 nur schwarz

Weitere Sonderfarben, Sondergrößen und Sonderausführungen auf Anfrage



0920



0921 und III/483



0922 und H/1175

Gewindeschutz-Schraubkappen

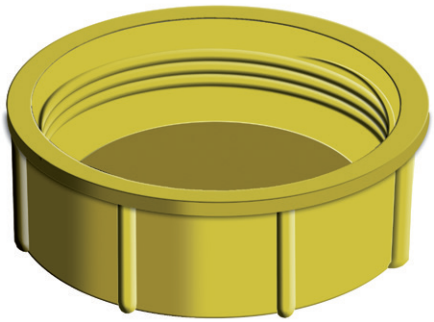

Material: Polyethylen

Farbe: gelb

Für Whitworth - Rohrgewinde DIN ISO 228 bzw.
metrische Gewinde DIN 13

Art. Nr.	für Gewinde	Außen-ø	Gewindelänge	Gesamthöhe	VE
GSK1/4	G 1/4"	14,2	10,3	11,1	100
GSK3/8	G 3/8"	19,0	10,2	11,1	100
GSK1/2	G 1/2"	24,6	11,4	12,7	100
GSK3/4	G 3/4"	28,5	16,9	18,2	100
GSK1	G 1"	38,1	18,6	19,8	100
GSK1 1/4	G 1 1/4"	44,6	18,5	20,0	100
GSK1 1/2	G 1 1/2"	50	13,4	15,2	100
GSK2	G 2"	62,2	18,2	21,1	100
GSK2 1/2	G 2 1/2"	78	21,6	27,4	100
GSK10	M10x1	14,2	12,9	14,2	100
GSK12	M12x1	16,4	12,7	14,2	100
GSK14	M14x1,5	18,2	12,8	14,1	100
GSK16	M16x1,5	20	12,8	14,2	100
GSK18	M18x1,5	22	13,8	15,2	100
GSK20	M20x1,5	24,2	14,8	16,4	100
GSK22	M22x1,5	26,5	14,7	16,2	100
GSK24	M24x1,5	28,6	14,7	16,2	100
GSK42	M42x2	42	16,8	18,6	100

Gewindeschutzschrauben mit Dichtlippe

Material: Polyethylen

Farbe: rot

Für Gewindeöffnungen nach DIN 3852, ISO 6149, SAE J 1926. Mehrganggewinde mit 5 vollen Gewindegängen.
Die umlaufende Dichtlippe verschließt Gewindeöffnungen zuverlässig und wirkt innerhalb gewisser Grenzen dichtend.
Der Außensechskant ist so dimensioniert, dass er bei Gewichtsbelastung nicht in den Hohlraum des Gewindezapfens hineinbrechen kann



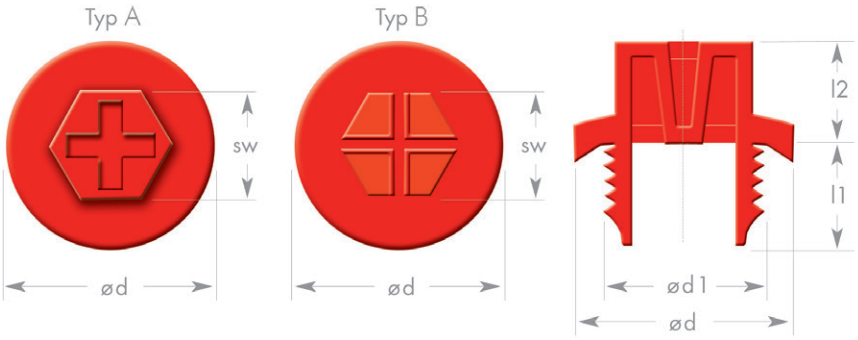

Art. Nr.	ød1 Anschlußgewinde	ød Kragen	l1 Gewindelänge	l2 Kopfhöhe	SW	Typ	VE
DSD1/4	1/4"	19,2	9	10	13	A	100
DSD3/8	3/8"	22,2	9	11	17	A	100
DSD1/2	1/2"	27,2	12	13	19	A	100
DSD3/4	3/4"	32,3	12	13	24	A	100
DSD1	1"	40	15	14	27	B	100
DSD1 1/4	1 1/4"	50,4	15	15	36	B	100
DSD1 1/2	1 1/2"	55,4	15	15	41	B	100
DSD2	2"	68,4	15	15	55	B	100
DSD10	M10x1	14,2	7	10	10	A	100
DSD12	M12x1,5	17,2	10	10	13	A	100
DSD14	M14x1,5	19,2	10	10	13	A	100
DSD16	M16x1,5	22	10	10	17	A	100
DSD18	M18x1,5	24	10	11	17	A	100
DSD20	M20x1,5	26	10	14	19	A	100
DSD22	M22x1,5	27,2	10	14	19	A	100
DSD24	M24x1,5	31,5	12	14	24	A	100
DSD27	M27x2	32,3	13	14	24	A	100
DSD33	M33x2	40,4	13	14	27	B	100
DSD42	M42x2	50	13	15	36	B	100

Stopfen *Typ 84, Typ 94 und Typ 95*

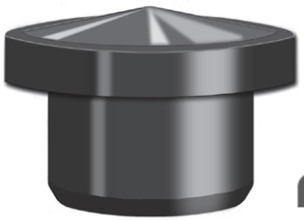

Querschnitt

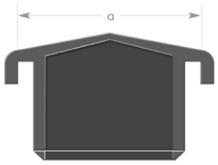



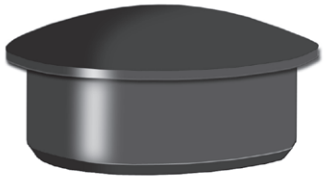

Art. Nr.	a Kopfinnen-ø	Rohrinnen-ø
9509	29	21,6
9510	35	27,9
9511	44	36
9512	50	42
9513	62,5	54
9514	77	69
9515	89	80,5

Art. Nr.	Kopfaußen-ø	Rohrinnen-ø
9410	21,3	15,6
9411	26,9	22
9412	33,7	27,9
9413	42,4	35,9
9414	48,3	42
9415	60	54

Art. Nr.	Kopfaußen-ø	Rohrinnen-ø
8409	26,9	21,9
8410	33,7	27,5
8411	42,4	36
8412	48,3	42
8413	60,3	53

Hutstopfen - Typ H

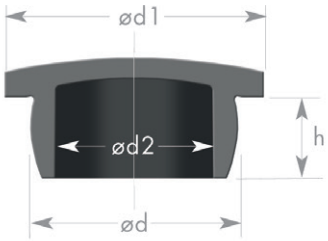

Material: PE - natur
ab Lager verfügbar

Art. Nr.	ød	h	ød1	ød2
02	7,2	5,5	11,2	5,2
01	8,4	5,5	11,2	6,4
1	9,2	5,5	14,4	7
1A	10,1	5,5	14,4	8,2
2	10,6	5,5	14,4	8,8
2A	11,3	5,5	14,4	9,5
2B	11,8	5,5	14,4	10
3	12,3	7	18,7	10,4
3A	13	7	18,7	11,1
3A1	13,3	7	18,7	11,4
3B	13,6	7	18,7	11,7
3B1	14	7	18,7	12,1
3C	14,4	7	18,7	12,3
4	15	7	18,7	12,9
5	15,8	7	18,7	13,8
6	16,5	7	18,7	14,5
6A	17,1	9	24,6	15,2
6B	17,8	9	24,6	15,9
7	18,5	9	24,6	16,5

Art. Nr.	ød	h	ød1	ød2
7A	18,9	9	24,6	16,8
7B/3,8	19,2	3,8	24,6	17,5
8	19,5	9	24,6	17,5
8A	20,1	9	24,6	18,1
9	20,7	9	24,6	18,4
9A	21,2	9	24,6	19
10	21,7	9	24,6	19,4
11	22,4	9	24,6	20,2
11A	23	9	28,5	20,8
111	23,6	9	28,5	21,5
112	24	9	28,5	21,9
12	24,6	9	28,5	22,5
13	25,5	9	28,5	23,4
14	26,5	9	28,5	24,6
141	27	12	34,8	24,8
142	27,5	12	34,8	25,3
151	28,8	12	34,8	26,6
16	30,5	12	34,8	27,3

Art. Nr.	ød	h	ød1	ød2
17	31,7	12	34,8	28,6
18	32,6	12	34,8	29,7
19	34,6	12	40,4	31,6
20	35,5	12	40,4	32,3
21	36,7	12	40,4	33,6
23	39	16	49,3	35,3
25	40,7	16	49,3	37
27	42,5	16	49,3	38,8
32	46,2	18	58,7	41,9
35	51,5	18	58,7	47,5
362	54,1	18	58,7	49,2
39	58,2	18	64,8	53,3
40	59,6	18	73,5	54,5
49	73,7	17,4	82,3	68,7
54	80,8	17,4	92,5	75,8
57	86,5	17,4	99,3	81,3
64	98,8	17,4	112	93,5
70	111,7	17,4	123	106,4

Hutstopfen *für Innengewinde und Bohrung*

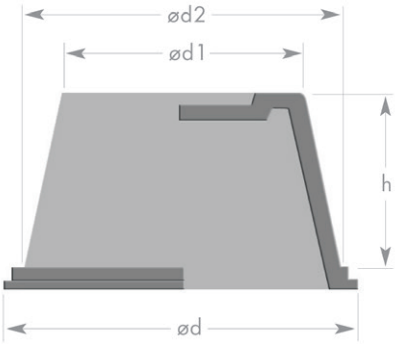

Material: Polyethylen
Farbe: gelb

Art. Nr.	ød	h	ød1	ød2	für metrische Gewinde		Whitworth	Stahlpanzer	VE
					Regelgewinde	Feingewinde	Rohrgewinde	Rohrgewinde	
PH061	10	10	4,4	6,1	M6 / M7	M6x1,5			100
PH077	11	10	6,0	7,7	M9				100
PH093	13	10	7,6	9,3		M10x0,75			100
PH101	14	10	8,4	10,1		M11x1,0	R 1/8"		100
PH109	14	10	9,2	10,9		M12x1,25			100
PH116	15	10	9,9	11,6					100
PH123	16	10	10,6	12,3	M14			PG 7	100
PH130	17	10	11,2	13,0		M14x1,0	R 1/4"		100
PH141	18	12	12,0	14,1		M15x1,0			100
PH146	18	12	12,5	14,6		M16x1,5		PG 9	100
PH155	19	12	13,4	15,5					100
PH161	19	12	14,0	16,1		M17x1,0	R 3/8"		100
PH170	21	13	14,0	17,0		M18x1,0			100
PH186	22	13	16,3	18,6	M20	M20x1,5			100
PH195	22	13	17,0	19,5	M22			PG 11	100
PH200	24	15	17,5	20,0		M22x2,0	R 1/2"		100
PH210	25	15	18,5	21,0	M24	M22x1,0			100
PH215	25	15	19,0	21,5					100
PH233	27	16	20,5	23,3		M24x0,75	R 5/8"	PG 16	100
PH235	28	16	20,7	23,5		M25x1,5			100
PH248	29	16	22,0	24,8					100
PH264	30	18	23,1	26,4	M30	M28x1,5	R 3/4"		100
PH277	32	19	24,4	27,7					100
PH292	33	19	26,4	29,2	M33	M30x1,0	R 7/8"	PG 21	100
PH312	35	19	27,7	31,2		M33x2,0			100
PH326	37	16	29,8	32,6		M34x1,5	R 1"		100
PH350	38	21	31,3	35,0					100
PH371	41	22	33,3	37,1		M39x2	R 1 1/8"	PG 29	100
PH405	45	22	36,7	40,5	M45	M42x1,5			50
PH425	48	23	39,0	42,5					50
PH429	48	19	39,6	42,9	M48	M45x2	R 1 3/8"		50
PH447	49	19	41,4	44,7					50
PH469	51	19	44,3	46,9		M50x3	R 1 1/2"		50
PH569	62	25	52,5	56,9					25
PH586	65	25	54,2	58,6					25
PH628	67	25	58,4	62,8					25
PH659	71	29	60,8	65,9					25
PH704	75	19	67,1	70,4					25

Rund - Typ GL



Material: In PE schwarz ab Lager lieferbar
In grau und weiß auf Anfrage

Art. Nr.	Wandstärke	Außen-ø
10	1,0-2,0	10
12	1,0-2,0	12
12/3	3,0	12
13	1,0-2,0	13
14	1,0-2,0	14
15	1,0-2,0	15
16	1,0-2,0	16
18	1,0-2,0	18
20	1,0-2,0	20
21	1,0-2,5	21
22	1,0-2,0	22
22/3	3,0	22
23	1,0-3,0	23
24	1,0-2,5	24
25	1,0-2,0	25
25/3	3,0	25
27	1,0-2,0	27
28	1,0-2,0	28
30	1,0-2,0	30

Art. Nr.	Wandstärke	Außen-ø
30/3	2,5-4,0	30
32	1,0-2,0	32
34	1,0-2,0	34
34/3	2,5-4,0	34
35	1,0-2,0	35
36	1,0-2,0	36
38	1,0-2,0	38
40	1,0-2,0	40
40/3	2,5-4,0	40
42	1,0-2,0	42
42/3	3,0-4,0	42
42/2,5-5	2,5-5,0	42
45	1,0-2,0	45
46	1,0-2,0	46
48	1,0-2,0	48
48/3	3,0	48
50	1,0-2,0	50
50/3	2,5-4,0	50
52	1,5-3,5	52

Art. Nr.	Wandstärke	Außen-ø
55	1,0-2,0	55
57	1,2-2,7	57,2
60	1,5-2,5	60
60/3	3,0-4,0	60
63	1,5-3,5	63,5
65/3	1,5-3,5	65
70	2,0-4,5	70
76	1,5-2,5	76
76/3	3,0-4,0	76
80	1,5-2,0	80
82	2,0-4,5	82,6
85	1,5-4,0	85
89	1,8-4,0	88,9
90	2,5-5,0	90
95	1,5-4,0	95
100	2,0-4,5	100
102	2,0-4,0	102
105	2,0-4,5	105
108	2,9-5	108

Art. Nr.	Wandstärke	Außen-ø
110	3-6	110
114	3,2-5,5	114,3
120	2-4	120
125	2-6	125
127	3,2-7	127
130	2-6	130
133	2-6	133
140	2-6	140
150	2-7	150
152	3,2-7,5	152,4
159	2-6,5	159
168	2-7	168,3
177	3,2-8	177,8
193	3-8	193,7

Rund - Typ SFL



Material: In PE schwarz
ab Lager lieferbar
In grau und weiß
auf Anfrage

Art. Nr.	Wandstärke	Außen-ø
10	1-2	10
12	1-2	12
13	1-2	13
14	1-2	14
15	1-2	15
16	1-2	16
18	1,5-2,5	18
19	1,5-2,5	19
20	1,5-2,5	20
21	1,5-2,5	21
22	1-2	22
22/3	1,8-3,5	22
24	1,5-2	24
25	1,5-2,5	25
25/3	4-5	25
26	1,5-2,5	26
27	1-3	27
28	1,5-2,5	28
30	1,5-2,5	30

Art. Nr.	Wandstärke	Außen-ø
30/3	2,5-4,5	30
32	1,5-2,5	32
34	1-2	34
34/3	1-3	34
35	1,5-2,5	35
38	1,5-2,5	38
40	1,5-3	40
42	0,8-2,5	42
45	1,5-2,5	45
48	1,2-3	48,4
50	1-2,5	50
55	1-2,5	55
60	1,5-3	60
70	1-3	70
75	1-2,5	75
76	1,5-3,5	76,2
80	1-3	80
89	1,8-3,5	88,9

Oval - Typ FO



Material: In PE schwarz
ab Lager lieferbar
In grau und weiß
auf Anfrage

Art. Nr.	Wandstärke	Außen-ø
20102	2	20x10
25122	2	25x12
30152	1-2,5	30x15
35155	1-2,5	35x15
35202	1-3	35x20
38202	1-3	38x20
40202	1-3	40x20
48202	1-3	48x20
50202	1-3	50x20
50252	1-2,5	50x25
50302	1-2,5	50x30
60202	1-2	60x20
60302	2	60x30
80403	3	80x40

Bitte geben Sie bei Ihren Anfragen oder Bestellungen den jeweiligen Typ an.

Quadratisch - Typ LQ

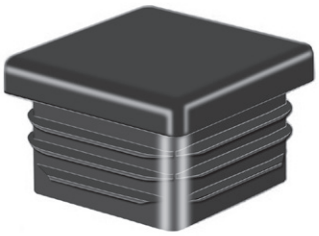

Material: PE
in schwarz ab Lager
grau und weiß auf Anfrage

Rohr-Außenmaß	Wandstärke
10x10	1-2
12x12	0,5-2
13x13	1-2
15x15	1,5-2
16x16	1,5-2
18x18	1,5-3
20x20	1,5-2
22x22	1,5-2
25x25	1-2
25x25	3
27x27	1,5-2
28x28	1-2
30x30	1-2
30x30	2,5-4
32x32	1,5-3,5
34x34	1,5-2
35x35	1,5-2
35x35	3
38x38	1,5-3,5
40x40	1,5-2
40x40	1-4
40x40	3
40x40	4
40x40	5
45x45	1,5-2
48x48	1,5-2,5
48x48	2,5-4,5
50x50	1-4
50x50	2,6-5
50x50	5
52x52	1,5-3,5
55x55	2,0-4,5
57,2x57,2	1,5-3
60x60	1,5-2

Rohr-Außenmaß	Wandstärke
60x60	2,9-4
60x60	4
60x60	5
63,5x63,5	1,5-4
65x65	2-4,5
70x70	1-2
70x70	2-4
70x70	3,6-5
70x70	5
75x75	2-4,5
80x80	2
80x80	3-4
80x80	4-7
80x80	5
82,6x82,6	2-4,5
88,9x88,9	2-4
90x90	1-2
90x90	2-5
90x90	3
90x90	5
95x95	3,5-5,5
100x100	1-4
100x100	5
100x100	3-6
100x100	5-8
101,6x101,6	2,5-5,5
110x110	3-5
114,3x114,3	2,5-5,5
120x120	2,5-5
125x125	3-6
140x140	4-7
150x150	5-8
150x150	10-12,5

Rechteckig - Typ LR

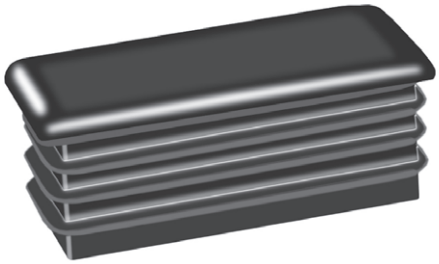

Material: PE
in schwarz ab Lager
grau und weiß auf Anfrage

Rohr-Außenmaß	Wand-stärke
20x10	1,5-2
20x15	1,5-2
25x10	1-2
25x12	1,5-2
25x15	1,5-2
25x20	1-3
30x10	1,5-2
30x15	1,5-2
30x20	1,5-2
30x20	3
30x25	1-3
35x10	1,5-2
35x15	1-3
35x20	1,5-2
35x25	1-3
35x30	1,5-2
40x10	1,5-2
40x15	1,5-2
40x20	1,5-2
40x20	3
40x25	1,5-2
40x30	1,5-2
40x30	3
40x30	3,5-5
45x15	1,5-2
45x20	1-3
45x25	1-3
45x30	1-3
45x35	1-3,5
48x38	1,5-2
50x10	1-2
50x15	1-2
50x20	1,5-2
50x20	3
50x25	1,5-2
50x30	1,5-2
50x30	3
50x30	3,5-5
50x34	1,5-2
50x35	1-3,5
50x40	1,5-2
50x40	3-4

Rohr-Außenmaß	Wand-stärke
55x35	1,5-2
55x40	1,5-4
60x15	1-2
60x20	1,5-2
60x25	1,5-2
60x30	1,5-2
60x30	3
60x35	1,5-3,5
60x40	1-3
60x40	4-5
60x45	1,5-4
60x50	1,5-3,5
65x35	1-3
70x20	1,5-2
70x25	1,5-2
70x30	1,5-2
70x35	1,5-3,5
70x40	1,5-2
70x40	4
70x50	2-5
75x25	1-3
75x50	1-2,5
75x50	2,5-4,5
80x20	1-3
80x25	1-3
80x30	1,5-2
80x30	2,5-4
80x40	1-3
80x40	4
80x45	1,5-3,5
80x50	2-4
80x50	4
80x60	1,5-4,5
80x60	2,5-3
80x60	5
90x20	1-2,5
90x40	2-4
90x45	2-4
90x50	2-4,5
90x70	3-5,5
100x20	1,5-2

Rohr-Außenmaß	Wand-stärke
100x25	1,5-3
100x30	1,5-3,5
100x40	1,5-2
100x40	1,5-4
100x40	3
100x50	2-3
100x50	3-5
100x60	2,5-4,5
100x80	3-5,5
110x30	2-4
110x60	3,5-5,5
110x70	3-5
120x20	1,5-2,5
120x25	1,5-3
120x30	1,5-2,5
120x40	1,5-2
120x40	3
120x50	3-5,5
120x60	2-4
120x80	2-3
120x80	5
120x100	3,5-6
125x75	2-5
140x40	2-4,5
140x50	2-5
140x60	2-4,5
140x70	2,5-5,5
140x80	4
140x100	3-6
150x30	1,5-3
150x40	2-4,5
150x50	2-4
150x50	4-7
150x60	2,5-5
150x75	2,5-5,5
150x75	5,5-8,5
150x100	3-5,5
160x40	1,5-2
160x60	2,5-5
160x80	3-5,5
200x40	2-3,5
200x120	6,3-9

Distanzhülsen *für M6 und M8*

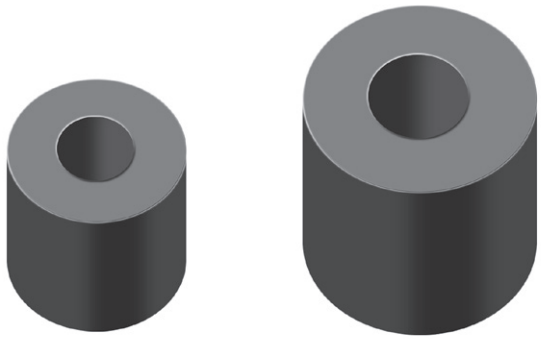

Farben: schwarz und weiß

Material: Acrylnitril-Butadien-Styrol

Art. Nr.	Außen ø	Stärke	Loch ø	VE
104/DH/5	15	5	6,3	100
104/DH/7	15	7	6,3	100
104/DH/10	15	10	6,3	100
104/DH/15	15	15	6,3	100
104/WZ/5	20	5	8,5	100
104/WZ/10	20	10	8,5	100
104/WZ/15	20	15	8,5	100
104/WZ/20	20	20	8,5	100
104/WZ/25	20	25	8,5	100
104/WZ/30	20	30	8,5	100

Distanzhülsen *für M3 und M4*

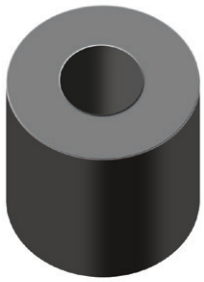

Farbe: schwarz

Material: Polyethylen oder ein Alternativwerkstoff mit ähnlichen Eigenschaften. Materialfestlegungen sind, wie auch andere Farben nur bei auftragsbezogener Herstellung möglich. Bitte fragen Sie Preis, Lieferzeiten und Mindestmengen an

Art. Nr.	Außen ø	Stärke	Loch ø	für Schrauben	VE
DH3/8/3	8	3	3,2	M3	100
DH3/8/5	8	5	3,2	M3	100
DH3/8/7	8	7,5	3,2	M3	100
DH3/8/10	8	10	3,2	M3	100
DH3/8/12	8	12,5	3,2	M3	100
DH3/8/15	8	15	3,2	M3	100
DH3/8/20	8	20	3,2	M3	100
DH3/8/25	8	25	3,2	M3	100
DH4/8/3	8	3	4,3	M4	100
DH4/8/5	8	5	4,3	M4	100
DH4/8/7	8	7,5	4,3	M4	100
DH4/8/10	8	10	4,3	M4	100
DH4/8/12	8	12,5	4,3	M4	100
DH4/8/15	8	15	4,3	M4	100
DH4/8/20	8	20	4,3	M4	100
DH4/8/25	8	25	4,3	M4	100
DH4/8/30	8	30	4,3	M4	100

Distanzhülsen *für M5*

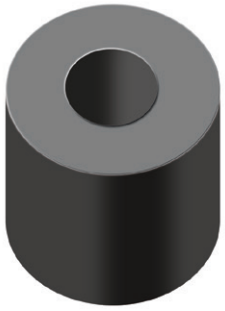

Farbe: schwarz

Material: Polyethylen oder ein Alternativwerkstoff mit ähnlichen Eigenschaften. Materialfestlegungen sind, wie auch andere Farben nur bei auftragsbezogener Herstellung möglich. Bitte fragen Sie Preis, Lieferzeiten und Mindestmengen an

Art. Nr.	Außen ø	Stärke	Loch ø	für Schrauben	VE
DH5/10/3	10	3	5,3	M5	100
DH5/10/5	10	5	5,3	M5	100
DH5/10/7	10	7,5	5,3	M5	100
DH5/10/10	10	10	5,3	M5	100
DH5/10/12	10	12,5	5,3	M5	100
DH5/10/15	10	15	5,3	M5	100
DH5/10/20	10	20	5,3	M5	100
DH5/10/25	10	25	5,3	M5	100
DH5/10/30	10	30	5,3	M5	100
DH5/12/3	12	3	5,3	M5	100
DH5/12/5	12	5	5,3	M5	100
DH5/12/7	12	7,5	5,3	M5	100
DH5/12/10	12	10	5,3	M5	100
DH5/12/12	12	12,5	5,3	M5	100
DH5/12/15	12	15	5,3	M5	100
DH5/12/20	12	20	5,3	M5	100
DH5/12/25	12	25	5,3	M5	100
DH5/12/30	12	30	5,3	M5	100
DH5/15/3	15	3	5,3	M5	100
DH5/15/5	15	5	5,3	M5	100
DH5/15/7	15	7,5	5,3	M5	100
DH5/15/10	15	10	5,3	M5	100
DH5/15/12	15	12,5	5,3	M5	100
DH5/15/15	15	15	5,3	M5	100
DH5/15/20	15	20	5,3	M5	100
DH5/15/25	15	25	5,3	M5	100
DH5/15/30	15	30	5,3	M5	100
DH5/20/3	20	3	5,3	M5	100
DH5/20/5	20	5	5,3	M5	100
DH5/20/7	20	7,5	5,3	M5	100
DH5/20/10	20	10	5,3	M5	100
DH5/20/12	20	12,5	5,3	M5	100
DH5/20/15	20	15	5,3	M5	100
DH5/20/20	20	20	5,3	M5	100
DH5/20/25	20	25	5,3	M5	100
DH5/20/30	20	30	5,3	M5	100

Distanzhülsen *für M6*

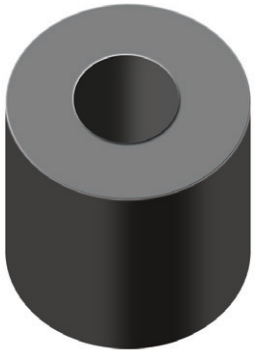

Farbe: schwarz

Material: Polyethylen oder ein Alternativwerkstoff mit ähnlichen Eigenschaften. Materialfestlegungen sind, wie auch andere Farben nur bei auftragsbezogener Herstellung möglich. Bitte fragen Sie Preis, Lieferzeiten und Mindestmengen an.

Art. Nr.	Außen ø	Stärke	Loch ø	für Schrauben	VE
DH6/10/3	10	3	6,3	M6	100
DH6/10/5	10	5	6,3	M6	100
DH6/10/7	10	7,5	6,3	M6	100
DH6/10/10	10	10	6,3	M6	100
DH6/10/12	10	12,5	6,3	M6	100
DH6/10/15	10	15	6,3	M6	100
DH6/10/20	10	20	6,3	M6	100
DH6/10/25	10	25	6,3	M6	100
DH6/10/30	10	30	6,3	M6	100
DH6/12/3	12	3	6,3	M6	100
DH6/12/5	12	5	6,3	M6	100
DH6/12/7	12	7,5	6,3	M6	100
DH6/12/10	12	10	6,3	M6	100
DH6/12/12	12	12,5	6,3	M6	100
DH6/12/15	12	15	6,3	M6	100
DH6/12/20	12	20	6,3	M6	100
DH6/12/25	12	25	6,3	M6	100
DH6/12/30	12	30	6,3	M6	100
DH6/15/3	15	3	6,3	M6	100
DH6/15/5	15	5	6,3	M6	100
DH6/15/7	15	7,5	6,3	M6	100
DH6/15/10	15	10	6,3	M6	100
DH6/15/12	15	12,5	6,3	M6	100
DH6/15/15	15	15	6,3	M6	100
DH6/15/20	15	20	6,3	M6	100
DH6/15/25	15	25	6,3	M6	100
DH6/15/30	15	30	6,3	M6	100
DH6/20/3	20	3	6,3	M6	100
DH6/20/5	20	5	6,3	M6	100
DH6/20/7	20	7,5	6,3	M6	100
DH6/20/10	20	10	6,3	M6	100
DH6/20/12	20	12,5	6,3	M6	100
DH6/20/15	20	15	6,3	M6	100
DH6/20/20	20	20	6,3	M6	100
DH6/20/25	20	25	6,3	M6	100
DH6/20/30	20	30	6,3	M6	100

Distanzhülsen *für M8*

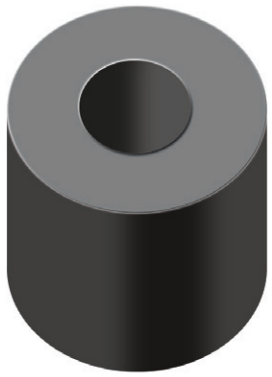

Farbe: schwarz

Material: Polyethylen oder ein Alternativwerkstoff mit ähnlichen Eigenschaften. Materialfestlegungen sind, wie auch andere Farben nur bei auftragsbezogener Herstellung möglich. Bitte fragen Sie Preis, Lieferzeiten und Mindestmengen an.

Art. Nr.	Außen ø	Stärke	Loch ø	für Schrauben	VE
DH8/12/3	12	3	8,4	M8	100
DH8/12/5	12	5	8,4	M8	100
DH8/12/7	12	7,5	8,4	M8	100
DH8/12/10	12	10	8,4	M8	100
DH8/12/12	12	12,5	8,4	M8	100
DH8/12/15	12	15	8,4	M8	100
DH8/12/20	12	20	8,4	M8	100
DH8/12/25	12	25	8,4	M8	100
DH8/12/30	12	30	8,4	M8	100
DH8/15/3	15	3	8,4	M8	100
DH8/15/5	15	5	8,4	M8	100
DH8/15/7	15	7,5	8,4	M8	100
DH8/15/10	15	10	8,4	M8	100
DH8/15/12	15	12,5	8,4	M8	100
DH8/15/15	15	15	8,4	M8	100
DH8/15/20	15	20	8,4	M8	100
DH8/15/25	15	25	8,4	M8	100
DH8/15/30	15	30	8,4	M8	100
DH8/25/3	25	3	8,4	M8	100
DH8/25/5	25	5	8,4	M8	100
DH8/25/7	25	7,5	8,4	M8	100
DH8/25/10	25	10	8,4	M8	100
DH8/25/12	25	12,5	8,4	M8	100
DH8/25/15	25	15	8,4	M8	100
DH8/25/20	25	20	8,4	M8	100
DH8/25/25	25	25	8,4	M8	100
DH8/25/30	25	30	8,4	M8	100

Distanzhülsen *für M10*

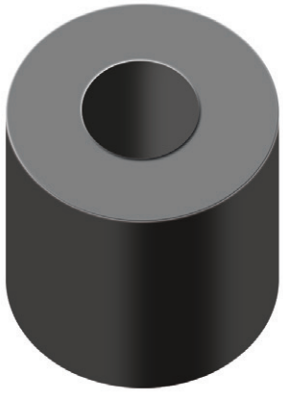

Farbe: schwarz

Material: Polyethylen oder ein Alternativwerkstoff mit ähnlichen Eigenschaften. Materialfestlegungen sind, wie auch andere Farben nur bei auftragsbezogener Herstellung möglich. Bitte fragen Sie Preis, Lieferzeiten und Mindestmengen an.

Art. Nr.	Außen ø	Stärke	Loch ø	für Schrauben	VE
DH10/15/3	15	3	10,5	M10	100
DH10/15/5	15	5	10,5	M10	100
DH10/15/7	15	7,5	10,5	M10	100
DH10/15/10	15	10	10,5	M10	100
DH10/15/12	15	12,5	10,5	M10	100
DH10/15/15	15	15	10,5	M10	100
DH10/15/20	15	20	10,5	M10	100
DH10/15/25	15	25	10,5	M10	100
DH10/15/30	15	30	10,5	M10	100
DH10/20/3	20	3	10,5	M10	100
DH10/20/5	20	5	10,5	M10	100
DH10/20/7	20	7,5	10,5	M10	100
DH10/20/10	20	10	10,5	M10	100
DH10/20/12	20	12,5	10,5	M10	100
DH10/20/15	20	15	10,5	M10	100
DH10/20/20	20	20	10,5	M10	100
DH10/20/25	20	25	10,5	M10	100
DH10/20/30	20	30	10,5	M10	100
DH10/25/3	25	3	10,5	M10	100
DH10/25/5	25	5	10,5	M10	100
DH10/25/7	25	7,5	10,5	M10	100
DH10/25/10	25	10	10,5	M10	100
DH10/25/12	25	12,5	10,5	M10	100
DH10/25/15	25	15	10,5	M10	100
DH10/25/20	25	20	10,5	M10	100
DH10/25/25	25	25	10,5	M10	100
DH10/25/30	25	30	10,5	M10	100

Distanzhülsen *für M12*

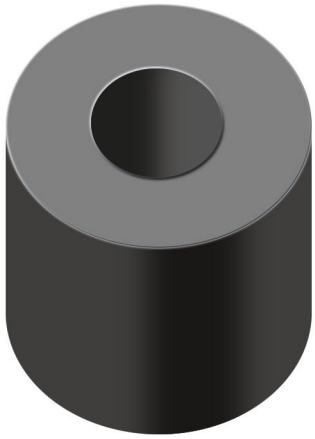

Farbe: schwarz

Material: Polyethylen oder ein Alternativwerkstoff mit ähnlichen Eigenschaften. Materialfestlegungen sind, wie auch andere Farben nur bei auftragsbezogener Herstellung möglich. Bitte fragen Sie Preis, Lieferzeiten und Mindestmengen an.

Art. Nr.	Außen ø	Stärke	Loch ø	für Schrauben	VE
DH12/20/3	20	3	13	M12	100
DH12/20/5	20	5	13	M12	100
DH12/20/7	20	7,5	13	M12	100
DH12/20/10	20	10	13	M12	100
DH12/20/12	20	12,5	13	M12	100
DH12/20/15	20	15	13	M12	100
DH12/20/20	20	20	13	M12	100
DH12/20/25	20	25	13	M12	100
DH12/20/30	20	30	13	M12	100
DH12/25/3	25	3	13	M12	100
DH12/25/5	25	5	13	M12	100
DH12/25/7	25	7,5	13	M12	100
DH12/25/10	25	10	13	M12	100
DH12/25/12	25	12,5	13	M12	100
DH12/25/15	25	15	13	M12	100
DH12/25/20	25	20	13	M12	100
DH12/25/25	25	25	13	M12	100
DH12/25/30	25	30	13	M12	100

Einsteckbuchsen *für Quadrat- und Rechteckrohre*

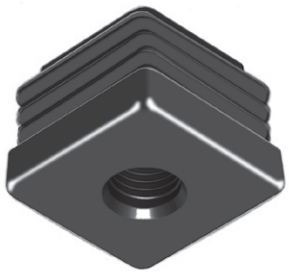

mit Wandstärke 2 mm (sofern nicht anders angegeben)

Material: PE/PP oder PA, je nach Ausführung, schwarz - mit eingespritztem, verzinktem Metallgewinde

[1]= zusammengesetzte Ausführung mit eingelegtem Metallgewinde
g: Gewindemutter

Art. Nr.	Rohr-Außenmaß	g
J1600	16x16	M6
J2016	20x16	M8
J2000	20x20	M8
J2500	25x25	M8
J2510	25x25	M10
J2540	25x25x4	M10
J3015	30x15	M8
J3020	30x20	M10

Art. Nr.	Rohr-Außenmaß	g
J3025	30x25	M10
J3008	30x30	M8
J3000	30x30	M10
J3030	30x30x2,5	M10
J3520	35x20	M10
J3525	35x25	M10
J3508	35x35	M8
J3500	35x35	M10

Art. Nr.	Rohr-Außenmaß	g
J4020	40x20	M10
J4030	40x30	M10
J4000	40x40	M10
J5000[1]	50x50	M10
J5025	50x25	M10
J5030	50x30	M10
J5040	50x40	M10
J6000[1]	60x60	M12
J6030[1]	60x30	M10
J6040[1]	60x40	M10
J8000	80x80	M12
J8040	80x40	M8

Einsteckbuchsen *für Rundrohre*



Rohr-Wandstärke 2 mm
Material: PE, schwarz mit eingespritztem, verzinktem Metallgewinde
g: Gewindemutter

Art. Nr.	Rohr-Außenmaß	g
JGL2000	20	M8
JGL2200	22	M8
JGL2500-M8	25	M8
JGL2500-M10	25	M10
für Wandstärke 1,5 mm		
JGL2700	27	M10
JGL3000	30	M10
JGL3200	32	M10
JGL3500	35	M10
JGL3800	38	M10
JGL4200	42	M10
JGL4800	48	M10
JGL6000	60	M10

Verstellfüße *für Vierkantrohre*



Rohr-Wandstärke 1,5 - 2 mm (falls nicht anders angegeben)
Material: PVC, schwarz
In der Höhe verstellbar mit Gewindeschraube - g;

Art. Nr.	Rohr-Außenmaß	g
JL20	20x20	M10x25
JL25	25x25	M16x60
JL30	30x30	M22x60
JL32	30x20x1,5	M12x25
JL35	35x35	M22x60
JL40	40x40	M22x60
JL43	40x30x1,5	M22x30
JL50	50x50	M22x50
JL53	50x30	M22x50
JL60	60x60	M22x50

Verstellfüße *für Rundrohre*



Rohr-Wandstärke: 1,5 - 2 mm
Material: PVC, schwarz

Art. Nr.	Rohr-Außenmaß	g	Schrauben-länge
JLR32	32	M22	25
JLR35	35	M22	25
JLR38	38	M22	25
JLR40	40	M22	25
JLR42	42	M30	30
JLR48	48	M30	30

Laufrollenhalterungen *für Vierkantrohre*

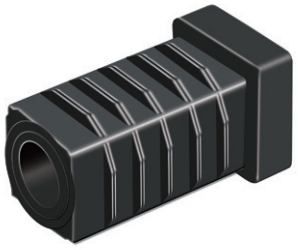

Rohr Wandstärke 2 mm
Material: PE, schwarz mit eingespritzter Gewinde-muffe - g (unverzinkt);

Art. Nr.	Rohr-Außenmaß	g
CGF20208	20x20	M8
CGF25258	25x25	M8
CGF25251	25x25	M10
CGF30308	30x30	M8
CGF30301	30x30	M10

Bodenausgleichsschrauben *rund*

mit verzinkter Metallschraube

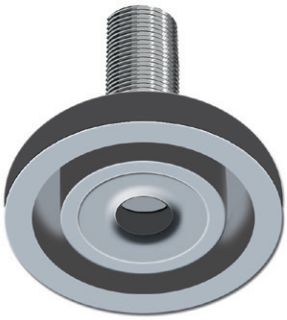

Material: PE, schwarz
nutzbare Schraubenlänge
je ca. 5 mm weniger

ø = Teller-ø
h = Teller-Höhe

Art. Nr.	øxh Fuß	g/l
K20861	20x8	M6x15
K20862	20x8	M6x20
K20882	20x8	M8x20
K20810	20x8	M10x20
K24861	24x8	M6x15
K24862	24x8	M6x20
K24882	24x8	M8x20
K24883	24x8	M8x30
K24884	24x8	M8x40
K24885	24x8	M8x50
K24812	24x8	M10x20
K24813	24x8	M10x30

Art. Nr.	øxh Fuß	g/l
K24814	24x8	M10x40
K24815	24x8	M10x50
K34882	34x8	M8x20
K34883	34x8	M8x30
K34884	34x8	M8x40
K34885	34x8	M8x50
K34812	34x8	M10x20
K34813	34x8	M10x30
K34814	34x8	M10x40
K34815	34x8	M10x50
K45015	45x8	M10x50

Bodenausgleichsschrauben *sechskant*

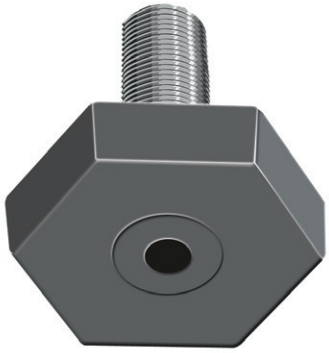

Material: PE, schwarz
nutzbare Schraubenlänge
je ca. 5 mm weniger

g/l = Gewinde x Schraubenlänge

Art. Nr.	øxh Fuß	g/l
L2082	20x20	M8x20
L2083	20x20	M8x30
L2084	20x20	M8x40
L2085	20x20	M8x50
L2582	25x25	M8x20
L2583	25x25	M8x30
L2584	25x25	M8x40
L2585	25x25	M8x50
L2A2585*	25x25	M8x50
L2512	25x25	M10x20
L2513	25x25	M10x30
L2514	25x25	M10x40

Art. Nr.	øxh Fuß	g/l
L2515	25x25	M10x50
L3012	30x30	M10x20
L3013	30x30	M10x30
L2A3013*	30x30	M10x30
L3014	30x30	M10x40
L3015	30x30	M10x50
L2A3015*	30x30	M10x50

*L2A = Edelstahlschraube

Stellfüße Typ A



Teller-ø = 48 mm

Teller-Höhe = 10 mm

Teller drehbar gelagert für leichten nachträglichen Niveauausgleich

Material Schraube:
DIN 558-4.6 verzinkt
Teller: Polyamid, schwarz

g/l = Gewinde x Schraubenlänge

*S2A = Edelstahlschraube

Art. Nr.	g/l
S48182	M8x20
S48183	M8x30
S48184	M8x40
S48185	M8x50
S48186	M8x60
S48187	M8x70
S48188	M8x80

Art. Nr.	g/l
S48189	M8x90
S48180	M8x100
S48112	M10x20
S48113	M10x30
S48114	M10x40
S48115	M10x50
S2A48115	M10x50

Art. Nr.	g/l
S48116	M10x60
S48117	M10x70
S48118	M10x80
S48119	M10x90
S48110	M10x100
S48122	M12x20
S48123	M12x30

Art. Nr.	g/l
S48124	M12x40
S48125	M12x50
S48126	M12x60
S48127	M12x70
S48128	M12x80
S48129	M12x90
S48120	M12x100

Stellfüße Typ B



Teller-ø = 38 mm

Höhe Teller = 5 mm

Teller drehbar gelagert für leichten nachträglichen Niveauausgleich

Material Schraube:
DIN 558-4.6 verzinkt
Teller: Polyamid, schwarz

g/l = Gewinde x Schraubenlänge

Art. Nr.	g/l
S38582	M8x20
S38583	M8x30
S38584	M8x40
S38585	M8x50
S38586	M8x60
S38587	M8x70
S38588	M8x80

Art. Nr.	g/l
S38589	M8x90
S38580	M8x100
S38512	M10x20
S38513	M10x30
S38514	M10x40
S38515	M10x50
S38516	M10x60

Art. Nr.	g/l
S38517	M10x70
S38518	M10x80
S38519	M10x90
S38510	M10x100
S38522	M12x20
S38523	M12x30
S38524	M12x40

Art. Nr.	g/l
S38525	M12x50
S38526	M12x60
S38527	M12x70
S38528	M12x80
S38529	M12x90
S38520	M12x100

Feste Stützfüße

Fußplatte aus Polyamid, glasfaserverstärkt

Spindel = rostfreier Stahl 1.4301
(auf Anfrage in verzinkt lieferbar)

Maximale Belastungswerte bei statischer Belastung:

Stützfuß ø 30 mm: 500 daN
Stützfuß ø 40 mm: 700 daN
Stützfuß ø 50 mm: 900 daN

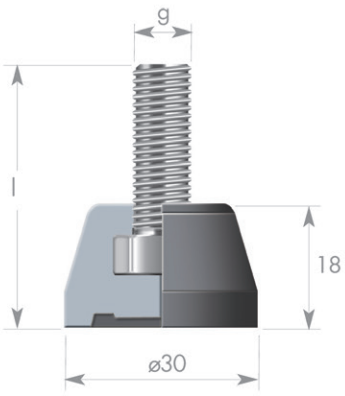

Stützfuß ø 30 mm

Art. Nr.	g	l
170049	M8	55
170050	M8	75
170051	M10	55
170052	M10	75

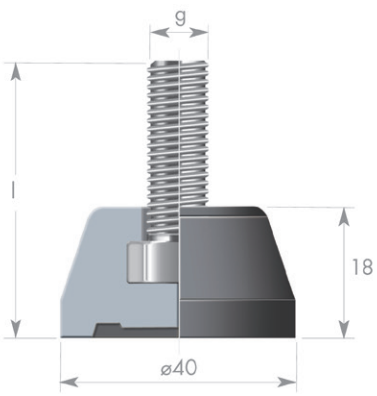

Stützfuß ø 40 mm

Art. Nr.	g	l
170059	M8	55
170060	M8	75
170061	M10	55
170062	M10	75
170063	M12	55
170064	M12	75

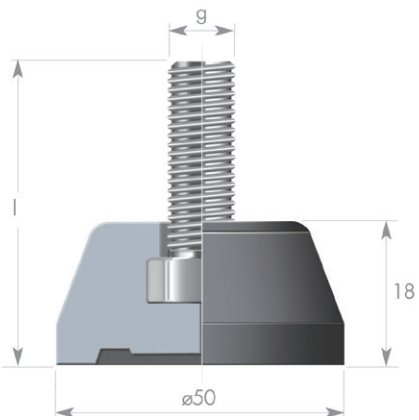

Stützfuß ø 50 mm

Art. Nr.	g	l
170071	M8	55
170072	M8	75
170073	M10	55
170074	M10	75
170075	M12	55
170076	M12	75

Stellfüße Typ JTA + JTB

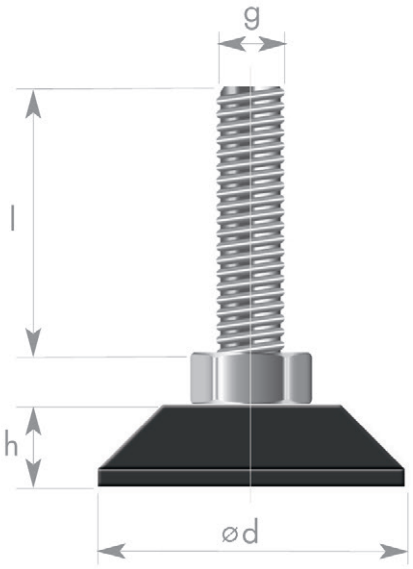

Sonderanfertigung als Sockelverstellschrauben mit Innensechskant im Gewindeende (M8/SW4, M10/SW5, M12/SW6)

Von M8 - M12 auch als Sockelverstellschrauben mit Standard-Schlitz am Gewindeende

RAL9005 schwarz
RAL9010 weiß auf Anfrage

				max. axiale stat. Belastbarkeit bei vollaufliegendem Fuß/daN		Gewindelänge - l										
Art. Nr.	ød	h	g	PP	PA	16	20	30	40	50	60	70	80	90	100	120
JTA30	30	10-12	M8	400		x	x	x	x	x	x	x	x	x	x	x
JTB30	30	10-12	M8/M10	400/550		x	x	x	x	x	x	x	x	x	x	x
JTA38	38	10-12	M8/M10	400/550		x	x	x	x	x	x	x	x	x	x	x
JTB38	38	10-12	M8/M10/M12	400/550/650		x	x	x	x	x	x	x	x	x	x	x
JTA48	48	10-12	M8/M10	400/550		x	x	x	x	x	x	x	x	x	x	x
JTB48	48	10-12	M8/M10/M12	100/550/650		x	x	x	x	x	x	x	x	x	x	x
JTB58	58	10-12	M10/M12	550/650	650/900	x	x	x	x	x	x	x	x	x	x	x

Schlüsselweite: M8 = SW13
M10 = SW17
M12 = SW19

Form „A“ = mit festem Fuß
Form „B“ = mit drehbarem Fuß

Montagehilfe: Kreuzschlitz im Teller (max.3,4 Nm)

JT30/38 = Aufstellfläche massiv
JT48/58 = Aufstellfläche mit Speichen

Stellfüße Typ JTM + JTMB

Verzinkte Justierfüße mit verzinkter Stellschraube

Typ JTM: mit drehbar vernietetem Fuß
Typ JTMB: mit drehbar vernietetem Fuß und 2 Befestigungsbohrungen

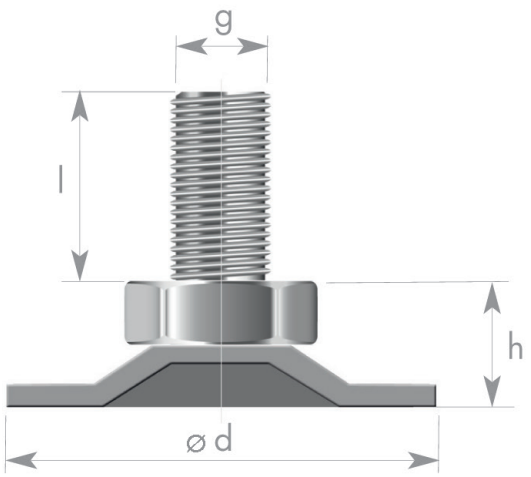

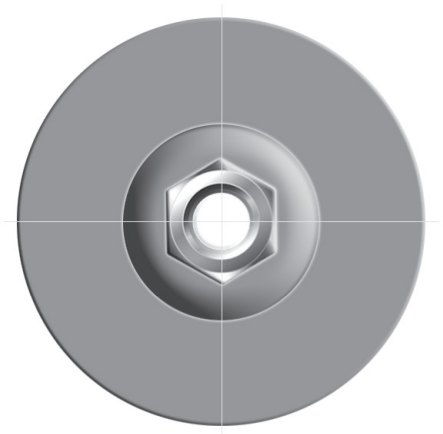

Art. Nr. JTM

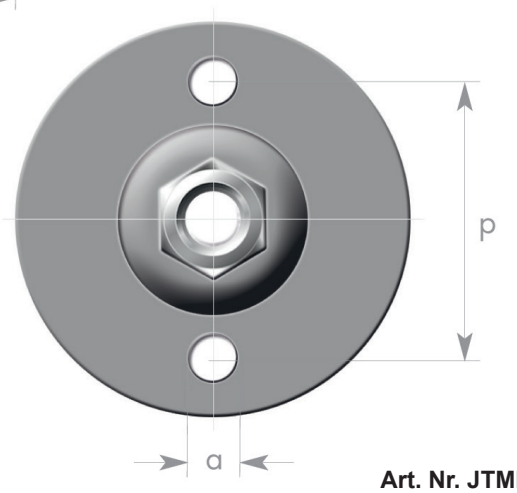

Art. Nr. JTMB

Höhe

Gewindelänge - l

Art. Nr.	ød	M8	M10	g	a	p	16	20	30	40	50	60	70	80	90	100	120
JTM30	30	11	12,5	M8/M10			x	x	x	x	x	x	x	x	x	x	x
JTM40	40	12,5	13,5	M8/M10			x	x	x	x	x	x	x	x	x	x	x
JTMB40	40	11	11	M8/M10	5	30	x	x	x	x	x	x	x	x	x	x	x
JTM50	50	12,5	14	M8/M10			x	x	x	x	x	x	x	x	x	x	x
JTMB50	50	12,5	14	M8/M10	5,5	35	x	x	x	x	x	x	x	x	x	x	x

Schlüsselweite: M8 = SW13
M10 = SW17

statische Maximalbelastung: M8 = 400 kg
M10 = 600 kg

Kabeltüllen

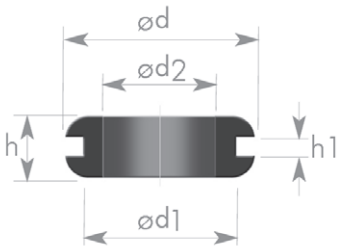

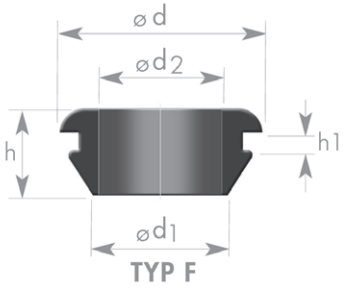

Kabeltüllen aus Weich PVC ab Lager verfügbar

- schützen Kabel in scharfkantigen Durchgängen
- augezeichnete Isolierung
- kräftig und sicher
- schwingungsdämpfend

* nur Nr. 0420801, 0421200
SR1702/16224

Art. Nr.	ød2	ød	ød1	h1	h
0420250	2,7	8	4,8	0,8	4,7
0420300	3	9	6	0,6	4,6
0420301	3,2	8	4,8	1,6	6,4
0420302	3	11	8	3	8
0420400	4,5	9,5	6,4	1,2	6
0420401	4	9,5	6,4	1,6	6,4
0420402	4	9,5	6,4	3	8
0420500	4,8	9,6	6,4	1,6	6,5
0420501	5	11	8	1,5	6
0420502	5	11	8	3	8
0420600	6	11,5	9	1,5	6
0420601	6,4	14	9,5	2,4	7
0420700	8	14	10	1,5	8
0420701	7	13,5	10	5,9	9,7
11272/2356	7	14,2	9,5	1,2	4,75
TE1491	7	24,5	19,5	3	9,15
0420800	8	18	14	1	6
0420801*	8	15	11,5	1,5	9
0420802	8	14	11	1,6	8
0420803	8	16	12,5	3	8
0420900	9	16	12	1,5	6,5
0420901	9,5	17	12,5	3	8,8
0421000	10	18	12	2	7
0421001	10	20	15	4	9
0421002	10	18	14	6	10
0421100	11	20	14	1,6	5,5

Art. Nr.	ød2	ød	ød1	h1	h
459101	11	24	16,5	3	9,8
0421101	11	19	14	1,6	6,4
SR1702/16224*	12	19	16	3	10
0421200*	12	19,5	16	2	8,5
0421201	12,5	20,5	16	1,2	7
0421202	12,5	22	17,5	1,6	6,4
0421400	14	23	18	2	8
0421401	14	22	17,5	1,6	4,7
0421600	16	28	20	2	8
TE57	16	28	21	5	14
0421601	16	24	19	1,6	6,4
GFEP14	17	36	25	10	20
TE1149	18	24	21	1,4	5
0421800	18	30	23	2	8
0421801	18,5	31,5	25	1,6	8
0422000	20	32	26	2	9
0422200	22	30	25,5	1,6	8
0422500	25	35	31	3	10
0422501	25,5	38	32	1,6	7,5
GFEP13	31	50	40	10	20
0423200	32	46	38	1,6	9,5
0423201	32	46	38	3	11
SR1701/11072	45	60	50	1,6	10
TE2834	70	80	60	5	15
539496	85	95	75	5	15

Gummipuffer / Gestellfuß

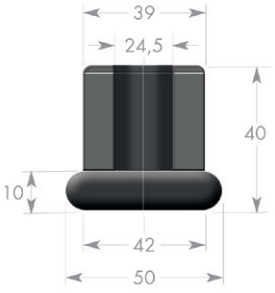

Material: EPDM 45° Shore, schwarz
Ab Lager lieferbar

(Schutzelement für
vielfältige Anwendungen)

Für Rohrdurchmesser 25 mm

Art. Nr. TE261

Abmessungen gemäß Skizze

Kabeltüllen

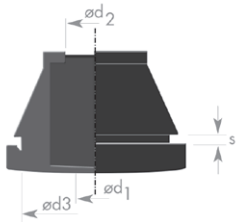

TÜV-geprüft gemäß IP 67
Material: CR 60° Shore, schwarz
KB: für Kabel-ø

Auf Bestellung auch
Qual. SILIKON lieferbar

Art. Nr.	KB	ød1	ød2	ød3	s
TET032	5-7	4	4,5	16	1-2
TET033	7-10	6	7	18	1-3
TET034	10-14	8	9	23	1-4
TET035	14-20	13	14	28	1-4
TET036	20-26	16	19	38	1-4
TET037	26-35	21	25	48	1-4

Kabelverschraubung / Gegenmutter / Verschlussschrauben





In RAL 7035 (lichtgrau) prompt ab Lager
Auch lieferbar in RAL 7001 (dunkelgrau) und RAL 9005 (schwarz)
Mit CR-Dichtring für hermetische Abdichtung IP68-5 bar - Lamellenkonstruktion für optimale Zugentlastung und Schonung des Kabels mit großen variablem Klemmbereich

Mehrgang-Trapezgewinde für sichere, blitzschnelle Montage

Integrierte Dichtlippen für wasserdichten Abschluß zum Gehäuse

Material: Hochwertiges, schlagzähes Polyamid

PG-Standard

Kabelverschraubungen - EPN250/

Art. Nr.-Gewinde	KB	Gew.Länge	SW
PG7	3 - 6,5	8	15
PG9	4 - 8	8	19
PG11	5 - 10	8	22
PG13,5	6 - 12	9	24
PG16	10 - 14	11	27
PG21	13 - 18	11	33
PG29	18 - 25	11	42
PG36	22 - 32	13	53
PG42	30 - 38	13	60
PG48	34 - 44	14	65

Gegenmuttern in Kunststoff und Messing EPN355/

Art. Nr.-Gewinde	Gesamthöhe	SW
PG7	5	19
PG9	5	22
PG11	5	24
PG13,5	6	27
PG16	6	30
PG21	7	36
PG29	7	46
PG36	8	60
PG42	8	65
PG48	8	70

Verschlussschrauben EPN450/

Art. Nr.-Gewinde	ø Kragen	Gesamthöhe h1	h2
PG7	15	6	2
PG9	19	6	3
PG11	22	6	3
PG13,5	25	6	3,5
PG16	27	6	3,5
PG21	33	8	3
PG29	44	8	4
PG36	55	10	5
PG42	62	10	6
PG48	69	12	4

Metrisch

Kabelverschraubungen - EPN250/

Art. Nr.-Gewinde	KB	Gew.Länge	SW
M12x1,5	3 - 6,5	8	15
M16x1,5	4 - 8	8	19
M20x1,5	6 - 12	9	24
M25x1,5	10 - 14	11	27
M32x1,5	18 - 25	11	42
M40x1,5	22 - 32	13	53
M50x1,5	30 - 38	13	60
M63x1,5	34 - 44	14	68

Gegenmuttern - in Kunststoff und Messing EPN355/

Art. Nr.-Gewinde	Gesamthöhe	SW
M12x1,5	5	15
M16x1,5	7	19
M20x1,5	8	24
M25x1,5	9	27
M32x1,5	7	42
M40x1,5	7	53
M50x1,5	8	60
M63x1,5	8	68

Verschlussschrauben EPN450/

Art. Nr.-Gewinde	ø Kragen	Gesamthöhe h1	h2
M12x1,5	17	5	2
M16x1,5	21	6	3
M20x1,5	25	6	3
M25x1,5	30	7	3
M32x1,5	38	8	4
M40x1,5	46	8	5
M50x1,5	56	9	5
M63x1,5	69	10	5

A-Gewinde: Anschlußgewinde
SW: Schlüsselweite am Ober- und Unterteil
KB: für Kabel-ø
h1: Gewindelänge
h2: Kragenhöhe

Klemmhebelmuttern + Klemmhebelschrauben

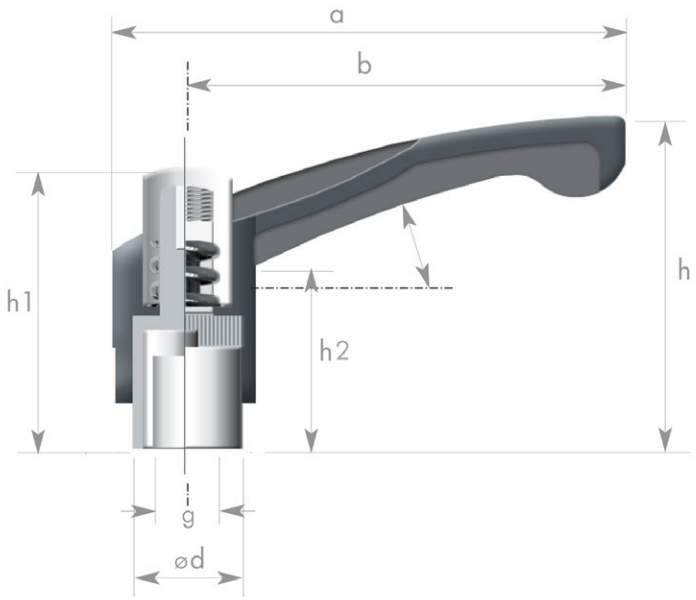

PA6/GF RAL 7021 Gewindebuchse-Messing
* = Edelstahl AISI-303 Einsatz

Edelstahlfeder

Art. Nr. Form K RAL 7021	Art. Nr. Form K Inox*	b	a	h	h1	ød	h2	g
119841301	-	43	51	38	33	13	23	M4
119841302	-	43	51	38	33	13	23	M5
119841303	119841305*	43	51	38	33	13	23	M6
119861301	119861305*	65	75	48	42	16	26	M6
119861302	119861306*	65	75	48	42	16	26	M8
119861303	-	65	75	48	42	16	26	M10
119881301	-	85	98	63	50	18	34	M8
119881302	119881305*	85	98	63	50	18	34	M10
119881303	-	85	98	63	50	18	34	M12

Klemmhebelmuttern + Klemmhebelschrauben

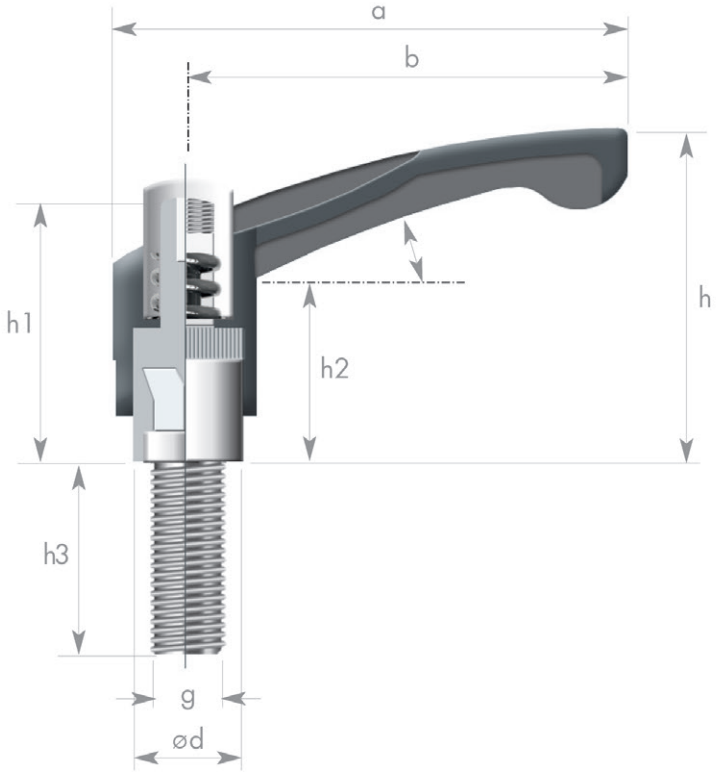

PA6/GF RAL 7021
Mit Gewinde aus Stahl verzinkt
* = Edelstahl AISI-303 Gewinde

Edelstahlfeder

Art. Nr. Form T RAL 7021	Art. Nr. Form T Inox*	b	a	h	h1	ød	h2	g	h3
119841503	-	43	51	38	33	13	23	M5	10
119841504	-	43	51	38	33	13	23	M5	20
119841505	119841508*	43	51	38	33	13	23	M6	15
119841506	-	43	51	38	33	13	23	M6	25
119841507	-	43	51	38	33	13	23	M6	40
119861501	119861515*	65	75	48	42	16	26	M6	15
119861502	-	65	75	48	42	16	26	M6	20
119861503	-	65	75	48	42	16	26	M6	30
119861504	-	65	75	48	42	16	26	M6	40
119861523	-	65	75	48	42	16	26	M8	15
119861506	119861516*	65	75	48	42	16	26	M8	20
119861507	-	65	75	48	42	16	26	M8	33
-	119861517*	65	75	48	42	16	26	M8	40
119861508	-	65	75	48	42	16	26	M8	47
119861511	-	65	75	48	42	16	26	M10	20
119861512	-	65	75	48	42	16	26	M10	30
119861513	-	65	75	48	42	16	26	M10	40
119881501	-	85	98	63	50	18	34	M8	20
119881502	-	85	98	63	50	18	34	M8	33
119881503	-	85	98	63	50	18	34	M8	47
119881504	119881515*	85	98	63	50	18	34	M10	20
119881505	119881516*	85	98	63	50	18	34	M10	30
119881506	-	85	98	63	50	18	34	M10	40
119881507	119881517*	85	98	63	50	18	34	M12	30
119881508	-	85	98	63	50	18	34	M12	40
-	119881518*	85	98	63	50	18	34	M12	50
119881509	-	85	98	63	50	18	34	M12	60

Klemmhebelmutter + Klemmhebelschraube 16°

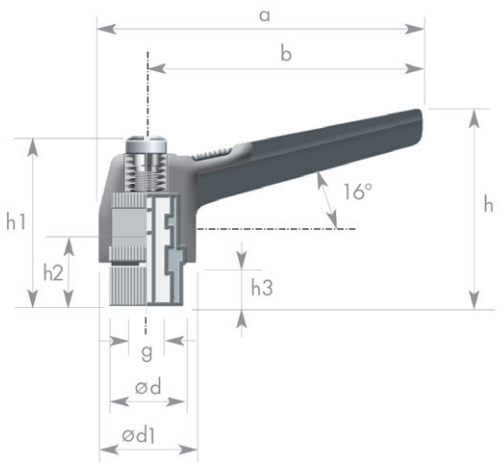

Klemmhebelmutter 16°

Material: PA6, glasfaserverstärkt, schwarz

Gewinde: Messing, vernickelt

Art. Nr.	a	b	h	g	ød	ød1	h1	h2	h3
14220	50	42	32	M6	12	19	29	9	3
14221	73	63	43	M8	15	25	39	13	4
14222	92	80	54	M10	16	30	48	16	6
T32194*	92	80	64	M12	20	25	45	17	7,5
T34926*	123	108	75	M16	23	30	50,5	23	11

*=Zinkdruckguss, kunststoffbeschichtet, Stahlteile Fertigungsklasse 5.8 brüniert

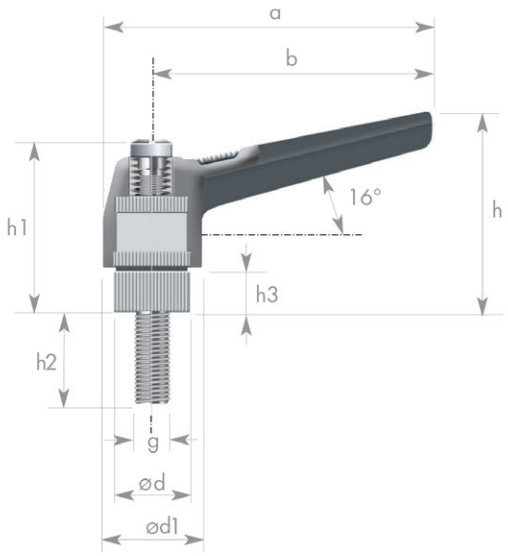

Klemmhebelmutter 16°

Material: PA6, glasfaserverstärkt, schwarz

Stift: rostfreier Stahl

Art. Nr.	a	b	h	g	ød	ød1	h1	h2	h3
14230	50	42	32	M6	12	19	29	20	3
14231	50	42	32	M6	12	19	29	30	3
14232	73	63	43	M8	15	25	39	20	4
14233	73	63	43	M8	15	25	39	25	4
14234	73	63	43	M8	15	25	39	30	4
14235	92	80	54	M10	16	30	48	25	6
14236	92	80	54	M10	16	30	48	30	6

Klemmhebelmuttern 30°

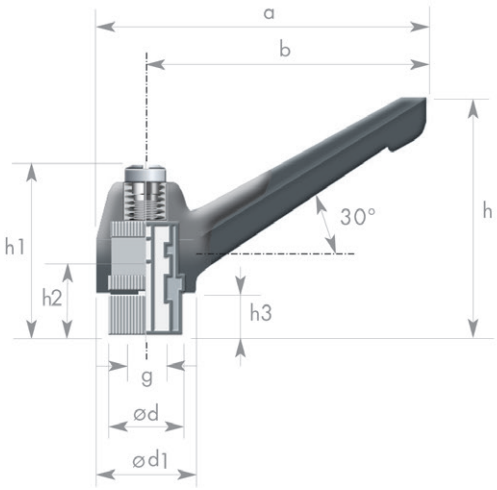

Material: PA6, glasfaserverstärkt, schwarz

Gewinde: Messing vernickelt

Art. Nr.	a	b	h	g	ød	ød1	h1	h2	h3
14200	49	40	38	M6	11	18	30	12	7
14201	65	55	49	M8	14	22	37	14	10
14202	93	80	68	M10	20	29	48	20	12

Weitere Ausführungen auf Anfrage

Klemmhebelschrauben 30°

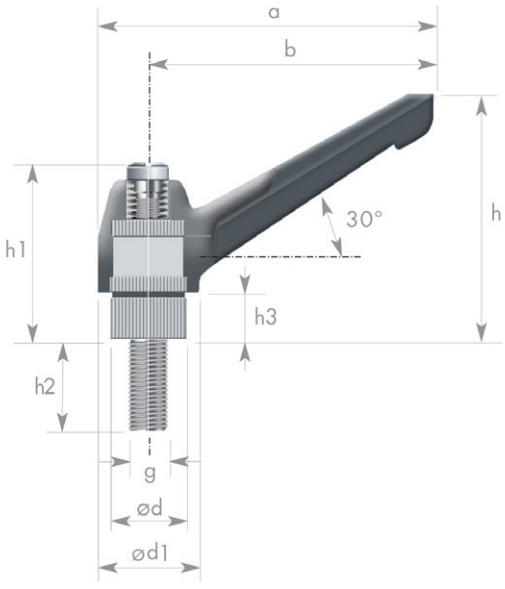

Klemmhebelschraube 30°

Material: PA6, glasfaserverstärkt, schwarz

Stift: rostfreier Stahl

Art. Nr.	a	b	h	g	ød	ød1	h1	h2	h3
14199	49	40	38	M6	11	18	30	15	7
14203	49	40	38	M6	11	18	30	20	7
14204	65	55	49	M8	14	22	37	25	10
14205	65	55	49	M8	14	22	37	30	10
14208	65	55	49	M8	14	22	37	60	10
14206	93	80	68	M10	20	29	48	25	12
14207	93	80	68	M10	20	29	48	30	12

Weitere Ausführungen auf Anfrage

Sterngriffe mit Gewindestift DIN 6336

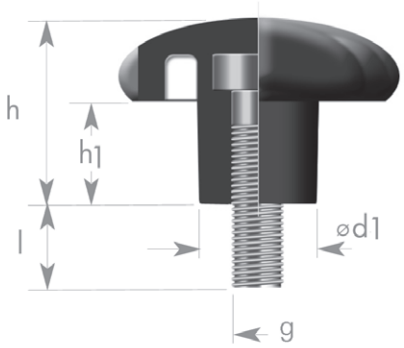

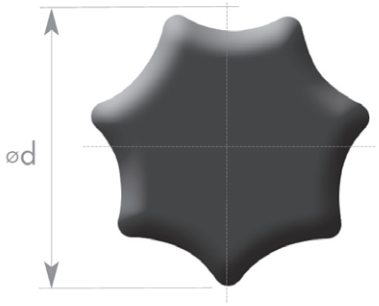

Material: PA6, schwarz

Gewindestift: Stahl verzinkt

Art. Nr.	ød	g	l	ød1	h	h1
SG-25-M5x10	25	M5	10	13	16	8
SG-25-M5x25	25	M5	25	13	16	8
SG-25-M5x40	25	M5	40	13	16	8
SG-30-M5x15	30	M5	15	15	20	10
SG-30-M5x45	30	M5	45	15	20	10
SG-30-M6x10	30	M6	10	15	20	10
SG-30-M6x20	30	M6	20	15	20	10
SG-30-M6x30	30	M6	30	15	20	10
SG-30-M8x15	30	M8	15	15	20	10
SG-30-M8x30	30	M8	30	15	20	10
SG-30-M8x50	30	M8	50	15	20	10
SG-40-M6x15	40	M6	15	16	20	11
SG-40-M6x25	40	M6	25	16	23	11
SG-40-M6x35	40	M6	35	16	23	11
SG-40-M6x50	40	M6	50	16	23	11
SG-40-M8x10	40	M8	10	16	23	11
SG-40-M8x20	40	M8	20	16	23	11
SG-40-M8x30	40	M8	30	16	23	11
SG-40-M8x40	40	M8	40	16	23	11
SG-40-M8x60	40	M8	60	16	23	11

Art. Nr.	ød	g	l	ød1	h	h1
SG-50-M8x10	50	M8	10	21	32	19
SG-50-M8x30	50	M8	30	21	32	19
SG-50-M8x35	50	M8	35	21	32	19
SG-50-M8x45	50	M8	45	21	32	19
SG-50-M8x50	50	M8	50	21	32	19
SG-50-M10x15	50	M10	15	21	32	19
SG-50-M10x25	50	M10	25	21	32	19
SG-50-M10x35	50	M10	35	21	32	19
SG-50-M10x65	50	M10	65	21	32	19
SG-60-M8x15	60	M8	15	24	40	20
SG-60-M8x25	60	M8	25	24	40	20
SG-60-M8x35	60	M8	35	24	40	20
SG-60-M10x20	60	M10	20	24	40	20
SG-60-M10x30	60	M10	30	24	40	20
SG-60-M10x60	60	M10	60	24	40	20
SG-60-M12x25	60	M12	25	24	40	20
SG-60-M12x30	60	M12	30	24	40	20
SG-60-M12x40	60	M12	40	24	40	20
SG-80-M12x40	80	M12	40	34	40	26
SG-80-M16x50	80	M16	50	34	49	26

Andere Abmessungen und Gewindelängen auf Anfrage lieferbar

Sterngriffe mit Innengewinde DIN 6336

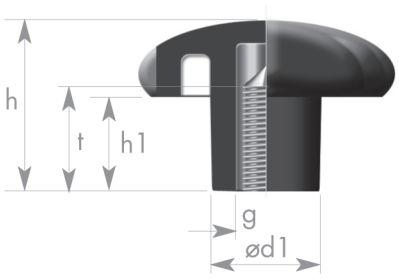

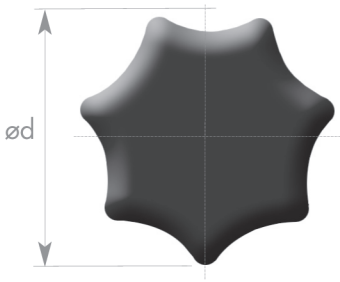

Material: PA6, schwarz

Innengewinde: Messing

Art. Nr.	ød	g	ød1	h	h1	t
SG-25-M5	25	M5	13	16	8	7
SG-25-M6	25	M6	13	16	8	7
SG-30-M6	30	M6	15	20	10	10
SG-30-M8	30	M8	15	20	10	10
SG-40-M6	40	M6	16	23	11	12
SG-40-M8	40	M8	16	23	11	12
SG-50-M8	50	M8	21	32	19	12

Art. Nr.	ød	g	ød1	h	h1	t
SG-50-M10	50	M10	21	32	19	12
SG-60-M8	60	M8	24	40	20	24
SG-60-M10	60	M10	24	40	20	24
SG-60-M12	60	M12	24	40	20	24
SG-80-M10	80	M10	34	47	26	24
SG-80-M12	80	M12	34	47	26	24
SG-80-M16	80	M16	34	47	26	24

Sterngriffe mit Gewindestift DIN 6335

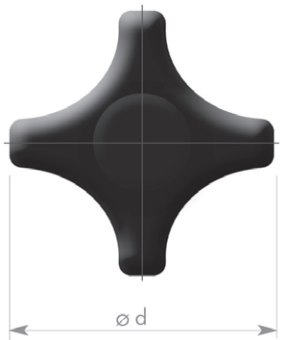

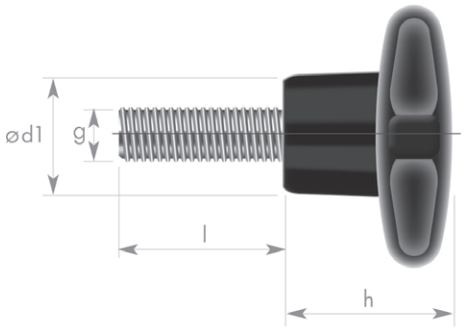

Material: Duroplast DIN 7708, schwarz

Gewindestift: Edelstahl AISI 304

Art. Nr.	ød	g	l	h	ød1
112132515	32	M6	10	20	14
112132516	32	M6	20	20	14
112140520	40	M6	16	26	18
112140521	40	M8	16	26	18
112140523	40	M8	25	26	18
112150530	50	M8	20	32	22

Art. Nr.	ød	g	l	h	ød1
112150531	50	M10	20	32	22
112150532	50	M10	30	32	22
112163513	63	M10	25	38	26
112163514	63	M12	25	38	26
112163515	63	M12	35	38	26
112180506	80	M12	30	50	32

Dreisternmuttern mit Sacklochgewinde

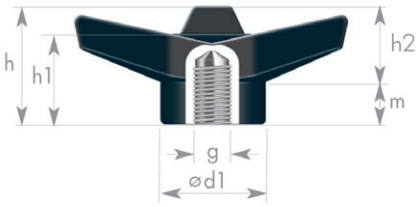

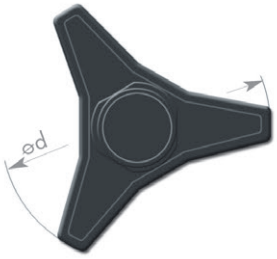

Material: Polyamid verstärkt

Griff und Schaft massiv

Gewindeeinsätze: Messing blank
oder Stahl verzinkt umspritzt

Sondergewindeeinsätze auf Anfrage

Farbe: schwarz
Weitere RAL - oder Sonderfarben auf Anfrage

Art. Nr.	ød	h	h1	ød1	h2	m	g
6.0069.04506	45	21	18	16	11	10	M6
6.0069.04508	45	21	18	16	11	10	M8
6.0069.04510	45	21	18	16	11	10	M10
6.0069.06508	65	28	23,5	22	16,5	11,5	M8
6.0069.06510	65	28	23,5	22	16,5	11,5	M10
6.0069.06512	65	28	23,5	22	16,5	11,5	M12
6.0069.08508	85	37	30,5	30	21	16	M8
6.0069.08510	85	37	30,5	30	21	16	M10
6.0069.08512	85	37	30,5	30	21	16	M12
6.0069.10508	105	46	37,5	35	26	19	M8
6.0069.10510	105	46	37,5	35	26	19	M10
6.0069.10512	105	46	37,5	35	26	19	M12
6.0069.10514	105	46	37,5	35	26	19	M14
6.0069.12512	125	54	44	42,5	31	23	M12
6.0069.12516	125	54	44	42,5	31	23	M16
6.0069.12518	125	54	44	42,5	31	23	M18

Sterngriffe

Glasfaser verstärktes Polyamid, Buchse bzw. Gewinde: Messing vernickelt



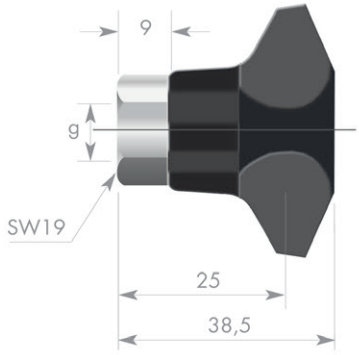

Art. Nr.	g
13341	M6
13492	M8
13343	M10



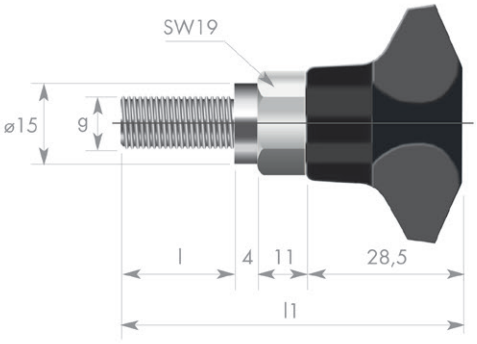

Art. Nr.	g x l	l1
13342	M10x11,5	54
13348	M10x25	67,5



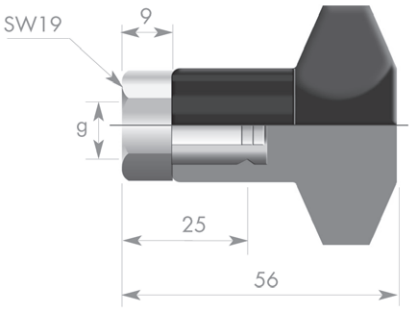

Art. Nr.	g
13344	M10



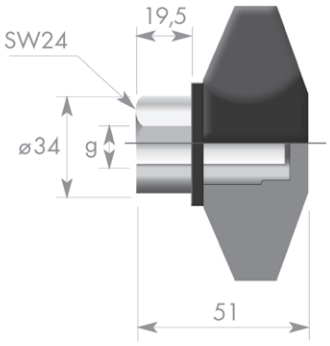

Art. Nr.	g
13346	M12
13347	M16

Kugelgriffe zum Aufpressen / Aufschlagen

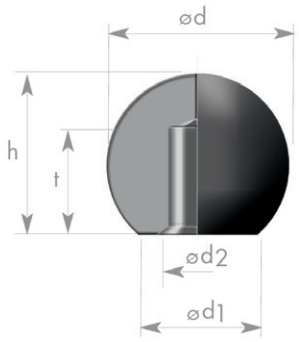

Material: PA6, schwarz

Art. Nr.	ød	ød1	ød2	h	t
KG-20-4	20	12	4	18	10
KG-20-5	20	12	5	18	10
KG-20-6	20	12	6	18	10
KG-20-8	20	12	8	18	10
KG-25-6	25	14	6	23	15
KG-25-8	25	14	8	23	15
KG-25-10	25	14	10	23	15

Art. Nr.	ød	ød1	ød2	h	t
KG-33-8	33	16	8	31	20
KG-33-10	33	16	10	31	20
KG-33-12	33	16	12	31	20
KG-40-10	40	23	10	35	20
KG-40-12	40	23	12	35	20
KG-40-16	40	23	16	35	20

Kugelgriffe mit Pressstoffinnengewinde

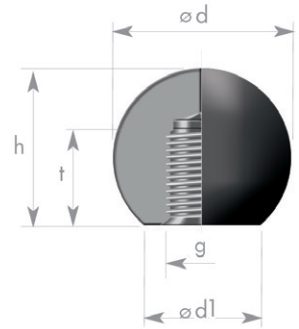

Material: PA6, schwarz
Auch lieferbar mit Stahlbuchse - bitte anfragen

Art. Nr.	ød	ød1	g	h	t
KG-15-M4	15	9	M4	15	7
KG-15-M5	15	9	M5	15	7
KG-15-M6	15	9	M6	15	7
KG-20-M4	20	12	M4	18	9
KG-20-M5	20	12	M5	18	9
KG-20-M6	20	12	M6	18	9
KG-20-M8	20	12	M8	18	9
KG-25-M5	25	14	M5	23	11
KG-25-M6	25	14	M6	23	11
KG-25-M8	25	14	M8	23	11
KG-25-M10	25	14	M10	23	11
KG-30-M6	30	14	M6	28	14
KG-30-M8	30	15	M8	27	14
KG-30-M10	30	16	M10	27	14

Art. Nr.	ød	ød1	g	h	t
KG-35-M8	35	19	M8	33	18
KG-35-M10	35	19	M10	33	18
KG-40-M8	40	23	M8	35	18
KG-40-M10	40	23	M10	35	18
KG-40-M12	40	23	M12	35	18
KG-45-M8	45	15	M8	45	20
KG-45-M10	45	15	M10	45	20
KG-45-M12	45	15	M12	45	20
KG-45-M14	45	15	M14	45	20
KG-50-M8	50	26	M8	47	21
KG-50-M10	50	26	M10	47	21
KG-50-M12	50	26	M12	47	21
KG-50-M16	50	26	M16	47	21

Handgriffe

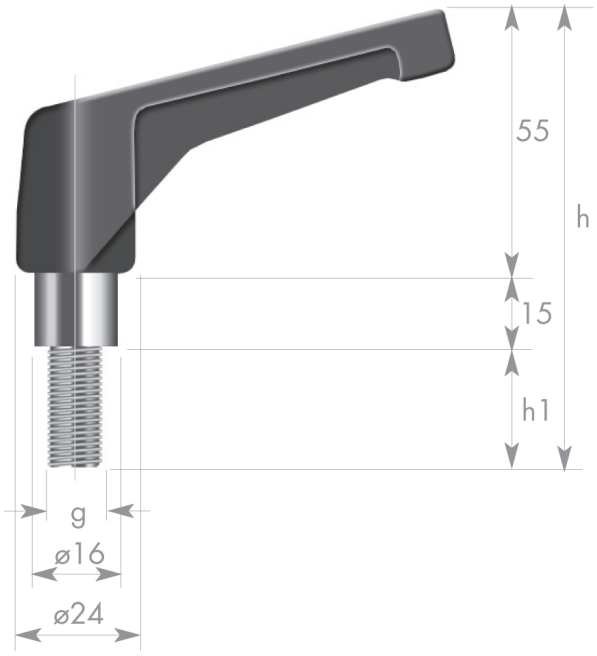

Material: PA6, glasfaserverstärkt, schwarz
Metallteile: Messing vernickelt

Art. Nr.	g	h	h1
13076	M8	90	20
13077	M8	95	25
13078	M8	100	30
13079	M10	90	20
13080	M10	95	25
13081	M10	100	30

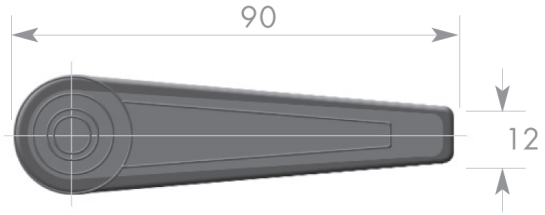

Gummigriffe mit Stahlkern

2 Befestigungsbohrungen ø 8 mm + 2 Gummi - Abdeckkappen

Art. Nr.	l1	l	h	h1
20274	158	184	53,5	34,5
2327	274	248	60	41,8

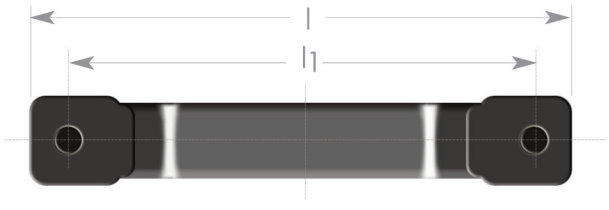

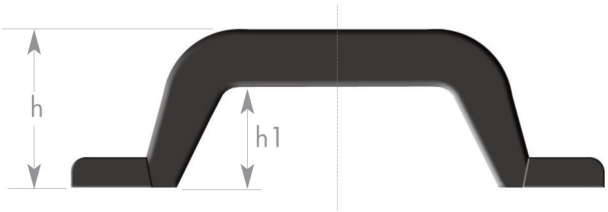

Bügelgriffe - Handgriffe

Material: Polyamid, glasfaserverstärkt, schwarz



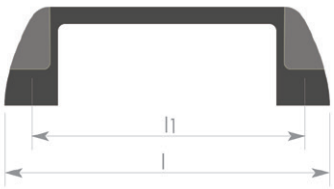

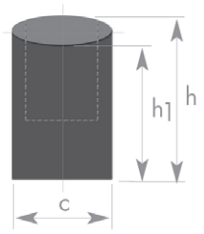

Bügelgriffe - Typ 1

Art. Nr.	l	l1	c	h	h1	a	b	ød	ød1
14121	93,5	112	21	36	30	13	6	10,5	6,5
14122	117	139	26	41	34	15	8,5	10,5	6,5
14123	117	139	26	41	34	15	6	13	8,5
14130	120	139	26	41	34	10	4	10,5	6,5
TE591	122	142	26	40	34	12	6	SW10	6,2
BG03-180-08	180	200	28	51	39	21	9	14,5	8,5
BG03-235-10	235	262	32	53	40	22	10	17	10,5

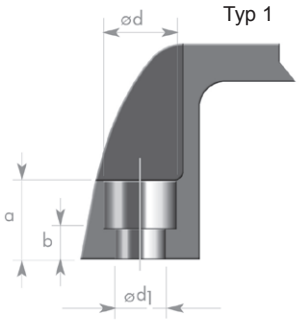

Bügelgriffe - Typ 2

Art. Nr.	l	l1	c	h	h1	b	g
14124	94	110	21	37	29	9	M6
14125	117	139	26	41	34	9	M6
14126	117	139	26	41	34	9	M8
14132	120	139	26	41	34	8	M5
14133	120	139	26	41	34	9	M6

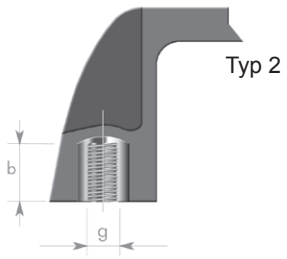

Art. Nr.	l	l1	c	h	h1	a	b	d	g
BG04-180-08	180	200	28	50	39	-	-	-	M8
BG04-235-08	235	252	32	53	40	-	-	-	M8
BG04-235-10	235	262	32	53	40	-	-	-	M10

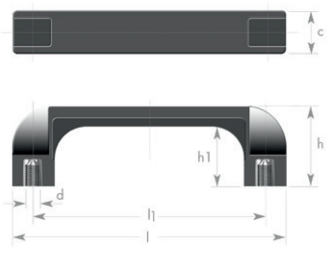

Bügelgriffe - Typ 3

Art. Nr.	l	l1	c	h	h1	a	b	ød	ød1
14128	120	139	26	41	34	10	8	9	5
14129	120	139	26	41	34	10	7	10,5	5,5
TE496	122	142	26	40	34	8	-	6,4	6,4

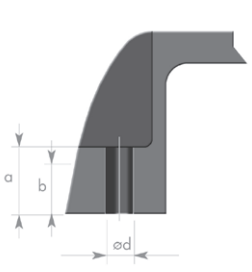

Art.Nr. TE496

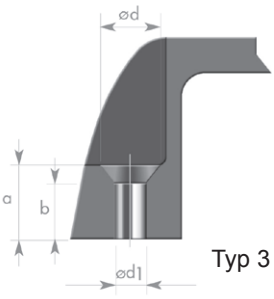

Bügelgriffe - Handgriffe

Material: Polyamid glasfaserverstärkt, schwarz, Gewindebuchse Bronze



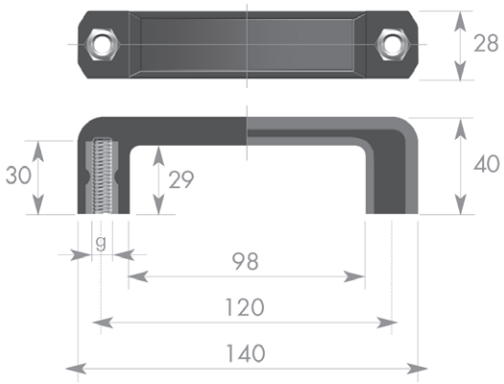

Art. Nr.	g
14115	M6
14116	M8
14117	M10

Bügelgriffe - Schutzgriffe

Material: Polyamid glasfaserverstärkt, schwarz



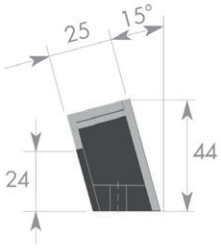

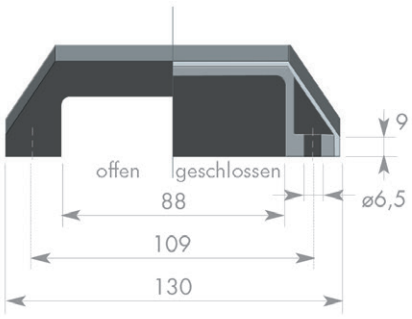

Art. Nr.	Ausführung
14114	geschlossen
14135	offen

Bügelgriffe - Variogriffe

Material: PA6, mit 30 % Glasfaser, schwarz
Lieferumfang = Griff + 2 Stück Abdeckkappen zum Verschließen der Befestigungsaussparungen

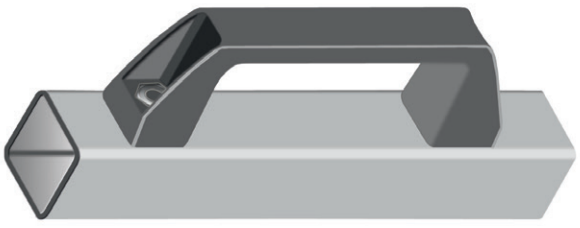

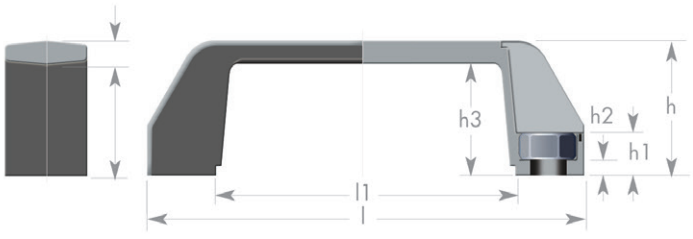

Art. Nr.	l	h	b	h3	ma	l1	h1	h2	sw/ø	ød
P225-94	110	36	21	30	90-94	72,5	12,0	5	10/10	6,5
P225-118	137	42	26	35	112-118	92,5	13,5	5	13/13	8,5
P225-132	151	42	26	35	126-132	106,5	13,5	5	13/13	8,5



Ovale Bügelgriffe *Befestigung: Vorderseite*



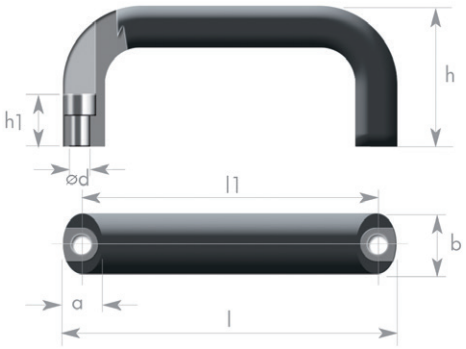

Material: Aluminium

Farbe: natur
schwarz kunststoffbeschichtet

Art. Nr.	l	l1	ød/g	b	h	a	h1	Material	Farbe
373300141	130	116	6,4	26	53	17	17	Aluminium	natur
373300151	146	132	6,4	26	55	17	17	Aluminium	natur
373300161	178	164	6,4	26	57	17	17	Aluminium	natur
373300171	210	196	6,4	26	57	17	17	Aluminium	natur
373300341	130	116	6,4	26	53	17	17	Aluminium	schwarz
373300351	146	132	6,4	26	55	17	17	Aluminium	schwarz
373300361	178	164	6,4	26	57	17	17	Aluminium	schwarz
373300371	210	196	6,4	26	57	17	17	Aluminium	schwarz

Ovale Bügelgriffe *Befestigung: Rückseite*







Art. Nr.	l	l1	g	b	h	a	t	Material	Farbe
373300100	113	100	M6	20	47	13	10	Aluminium	natur
373300110	125	112	M6	20	49	13	10	Aluminium	natur
373300120	141	128	M6	20	51	13	10	Aluminium	natur
373300130	173	160	M6	20	51	13	10	Aluminium	natur
373300140	129	112	M8	26	53	17	12	Aluminium	natur
373300150	145	128	M8	26	55	17	12	Aluminium	natur
373300160	177	160	M8	26	57	17	12	Aluminium	natur
373300170	209	192	M8	26	57	17	12	Aluminium	natur
373300180	317	300	M8	26	57	17	12	Aluminium	natur
373300190	417	400	M8	26	57	17	12	Aluminium	natur
373300300	113	100	M6	20	47	13	10	Aluminium	schwarz
373300310	125	112	M6	20	49	13	10	Aluminium	schwarz
373300320	141	128	M6	20	51	13	10	Aluminium	schwarz
373300330	173	160	M6	20	51	13	10	Aluminium	schwarz
373300340	129	112	M8	26	53	17	12	Aluminium	schwarz
373300350	145	128	M8	26	55	17	12	Aluminium	schwarz
373300360	177	160	M8	26	57	17	12	Aluminium	schwarz
373300370	209	192	M8	26	57	17	12	Aluminium	schwarz
373300380	317	300	M8	26	57	17	12	Aluminium	schwarz
373300390	417	400	M8	26	57	17	12	Aluminium	schwarz
373300510	125	112	M6	20	49	13	10	Edelstahl	natur
373300520	141	128	M6	20	51	13	10	Edelstahl	natur

Helios - Griffe mit Mulden

Material: Weich PVC

Art. Nr.	ød	Länge	Farbe
226.002.025.120.90	25	120	schwarz
226.002.025.120.43	25	120	rot
226.002.026.120.90	26	120	schwarz
226.002.026.120.43	26	120	rot
226.002.028.120.90	28	120	schwarz
226.002.028.120.43	28	120	rot



Luna - Griffe mit Abgleitschutz

Material: Weich PVC

Art. Nr.	ød	Länge	Farbe
233.001.032.110.90	32	110	schwarz
233.001.032.110.43	32	110	rot
233.001.033.110.90	33	110	schwarz
233.001.033.110.43	33	110	rot



Gemini - Griffe mit Mulden

Material: Weich PVC

Art. Nr.	ød	Länge	Farbe
328.002.012.115.90	12	115	schwarz
328.002.014.115.90	14	115	schwarz
328.002.016.115.90	16	115	schwarz
328.002.018.115.90	18	115	schwarz
328.002.025.115.90	25	115	schwarz
328.002.028.115.90	28	115	schwarz



Leo - Griff

Material: TPE

Art. Nr.	ød	Länge	Farbe
354.002.022.120.90	22	120	schwarz



Proton - Griff mit Mulden + Abgleitschutz

Material: Weich PVC

Art. Nr.	ød	Länge	Farbe
333.002.022.110.90	22	110	schwarz



dø = Innendurchmesser
L = Innenlänge

Pegasus - Griffe mit Abgleitschutz

Material: Weich PVC

Art. Nr.	ød	Länge	Farbe
304.002.022.120.90	22	120	schwarz
304.002.022.120.43	22	120	rot
304.002.022.120.51	22	120	blau

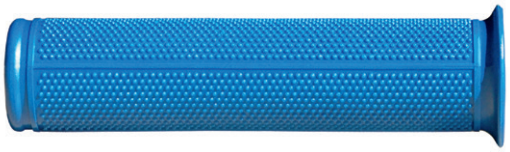

Herkules - Griffe beidseitig offen

Material: Weich PVC

Art. Nr.	ød	Länge	Farbe
285.003.025.115.90	25	105	schwarz



Centro - Griffe mit Rillen

Material: Weich PVC

Art. Nr.	ød	Länge	Farbe
290.002.105.100.90	10,5	100	schwarz
290.014.010.100.90.S	Innen ø oval 10 auf 14	100	schwarz

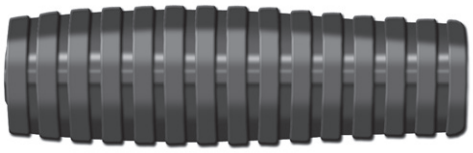

Taurus - Griff

Material: Weich PVC

Art. Nr.	ød	Länge	Farbe
337.002.022.100.90	22	100	schwarz

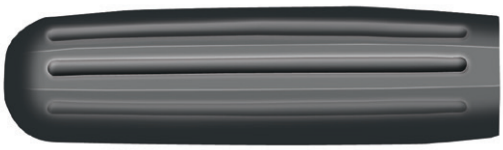

Sicherheitsgriffe mit Bügel

Material: PE - LD

Art. Nr.	ød	Länge	Farbe
260.001.025.180.90	25	180	schwarz
260.001.025.180.43	25	180	rot
260.002.026.180.90	26	180	schwarz
260.002.026.180.43	26	180	rot
260.003.032.180.43	32	180	rot
260.003.033.180.43	33	180	rot



Lynx - Griffe

Material: Weich PVC

Art. Nr.	ød	Länge	Farbe
321.002.025.125.90	25	125	schwarz
321.002.030.125.90	30	125	schwarz
321.002.032.125.90	32	125	schwarz



dø = Innendurchmesser
L = Innenlänge

Scharniere *180°*

Material: Polyamid, glasfaserverstärkt - Innengewindeeinsätze: Bronze. Stift aus rostfreiem Stahl 1.4301

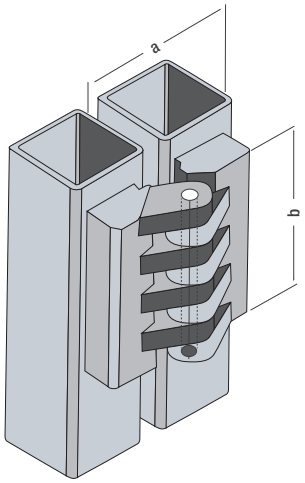

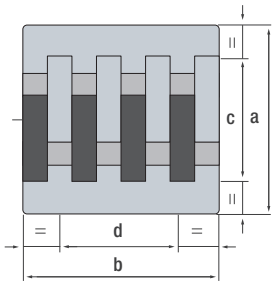

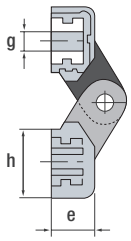

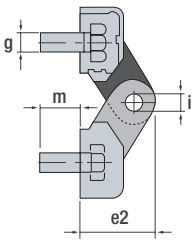

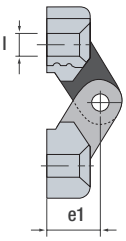

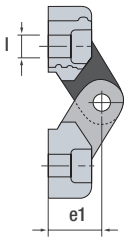

Typ	Art. Nr.	a	b	c	d	e	e1	e2	h	i	g/l	m
3	40018	39	40	25	25	10	10,5	15	14	3	4,2	-
1	40009	49	49	31	30	11	13	19	17	4	M6	-
1	40012	49	49	31	30	11	13	19	17	4	M5	-
2	40015	49	49	31	30	11	13	19	17	4	M5	14
3	40019	49	49	31	30	11	13	19	17	4	5,5	-
4	40031	49	49	31	30	11	13	19	17	4	5,5	-
1	40013	64	65	40	40	13,5	15	23	24	5	M6	-
2	40016	64	65	40	40	13,5	15	23	24	5	M6	17
3	40020	64	65	40	40	13,5	15	23	24	5	6,5	-
1	40014	97,5	97,5	63	60	20,5	23	35	35	8	M10	-
2	40017	97,5	97,5	63	60	20,5	23	35	35	8	M10	20
3	40021	97,5	97,5	63	60	20,5	23	35	35	8	10,5	-

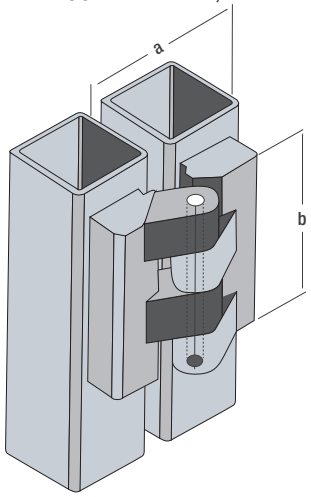

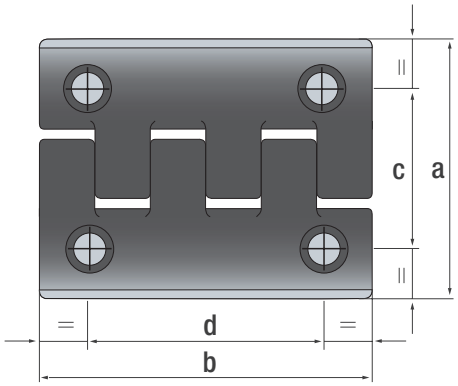

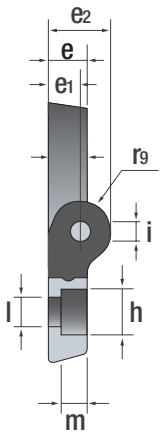

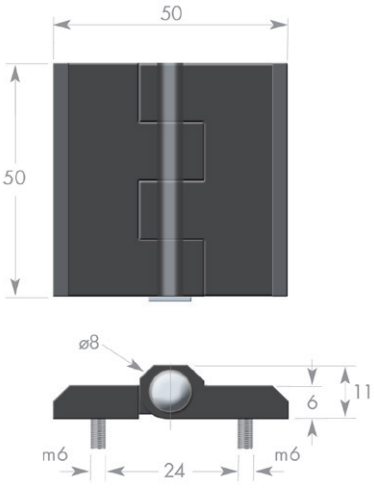

Art. Nr. EPM13

Art. Nr.	a	b	c	d	e1	e	e2	h	l1	l	m
14104	70	50	46	30	11	10	20	10,5	6	6,5	6
14105	70	50	46	30	11	10	20	13,5	6	8,5	4
14112	80	102	49,5	72,5	14,5	11,5	19	10,5	6	6,5	6
14106	80	102	49,5	72,5	14,5	11,5	19	13,5	6	8,5	8
14113	80	102	49,5	72,5	21	18	25,5	10,5	6	6,5	6
14107	80	102	49,5	72,5	21	18	25,5	13,5	6	8,5	8
EPM13	50	50									

Metallscharniere

Zinkdruckguss, nicht aushängbar, robustes Scharnier für den Einsatz links und rechts

Material: Flügel: Zinkdruckguss
Achse: Edelstahl

Oberfläche: schwarz pulverbeschichtet
Befestigung: vorderseitig mit Senkschrauben

Öffnungswinkel: 270°

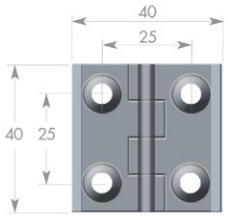

Art. Nr.	Maße	Tragkraft NM	Gewicht g
095005	40x40	50	45

Senkloch für Schrauben M5

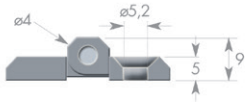

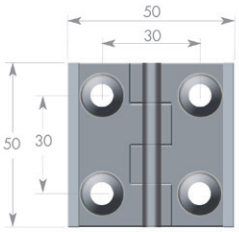

Art. Nr.	Maße	Tragkraft NM	Gewicht g
095006	50x50	50	90

Senkloch für Schrauben M6

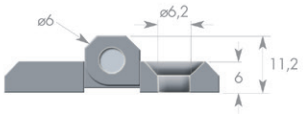

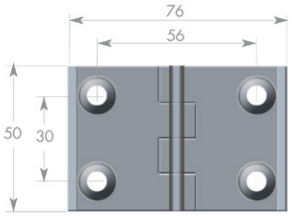

Art. Nr.	Maße	Tragkraft NM	Gewicht g
095007	50x76	90	145

Senkloch für Schrauben M6

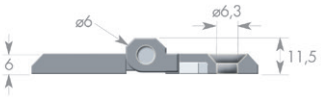

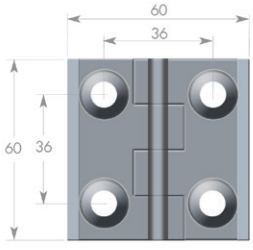

Art. Nr.	Maße	Tragkraft NM	Gewicht g
095009	60x60	60	168

Senkloch für Schrauben M8

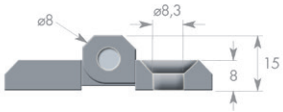

Edelstahlscharniere

nicht aushängbar, Scharnier für schwere Beanspruchung

Material: Flügel: Edelstahl 1.4401
Achse: Edelstahl 1.4401

Oberfläche: blank
Befestigung: vorderseitig mit Senkschrauben

Öffnungswinkel: 270°

Art. Nr.	Maße	Gewicht g
09574040E	40x40	61

Senkloch für Schrauben M5

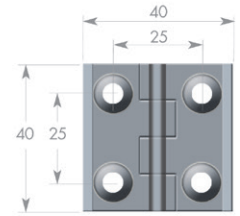

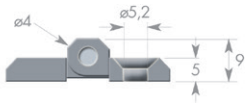

Art. Nr.	Maße	Gewicht g
09575050E	50x50	95

Senkloch für Schrauben M6



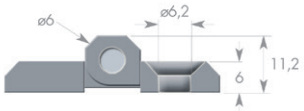

Art. Nr.	Maße	Gewicht g
095007E	50x76	146

Senkloch für Schrauben M6

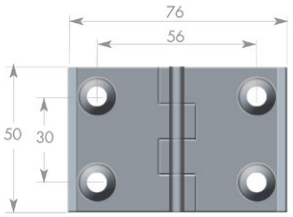

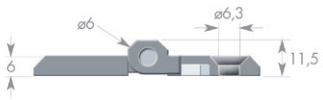

Art. Nr.	Maße	Gewicht g
09576060E	60x60	222

Senkloch für Schrauben M8

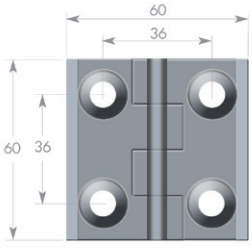

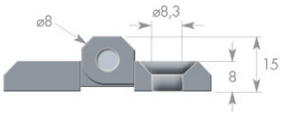

Eckverbinder *für Vierkantrohre*

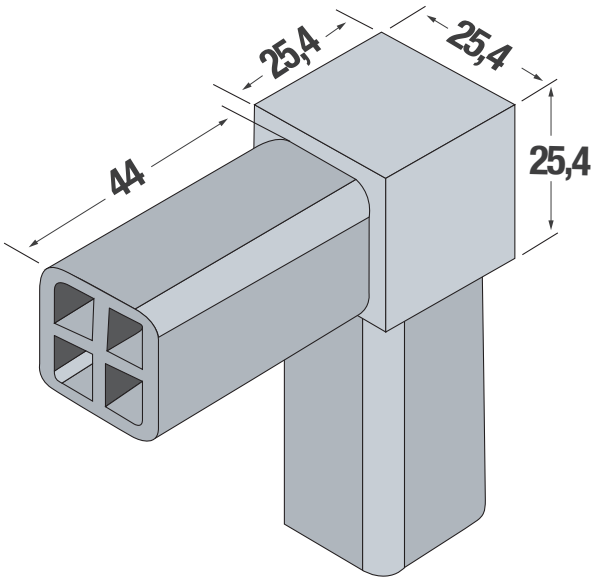

Rohr-Maße 25x25x1,5 mm

Material: Polyamid, glasfaserverstärkt
Farbe: schwarz

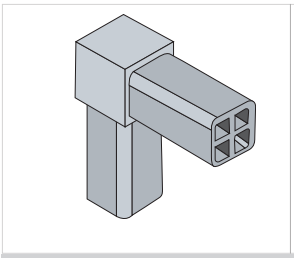

Art. Nr.	40001
Typ	A

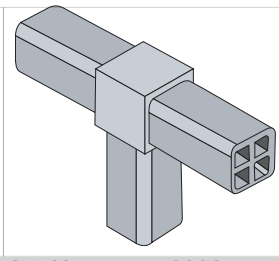

Art. Nr.	40002
Typ	B

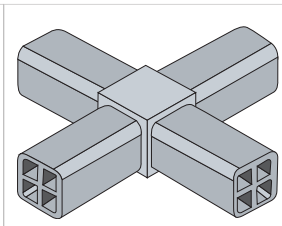

Art. Nr.	40003
Typ	C

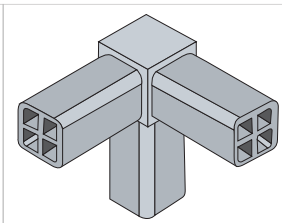

Art. Nr.	40004
Typ	D

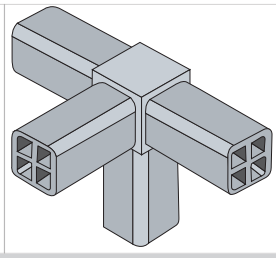

Art. Nr.	40005
Typ	E

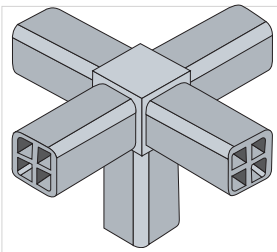

Art. Nr.	40006
Typ	F

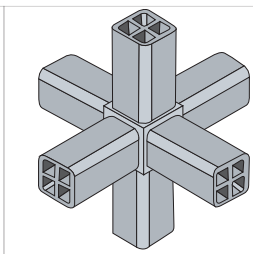

Art. Nr.	40007
Typ	G

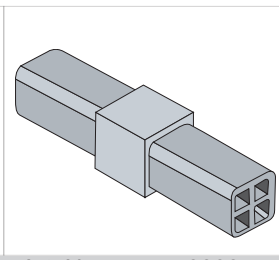

Art. Nr.	40008
Typ	H

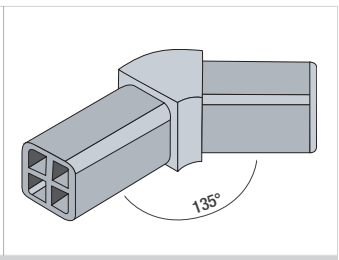

Art. Nr.	40035
Typ	K

Eckverbinder *für Vierkantrohre*

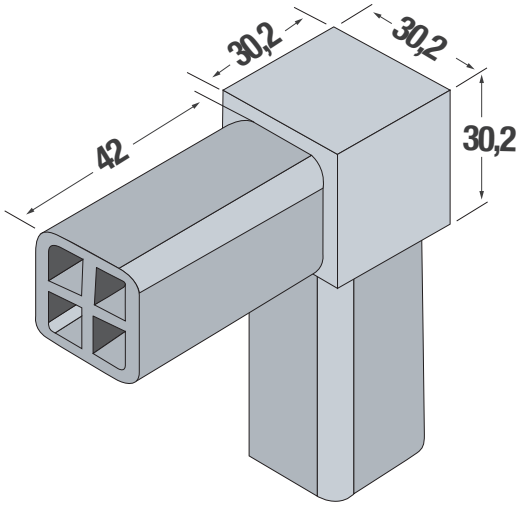

Für Rohr-Maße 30x30x2,0 mm

Material: Polyamid, glasfaserverstärkt
Farbe: schwarz

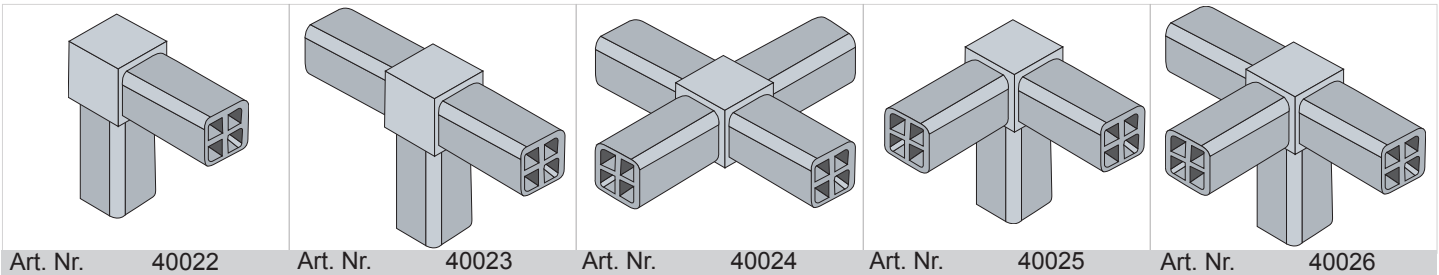

Art. Nr.	40022	Art. Nr.	40023	Art. Nr.	40024	Art. Nr.	40025	Art. Nr.	40026
Typ	I	Typ	L	Typ	M	Typ	N	Typ	O

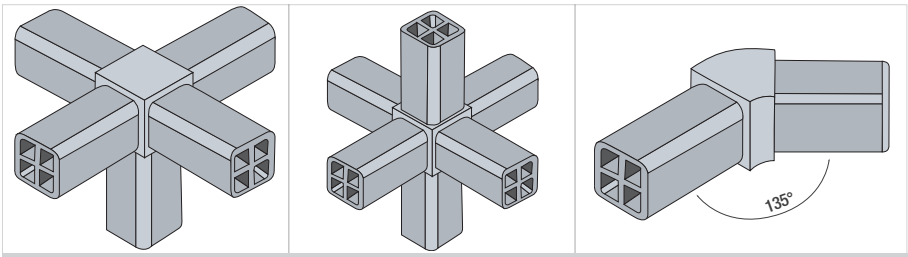

Art. Nr.	40027	Art. Nr.	40028	Art. Nr.	40036
Typ	P	Typ	Q	Typ	S

Eckverbinder *für Quadratrohre*

Material: Polyamid 6 glasfaser- bzw. glaskugelverstärkt
Farbe: schwarz

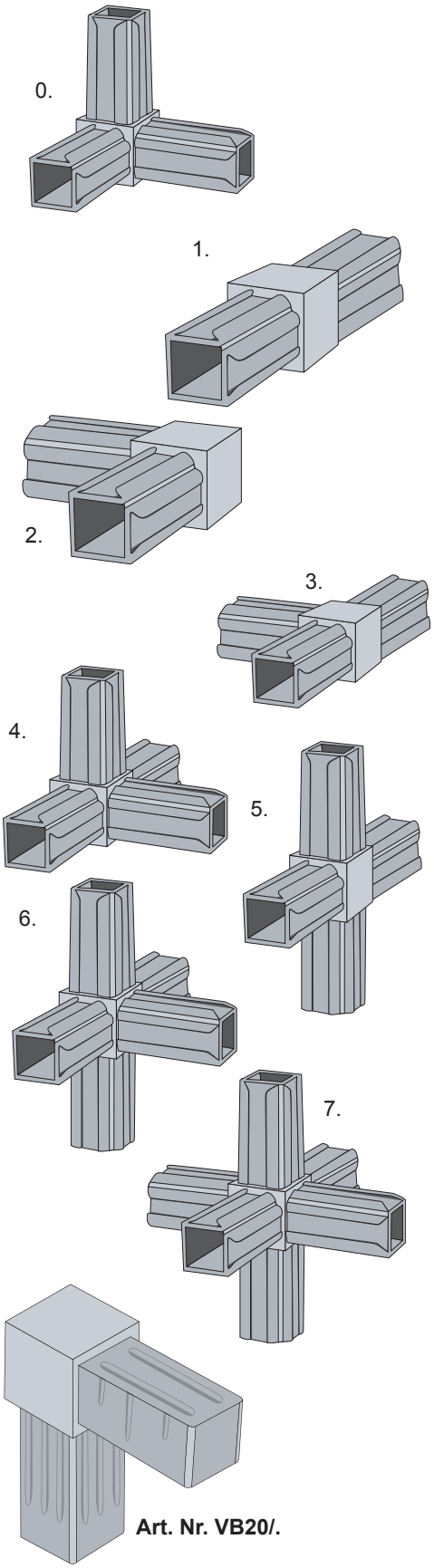

Art. Nr. VB20/.

Rohr Maße 30x30 mm mit einer Wandstärke von 1,5 mm

Abb.	Art. Nr.	Artikel - Beschreibung
0	VB30/0	90°-Winkel mit 1 Abgang
1	VB30/1	Durchgangsstück 180° („gerade“)
2	VB30/2	90°-Winkel (ohne Abgang)
3	VB30/3	T-Stück
4	VB30/4	T-Stück mit 1 Abgang
5	VB30/5	Kreuzstück
6	VB30/6	Kreuzstück mit 1 Abgang
7	VB30/7	Kreuzstück mit 2 Abgängen

Rohr Maße 25x25 mm mit einer Wandstärke von 1,5 - 2 mm

Abb.	Art. Nr.	Artikel - Beschreibung
0	VB25/0	90°-Winkel mit 1 Abgang
1	VB25/1	Durchgangsstück 180° („gerade“)
2	VB25/2	90°-Winkel (ohne Abgang)
3	VB25/3	T-Stück
4	VB25/4	T-Stück mit 1 Abgang
5	VB25/5	Kreuzstück
6	VB25/6	Kreuzstück mit 1 Abgang
7	VB25/7	Kreuzstück mit 2 Abgängen

Rohr Maße 20x20 mm mit einer Wandstärke von 1,5 mm

Abb.	Art. Nr.	Artikel - Beschreibung
0	VB20/0	90°-Winkel mit 1 Abgang
1	VB20/1	Durchgangsstück 180° („gerade“)
2	VB20/2	90°-Winkel (ohne Abgang)
3	VB20/3	T-Stück
4	VB20/4	T-Stück mit 1 Abgang
5	VB20/5	Kreuzstück
6	VB20/6	Kreuzstück mit 1 Abgang
7	VB20/7	Kreuzstück mit 2 Abgängen

Die Ausführung der Verbinder Art.Nr. VB20/.., weicht von der hier dargestellten Ausführung der Verbinder Art.Nr. VB30/.. und VB25/.. ab.

C-Profile Edelstahl

In Längen à 3.000 mm

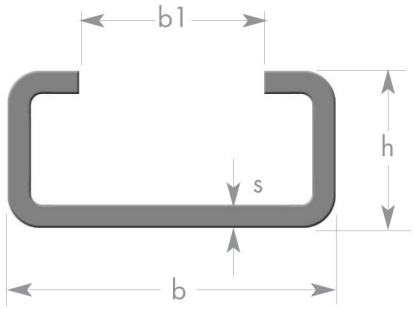

Art. Nr.	Profil	b	b1	h	s
080113	C3	20	10	10	1,5
080112	C5	28	14	12	2
080115	C9	38	22	18	2,5
080114	C10	30	20	24	1,5
080110	C11	45	31	40	2

C-Profile verzinkt

In Längen à 2.000 mm

Art. Nr.	Profil	b	b1	h	s
19046/2000C3	C3	20	10	10	1,5

PE - Profile auf Anfrage lieferbar
Einsatzbeispiele:





Gesamtübersicht

Gummifederelemente – Schwingelemente - Schwingungsdämpfer:
siehe unten sowie Kurzübersicht auf Seite 170 + 171

Spannelemente – Kettenspanner – Riemenspanner:
Seite 172 sowie Kurzübersicht auf den Seiten 173 + 174

Ausführungen und Abmessungen sowie weitere technische Daten, Anwendungsbeispiele
und Funktionsweise finden Sie unter **www.stoeffl.at** oder **www.stoeffl.com**

Produkte / Gummifederelemente, Schwingelemente, Spannelemente - auch zum pdf-download

Gummifederelemente - Schwingelemente - Schwingungsdämpfer

Gummifederelemente: Kurzübersicht auf Seite 170

- multifunktionale Maschinenkomponenten für die verschiedensten Anwendungen im modernen Maschinenbau
Dreifachfunktion Federn, Dämpfen, Lagern vorwiegend eingesetzt als Torsionsfedern, Drehlager und Schwingungsdämpfer

- in 8 Ausführungen und in über 150 verschiedenen Abmessungen lieferbar
- wartungsfreie, korrosionsunempfindliche elastische Elemente – arbeiten absolut geräuschlos

Schwingelemente, Schwingungsdämpfer: Kurzübersicht auf Seite 171

- verschiedene Ausführungen an Schwingen für Anwendungen zum Führen und Lagern u.a. bei Schwing-, Förder- und Siebmaschinen
- Elastische Elemente zur schwingungsisolierenden Maschinenlagerung

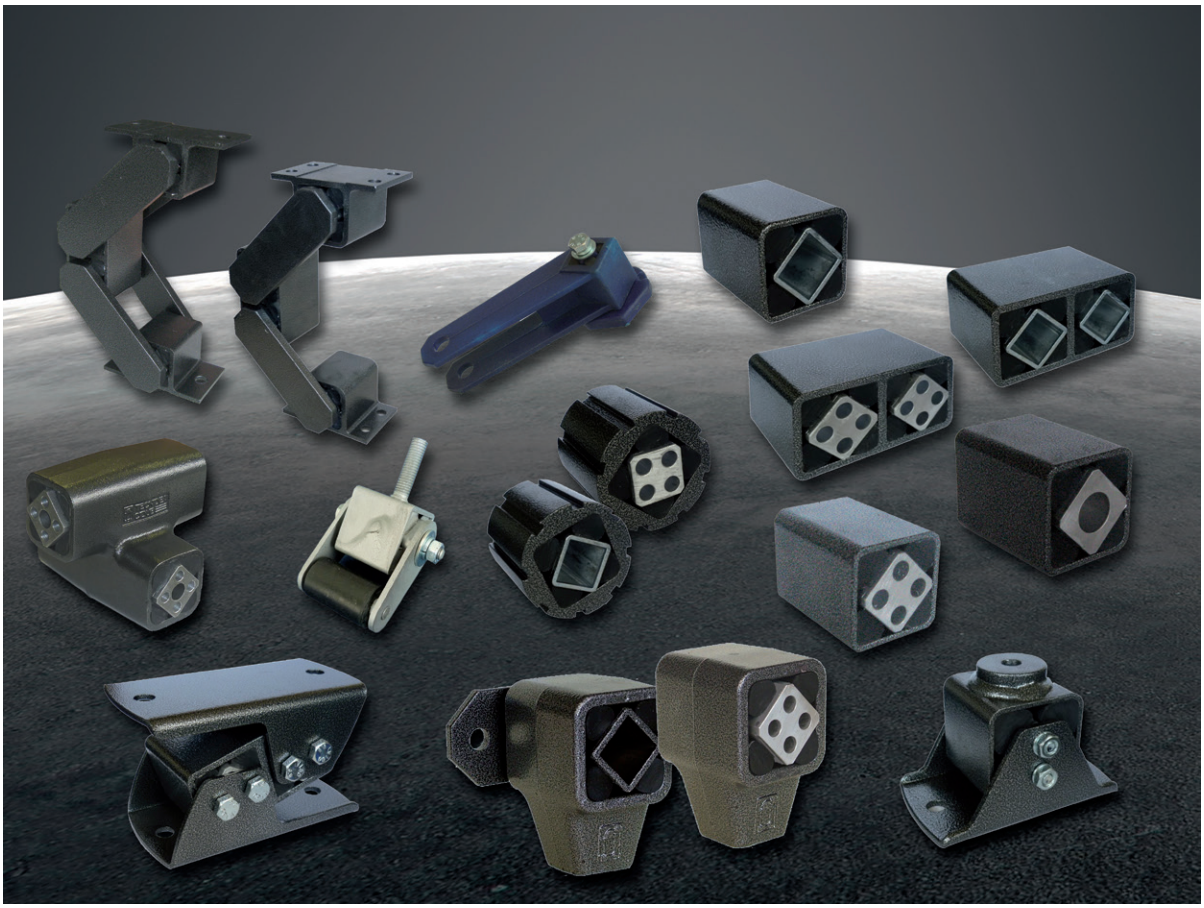

Gummifederelemente - Schwingelemente - Schwingungsdämpfer

Die auf den Seiten abgebildeten Elemente sind je Ausführung in zahlreichen Abmessungen lieferbar.

Diese Maschinenbauteile zeichnen sich durch eine große Elastizität aus, sowie die Eigenschaft in hohem Maß Schwingungen zu absorbieren und stoß- und vibrationsdämpfend zu wirken.

Diese Elemente basieren alle auf dem selben Funktionsprinzip:

Innenvierkant und Außengehäuse sind in einem Winkel von 45° zueinander versetzt, wobei in den Freiräumen Gummikörper aus Naturkautschuk eingebracht sind. Die elastischen Gummikörper wirken bei Drehbewegung energiedämpfend im Element; dies bewirkt, dass ein beträchtlicher Teil der eingeleiteten Schwingungen, Stöße, Vibrationen absorbiert und abgebaut werden können. Der Torsionswinkel beträgt max. 30°.

Abmessungen und weitere technische Daten auf unseren Internetseiten oder auf Anfrage.



Gummifederelement Typ AR-T



Gummifederelement Typ AR-P



Gummifederelement Typ AR-F

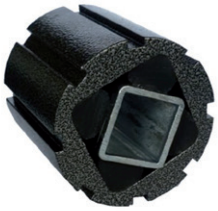

Gummifederelement Typ AC-T



Gummifederelement Typ AC-P

An den Gummifederelementen darf nachträglich nicht geschweißt werden. Zur Befestigung der Außengehäuse bzw. zur Befestigung auf den Innenvierkantprofilen der Gummifederelemente bieten wir gesondert die zugehörigen Befestigungselemente an.

Befestigungselemente



Gummifederelement Typ AD-T



Gummifederelement Typ AD-P

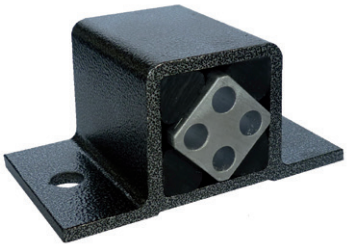

Gummifederelement Typ AS-P

Schwingelemente - Schwingen - Schwingungsdämpfer



Schwingelement Typ BT-F



Schwingelement Typ TB



Gummifederelement Typ TP-SR



Schwingen Typen TP-F



Schwinge Typ TD-SR



Schwingen - Typen TD-F



Kreuzgelenk Typ CR-P



Schwingelement Typ DE



Schwingelement Typ DE-2L



Schwingungsdämpfer Typ Y



Schwingungsdämpfer Typ AN



Drückerlement Typ PAR-T

Spannelemente - Kettenspanner - Riemenspanner

Gehäuse: Stahl
Metallteile: Stahl verzinkt
Spannelemente und Zubehör: Kurzübersicht auf den Seiten 173 + 174
zur Spannung von Ketten- und Riemenantrieben

Die besondere Konstruktion garantiert einen lautlosen und in hohem Maße zuverlässigen Betrieb und erlaubt zahlreiche Montagemöglichkeiten. Die Spannelemente wirken als gummigefederte Elemente vibrationsdämpfend, indem sie in den elastischen Körper einen erheblichen Teil der Kettenschwingungen abführen. Alle Elemente können mit einer elektrischen Vorrichtung versehen werden

Auch lieferbar mit einem Vorspannungssystem, wodurch Ein- und Ausbau sowie Regulierung erleichtert wird

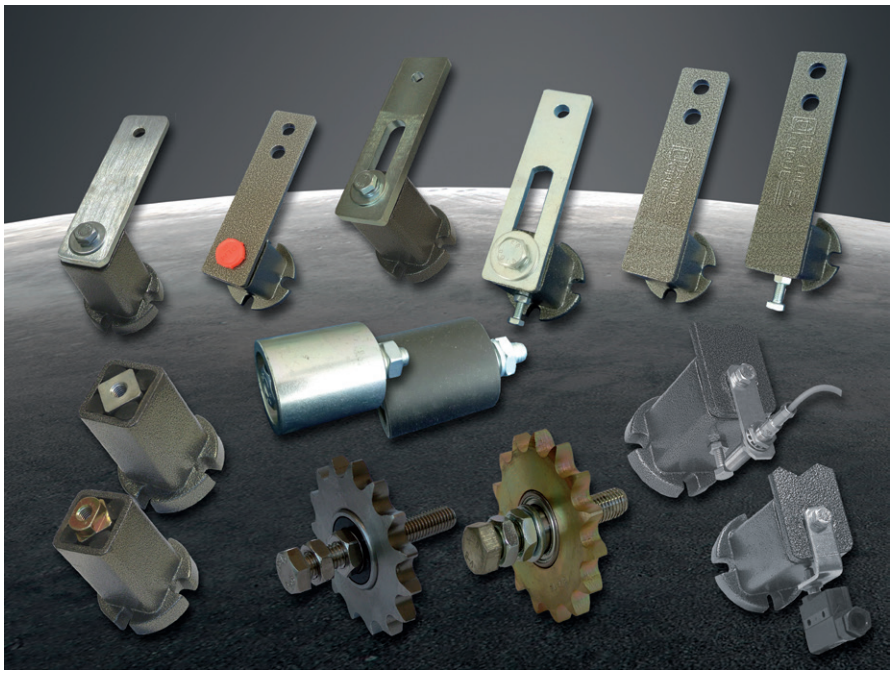

Spannelemente - Kettenspanner - Riemenspanner

Gehäuse: Kunststoff
Metallteile: INOX-Stahl
Spannelemente und Zubehör: Kurzübersicht auf den Seiten 173 + 174

Elemente dieser Reihe sind vollständig aus Kunststoff und INOX-Stahl, daher besonders geeignet für Anwendungen im Lebensmittel- und Arzneimittelbereich sowie allgemein in der chemischen Verfahrenstechnik und überall dort, wo Probleme aufgrund von Rostbildung auftreten können

Anwendungen und Funktionsweise wie oben beschrieben, z.B. Einsatz als Kettenspanner, Riemenspanner, Stoßdämpfer, Schwingungsdämpfer, Niederhalter, Verzögerer, elastische Halterungen



Spannelemente



Spannelement Typ RE + REP



Spannelement Typ FE + FEP



Spannelement Typ BE + BEP



Spannelement Typ ME + MEP



Spannelement Typ CEA + CEAP



Spannelement Typ CEB + CEBP



Spannelement Typ FM

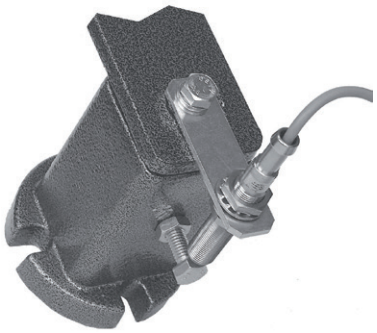

Spannelement Typ FPI

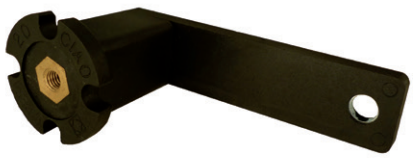

Spannelement Typ PX



Spannelement Typ SN



Spannelement Typ RP + XRP



Spannrollen Typ RU + XRU

Gleitbacksätze - Kettenradsätze

Kettenradsätze gemäß Abbildungen in verschiedenen Ausführungen
Typ XZN, Typ AZN, Typ ZN / ZI / ZK, Typ XZK



Gleitbacken Typ VR / XVR



Radsatz Typ RO / XRO



Kettenradsatz ZN / ZI / ZK

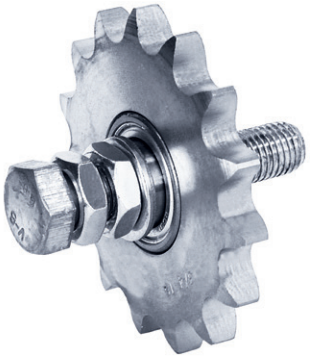

Kettenradsatz XZK

Typen Seiten 173+174	Bezeichnung	Materialien (MT: Metallteile)	Erläuterung
RE + REP	Spannelement	Gehäuse Stahl / MT Stahl verzinkt	REP: mit Vorspannschraube
FE + FEP	Spannelement	Gehäuse Stahl / MT Stahl verzinkt	FEP: mit Vorspannschraube
BE + BEP	Spannelement	Gehäuse Stahl / MT Stahl verzinkt	BEP: mit Vorspannschraube
ME + MEP	Spannelement	Gehäuse Stahl / MT Stahl verzinkt	MEP: mit Vorspannschraube
CEA + CEAP	Spannelement	Gehäuse Stahl / MT Stahl verzinkt	CEAP: mit Vorspannschraube
CEB + CEBP	Spannelement	Gehäuse Stahl / MT Stahl verzinkt	CEBP: mit Vorspannschraube
FM	Spannelement	Gehäuse Stahl / MT Stahl verzinkt	mit elektrischem Endanschlag
FPI	Spannelement	Gehäuse Stahl / MT Stahl verzinkt	mit elektrischem Endanschlag
PX	Spannelement	Gehäuse Kunststoff / MT rostfreier Stahl	
SN	Spannelement	Gehäuse Kunststoff / MT rostfreier Stahl	
RP	Spannrolle	Polyamid / Stahl verzinkt	
XRP	Spannrolle	Polyamid / rostfreier Stahl	
RU	Spannrolle	Stahl verzinkt / Stahl verzinkt	
XRU	Spannrolle	Edelstahl / rostfreier Stahl	
VR	Gleitbackensatz	Polyethylen / Stahl verzinkt	
XVR	Gleitbackensatz	Polyethylen / rostfreier Stahl	
LR	Gleitbackensatz	Polyethylen / Stahl verzinkt	
XLR	Gleitbackensatz	Polyethylen / rostfreier Stahl	
RO	Radsatz	Polyethylen / Stahl verzinkt	
XRO	Radsatz	Polyethylen / rostfreier Stahl	
XZN	Kettenradsatz	Polyethylen / rostfreier Stahl	
AZN	Kettenradsatz	Polyethylen / Stahl verzinkt	
ZN / ZI / ZK	Kettenradsatz	Stahl / Stahl verzinkt	mit verschiedenen Kugellagern
XZK	Kettenradsatz	rostfreier Stahl / rostfreier Stahl	

Absaug- und Gebläseschläuche

- hoch abtriebsfeste PUR –Schläuche
- Lebensmittelschläuche
- Chemieschläuche
- Absaugschläuche
- Mittel- und Hochtemperaturschläuche
- Kühlwasserschläuche (Formschlauch) mit und ohne Einlage
- Luftansaugschläuche
- Abgasschläuche
- Klimaschläuche
- Turboladerschläuche

Anwendungsbeispiele:

Be- und Entlüftungsschläuche, Entstaubung und Absaugtechnik, Fahrzeug- und Motorenbau, Klimatechnik, Trocknungstechnik, Abgasabsaugung, Maschinen- und Anlagenbau, Abgastechnik und Motorenprüfstände



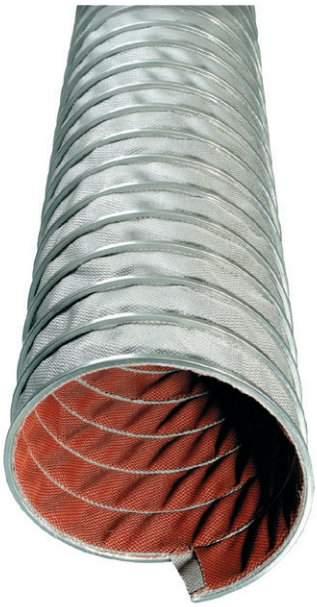





Silikon - Schläuche

Qualität: ST-EC-60-001
60° Shore, transluzent
entspricht BfR XV / FDA § 177.2600
nach Vereinbarung auch europ. Pharmacopoeia.

Toleranz: E2 DIN OSI 3302 - 1
Lieferform: 25 Meter im PE - Beutel

Art. Nr.= SILS/ID x WS

Innen-ø x Wandstärke	Mindestbestellmenge
1x0,5	300
1x1	300
1,5x0,5	300
2x0,5	300
2x1	300
2x1,5	75
2x2	50
3x0,5	300
3x1	100
3x1,5	50
3x2	50
4x0,5	300
4x1	75
4x1,5	50
4x2	25
4x3	25
5x0,5	300
5x1	50
5x1,5	50
5x2	25
5x2,5	25
6x1	50
6x1,5	50
6x2	25

Innen-ø x Wandstärke	Mindestbestellmenge
6x3	25
7x1,5	25
7x2	25
7x3	25
8x1	50
8x1,5	25
8x2	25
8x3	25
9x2	25
10x1	50
10x2	25
10x2,5	25
10x3	25
10x4	25
12x2	25
12x3	25
14x2	25
15x2	25
15x3	25
16x2	25
18x3	25
20x2	25
25x4	25



Werkstoffeigenschaften

Merkmal	NR	SBR	IIR	EPDM	NBR	HNBR	CR	CSM	ACM	PU	Q	MFQ	FKM
Härtebereich Shore	30-90	35-95	30-80	30-90	30-95	45-90	30-90	45-90	50-90	55-95	30-85	40-80	45-95
Reißfestigkeit ohne Füllstoffe	1	5	4	5	5	4	3	5	5	2	3	3	4
Reißfestigkeit füllverstärkt	1	2	3	3	2	1	2	3	3	1	3	3	3
Bruchdehnung	1	2	2	3	2	2	2	3	3	2	3	3	3
Stoßelastizität	2	3	5	3	3	3	3	4	5	3	3	3	5
Abriebwiderstand	2	2	3	3	2	2	2	3	4	1	4	4	4
Weiterreißwiderstand	2	3	3	3	3	2	2	4	4	3	5	5	4
Druckverformungsrest bei -40 °C	3	3	5	4	5	5	5	5	5	5	3	3	5
Druckverformungsrest bei +20 °C	2	3	4	3	3	2	3	5	3	3	2	2	2
Druckverformungsrest bei +100 °C	5	5	2	2	5	2	4	5	5	5	1	1	1
Temperaturbeständigkeit in °C (von/bis)	-40 +70	-30 +80	-30 +90	-35 +120	-20 +80	-50 +140	-30 +90	-10 +90	-5 +150	-40 +80	-60 +200	-55 +175	-20 +200
Kälteflexibilität	2	3	2	2	3	3	3	5	5	4	1	1	5
Alterungsbeständigkeit	3	3	2	1	3	1	2	2	2	2	1	1	1
Ozonbeständigkeit	4	4	2	1	3	1	2	2	2	2	1	1	1
Benzinbeständigkeit	5	5	5	5	1	1	2	2	1	1	5	1	1
Öl- und Fettbeständigkeit	5	5	5	5	1	1	2	2	1	1	3	1	1
Säurebeständigkeit	3	3	2	1	4	4	2	2	5	5	5	5	1
Laugenbeständigkeit	3	3	2	2	3	3	2	2	5	5	5	5	1
Heißwasserbeständigkeit	3	2	1	1	3	2	3	3	5	5	5	5	2
Gasdurchlässigkeit	5	4	1	4	2	2	3	3	3	1	5	5	2

1 = ausgezeichnet **2 = sehr gut** **3 = gut** **4 = mäßig** **5 = ungenügend**

NR	Naturkautschuk	**NBR**	Butadien-Acrylnitrilkautschuk	**ACM**	Polyacrylatkautschuk
SBR	Styrol-Butadien-Kautschuk	**HNBR**	hydrierter Nitrilkautschuk	**PU**	Polyurethankautschuk
IIR	Butylkautschuk	**CR**	Chloroprenkautschuk	**Q**	Silikonkautschuk
EPDM	Ethylen-Propylenkautschuk	**CSM**	chlorsulfoniertes Polethylen	**MFQ**	Fluorsilikonkautschuk
				FKM	Fluorkautschuk

Die hier angeführten Beständigkeitswerte sind Richtwerte und dienen der allgemeinen Information. Die tatsächliche Beständigkeit wird durch überhöhte Temperaturen, mechanische Belastungen, Dauer der Einwirkung des Mediums, starke Lichteinwirkung, hohe Konzentration des Mediums, Witterung und andere, individuelle Betriebsverhältnisse mehr oder weniger stark beeinflusst. Auch die übrigen Mischbestandteile verändern durch Art und Menge das allgemeine Eigenschaftsbild des Basiselastomers. Abweichende Egebnisse können auch auftreten, wenn mehrere Medien oder Einflüsse gleichzeitig einwirken. Daher können wir, für die hier veröffentlichen Werte keine Gewähr leisten. Bitte nehmen Sie mit uns Kontakt auf, sollten Sie komplexe Einsatzbedienungen vorsehen oder Betriebsverhältnisse gegeben sein, für die Sie noch keine Erfahrungswerte besitzen.
Wir werden uns bemühen, eine auf Ihre individuellen Gegebebenheiten angepasste Lösung zu finden.



Werkstoffeigenschaften

Naturkautschuk (NR oder NK)

Handelsnamen: SMR, Latex, smoked sheets, Para

+ sehr gute Elastizität und mechanische Eigenschaften (Reißfestigkeit, Bruchdehnung, Abriebfestigkeit)
+ keine bleibende Verformung nach Beanspruchung, hohe Wechselbiegefestigkeit
- mäßige bis schlechte Beständigkeit gegenüber Öl, Hitze, Witterung und Ozon
- brennbar

Styrol-Butadien-Kautschuk (SBR)

Handelsnamen: BUNA-S®, KER®, EUROPRENE®

+ besseres Abriebverhalten und bessere Alterungsbeständigkeit als NR
+ erträgt kurzfristig höhere Temperaturen als NR
- wie NR, jedoch weniger elastisch, woraus geringere Rückprallelastizität und somit stärkere Temperaturzunahme bei dynamischer Beanspruchung resultiert
- schlechtere Kerbfestigkeit, brennbar

Butylkautschuk (IIR)

Handelsnamen: BUTYL, BUCAR®

+ gute Witterungs- und Ozonbeständigkeit, sehr niedrige Luft- und Gasdurchlässigkeit
+ gute elektrische Isolationsfestigkeit
+ gutes Verhalten bei niedrigen Temperaturen, hochdämpfendes Material für aperiodische Schwingungen
+ gute Heißwasser- und Chemikalienbeständigkeit
- niedrige Rückprallelastizität, nicht beständig gegen Öle und Fette
- brennbar

Ethylen-Propylen-Kautschuk (EPDM)

Handelsnamen: NORDEL®, KELTAN®, VISTALON®, DURTRAL®, BUNA EP®

+ ausgezeichnete Beständigkeit gegenüber Witterung, Alterung, Ozon, Chemikalien, Heißwasser, Dampf und polaren Lösungsmitteln wie z.B. Aceton, Methanol oder Estern; vorzügliche elektrische Isolationseigenschaften
+ sehr gute Hitzebeständigkeit, gutes Verhalten bei niedrigen Temperaturen
- geringe Beständigkeit, gegenüber aliphatischen und aromatischen Kohlewasserstoffen (Mineralöle, Benzin, Kraftstoffe)
- brennbar

Nitrilkautschuk (NBR)

Handelsnamen: PERBUNAN®, BUNA-N®, HYCAR®, EUROPRENEN®, NIPOL®

+ sehr gute Öl- und Benzinbeständigkeit, gute mechanische Festigkeit, geringe bleibende Verformung unter Druck
+ bessere Hitzbeständigkeit als SBR, geringe Gasdurchlässigkeit
- mäßige Witterungsbeständigkeit, brennbar mit toxischen Rauchgasen
- schlechte Beständigkeit gegenüber Aromaten und polaren Lösungsmitteln

Hydrierter Nitrilkautschuk (HNBR)

Handelsnamen: THERPAN®, ZETPOL®

+ sehr gute mechanische Eigenschaften, sehr gute Abriebfestigkeit, sehr gute Hitzebeständigkeit
+ sehr gute Alterungs-, Witterungs- und Ozonbeständigkeit
+ sehr gute Kraftstoff, Öl- und Fettbeständigkeit, sehr gute Heißwasser- und Dampfbeständigkeit
- schlechte Beständigkeit gegenüber Aromaten und polaren Lösungsmitteln
- schlechte elektrische Eigenschaften, brennbar mit toxischen Rauchgasen

Chloroprenkautschuk (CR)

Handelsnamen: NEOPRENE®, BAYPRENE®, DENKA CHLOROPRENE®

+ gute Beständigkeit gegen Hitze, Alterung, Witterung und Ozon
+ mittlere Ölbeständigkeit, gute mechanische Eigenschaften und Elastizität, hohe Wechselbiegefestigkeit
+ brennt nicht in eigener Flamme
- je nach CR-Typ kleinere oder größere Versteifung, eventuell Kristallisationsneigung bei Kälte
- schlechte Kraftstoffbeständigkeit



Werkstoffeigenschaften

Chlorsulfoniertes Polyethylen(CSM)

Handelsnamen: HYPALON®

+ gute Alterungs-, Witterungs- und Ozonbeständigkeit, niedrige Luftdurchlässiglkeit
+ gute Chemikalienbeständigkeit (speziell bei stark oxidierenden Agenzien)
- schlechte Kältebeständigkeit
- schlechte Kraftstoffbeständigkeit

Acrylatkautschuk (ACM)

Handelsnamen: HYCAR®, VAMAC®, CANACRYL®

+ sehr gute Alterungs- , Witterungs- und Ozonbeständigkeit
+ sehr gute Kraftstoff- , Öl- und Fettbeständigkeit
+ hohe Hitzebeständigkeit
- schlechte Kälteflexibilität und Chemikalienbeständigkeit, schlechte Hydrolysebeständigkeit
- mäßige mechanische Eigenschaften, niedrige Elastizität

Polyurethankautschuk (PU)

Handelsnamen: VULKOLLAN®, UREPAN®, ADIPRENE®, VIBRATHANE®

+ sehr gute Alterungs-, Witterungs und Ozonbeständigkeit
+ sehr hohe Reiß-, Abrieb- und Kerbfestigkeit
+ niedrige Gasdurchlässigkeit
- Wasserempfindlichkeit speziell über 50 °C
- bleibende Verformung bei höheren Temperaturen, brennbar

Silikonkautschuk (Q)

Handelsnamen: SILOPREN®, SILASTIC®

+ sehr hohe Hitze- und Kältebeständigkeit, hervorragende Witterungs, Alterungs- und Ozonbeständigkeit
+ gute elektrische Isolationsfähigkeit, die mechanischen Werte bleiben über einen großen Temperaturbereich konstant
+ physiologisch einwandfrei
- mittlere mechanische Eigenschaften, mittlere Ölbeständigkeit, empfindlich gegen Heißwasser und Dampf
- schlechte Kraftstoffbeständigkeit

Fluorsilikonkautschuk (MFQ)

+ sehr hohe Hitze- und Kältebeständigkeit, hervorragende Witterungs-, Alterungs- und Ozonbeständigkeit
+ gute elektrische Isolationsfähigkeit, die mechanischen Werte bleiben über einen großen Temperaturbereich konstant
+ gute Öl- und Kraftstoffbeständigkeit
- mittlere mechanische Eigenschaften
- sehr hoher Preis

Fluorkautschuk (FKM)

Handelsnamen: VITON®, FLUOREL®, TECNOFLON®, DAI-EL®

+ sehr hohe Hitze- und Kältebeständigkeit, hervorragende Witterungs-, Alterungs und Ozonbeständigkeit
+ sehr gute Chemikalienbeständigkeit, niedrige Gasdurchlässigkeit
+ brennt nicht in eigener Flamme
- empfindlich gegen die Einwirkung von Heißwasser, Dampf, Amine, organische Säuren und polare Lösungsmittel
- schlechte Kälteflexibilität



Brandschutzqualitäten

Aktuelle im Einsatz befindliche EPDM Sondermischungen und Brandschutzqualitäten

FMVSS 302, EG 95/28, ECE-R 118
(Allgemeine Brandschutznormen)

Kompaktgummi	50° Shore
	60° Shore
	70° Shore
Moosgummi	Dichten 0.4, 0.5, 0.6 & 0.8

Uni CEI 11170-3
(Italienische Brandschutznorm)

Kompaktgummi	60° Shore
Moosgummi	Dichte 0.6

DIN 5510-2
(Deutsche Brandschutznorm)

Kompaktgummi	60° Shore
	70° Shore
Moosgummi	Dichte 0.6

EN 45545
(Europäische Brandschutznorm)

Kompaktgummi, Kl. R22/R23 HL3	60° Shore
Moosgummi, Kl. R22/R23 HL2	Dichte 0.8

NFF 16-101
(Französische Brandschutznorm)

Kompaktgummi	70° Shore
Moosgummi	Dichte 0.6

Mischungen nach VDI 6022 - mikrobielle Inertheit

Kompaktgummi	50° Shore
	60° Shore
Moosgummi	Dichte 0.6

BS 6853
(Britische Standard Brandschutznorm)

Kompaktgummi	60° Shore

Des Weiteren verfügen wir über zahlreiche Mischungen freigegeben nach diversen DBL- und UL-Normen
Nähere Informationen dazu erhalten Sie auf Anfrage

FKM, Viton® - Werkstoffeigenschaften

Der Unterschied zwischen FKM, Viton®
- diese Bezeichnungen stehen stellvertretend für einen einzigen Grundstoff - „Fluorkautschuk“
FKM ist die internationale Abkürzung nach der DIN-ISO 1629.
Viton® ist das Warenzeichen der Fa. Du Pont-Dow Elastomers.

Die außergewöhnlichen Stärken von FKM
Die Materialien sind Werkstoffe auf Basis von Fluorelastomeren. Diese bieten eine der größten Hitze- und Medienbeständigkeiten aller bisher entwickelten Elastomere. Sie widerstehen hunderten von normalen bis äußerst aggressiven Flüssigkeiten über einen weiten Temperaturbereich. Zuätzlich behalten sie eine zuverlässige und leckfreie Dichtkraft in Situationen, wo andere Elastomere schon längst ausgefallen sind.

Fluorelastomere sind nicht billig. Deswegen wurden sie früher nur primär für kleine Teile, die in Kontakt mit heißen, korrosiven Flüssigkeiten waren, eingestzt. Heute jedoch haben viele Anwender aufgrund höherer Energiekosten, verstärkter Umweltauflagen, steigender Garantieleistungen und wachsender Instandhaltungskosten umgedacht und sehen in den FKM Werkstoffen sehr wohl wirtschaftliche Werkstoffe, wenn man die gesamte Lebenszeit der Produkte betrachtet.

Temperaturbeständigkeit
Fluorpolymere sind im allgemeinen besonders hitzebeständig. FKM behält seine elastischen Eigenschaften selbst bei einer Dauerbelastung von 200 °C. Wenn man von der Temperaturbeständigkeit spricht, muss man berücksichtigen, wie lange man den Werkstoff dieser Hitze aussetzt. In Abbildung 1 können sie diese Abhängigkeit von der Einsatzdauer sehen. Neben kurzen Spitzen von über 300 °C zeigt es sich in Labortests, das selbst nach 3 Jahren Lagerung bei 190 °C in einem Heizschrank, Produkte aus FKM, noch immer weich und elastisch geblieben sind. Vergleicht man die dargestellten Werte mit jenen von anderen Elastomeren, werden diese noch beeindruckender. Z. b. Nitrilkautschuk (NBR) kann man praxisgerecht nur bis maximal 120 °C im Dauereinsatz verwenden. Ähnlich sieht es mit Chloropren (CR) aus. Würden Sie Produkte aus diesem Werkstoff bei 200 °C lagern, so würden diese bereits nach wenigen Stunden stark verspröden.

Abb. 1: Temperaturbeständigkeit von FKM in Luft

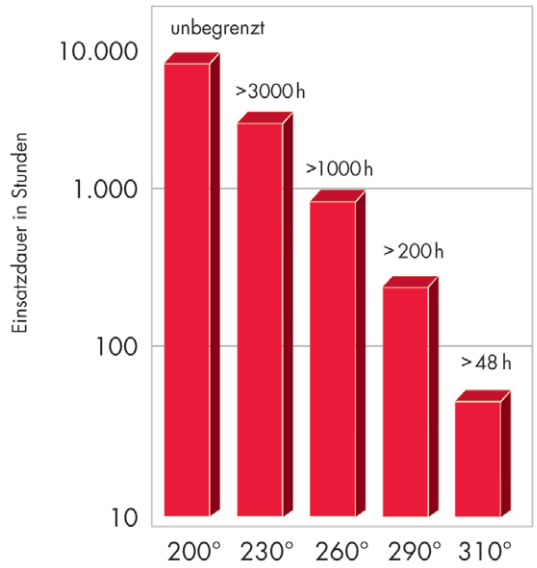

Abb. 2 - Langfristige Dichtkraft von FKM im Vergleich mit anderen Elastomeren

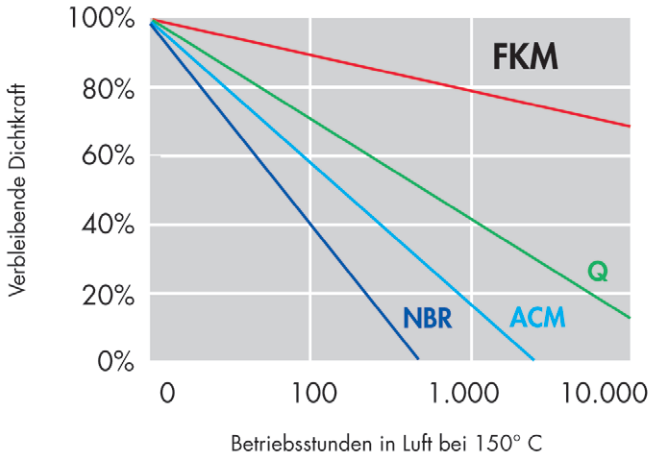

Quellbeständigkeit

Das ausgezeichnete Quellverhalten von Fluorelastomeren wurde bereits in zahlreichen Medien, wie z.B. Mineralölen, Kraftstoffen, Säuren, Laugen, Lösungsmitteln oder Chemikalien getestet. In der Dichtungstechnik, insbesondere im Hydraulik und Motorenbau, spielt die Ölbeständigkeit in Kombination mit Hitze eine fundamentale Rolle. Die meisten kommerziellen Elastomere erreichen weder die thermische Beständigkeit, noch die niedrigen Quellwerte von FKM. Diese hervorragende Quellbeständigkeit in Kombination mit Hitze macht FKM zum „universellsten“ Dichtmaterial unter den kommerziellen Elastomeren - s. Abbildung 3.

Werkstoffeigenschaften

Abb. 3 - Hitze und Ölbeständigkeit von FKM im Vergleich mit anderen Elastomeren

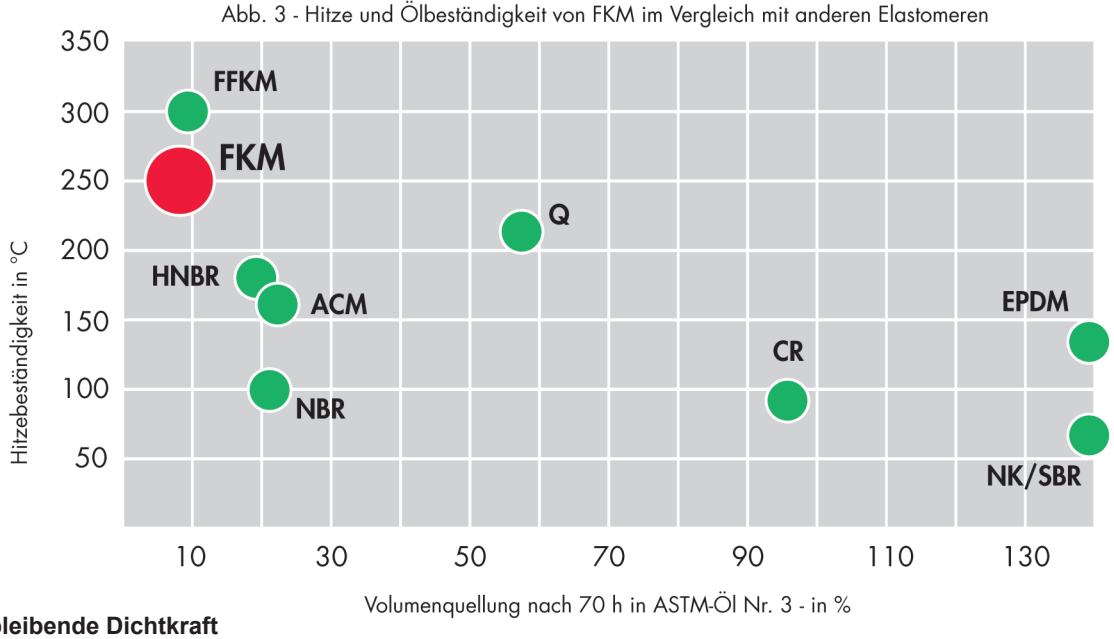

Langfristig bleibende Dichtkraft
Eine besonders wichtige Eigenschaft in der Dichtungstechnik ist der Druckverformungsrest. Je kleiner dieser Wert ist, desto besser ist die Dichtkraft der Dichtung bei bleibender Verformung. Wird die Dichtung noch zusätzlich mit Wärme belastet, kann FKM seine ganze Stärke zeigen. Ohne Schwierigkeiten können Druckverformungsreste von bis zu 8% bei 200 °C erreicht werden. Zusätzlich wird FKM unschlagbar, wenn man die Dichtkraft über längere Zeit betrachtet. Hier scheiden alle anderen üblichen Elastomere aus, wie Sie in Abbildung 2 sehen können. Diese Eigenschaft wird dann besonders wichtig, wenn man Maschinen konstruiert, die über viele Jahre zufriedenstellend arbeiten sollen, wenn hohe Garantien gefordert werden oder wenn die Umweltgefährdung durch Undichtheit nicht mehr kalkulierbar wird.

Kältebeständigkeit
Die Erfahrung hat gezeigt, dass Dichtungen aus FKM bei dynamischen Anwendungen bis ca. –20 °C vernünftig einsetzbar sind.
Im Falle von statischem Gebrauch ist der Einsatz bis zu Temperaturen von –40 °C möglich. Weiters hat sich gezeigt, dass je dünnwandiger das Teil ist, desto tiefer die Einsatztemperatur gesenkt werden kann. Gleiches gilt, wenn die Dichtung permanent mit Medien in Kontakt ist, die eine leichte Quellung verursachen. Diese Quellung verbessert ebenso die Kälteflexibilität und ermöglicht den Gebrauch bei noch niedrigeren Temperaturen.

Flammwidrigkeit
Die Basis von FKM sind Fluorelastomere. Die chemische Bindung des Fluors an Kohlenstoff ist extrem stark.
Dadurch ist der Widerstand im Brandfall gegen Zersetzung wesentlich besser als bei allen anderen Kohlenwasserstoff-Elastomeren.

Einsatz im Vakuum
In FKM sind keine Weichmacher vorhanden. Das bedeutet, dass im Einsatz bei extremem Vakuum nur wenige Stoffe abdampfen können. Ein Gewichtsverlust von nur 2-3 % im Vakuumeinsatz ist typisch. Damit ist dieser Werkstoff ideal geeignet, wenn höchste Reinheit, geringste Abgasungsraten und kleinste Volumenveränderung der Dichtung im extremen Vakuum verlangt werden.

Witterungs- und Ozonbeständigkeit
Die Kombination von atmosphärischem Sauerstoff mit Sonnenlicht und Ozon (Witterung) ist ein sehr aggressiver und korrosiver Einfluss. Auch dagegen widersteht der Werkstoff FKM bestens. Es hat sich gezeigt, dass selbst nach 20 Jahren Aussetzung im direkten Sonnenlicht keine Risse entstanden. Aber auch der direkte Einfluss von Ozon lässt FKM unberührt. So können nach 300 Stunden permanenter Lagerung in 150 ppm Ozon bei 60 °C keine Risse festgestellt werden. Zum Vergleich dazu würden Teile aus Naturkautschuk unter solchen Verhältnissen bereits nach 10 Minuten rissige Oberflächen zeigen und unbrauchbar werden.

Gasdurchlässigkeit
Produkte aus FKM weisen eine sehr niedrige Gasdurchlässigkeit auf.

FFKM=Perfluorkautschuk



Lieferprogramm FKM - Produkte

Im Bereich standardisierter Produkte können wir Ihnen zuverlässig auch Teile aus diesem Werkstoff liefern.

Folgende Teile aus Werkstoff **FKM** sind lieferbar:

- Rundschnüre - siehe Seite 111
- Schläuche - siehe unten
- Plattenware
- Rundschnurringe
- Profile auf Anfrage
- Formteile auf Anfrage

Schläuche aus FKM

Qualität: FKM, 77° Shore
Farbe: schwarz

Art. Nr.	Innendurchmesser	Wanddicke	VE / m
ST95-14-0005	4	1	50
ST95-14-0006	4	1,5	50
ST95-14-0007	4	2	50
ST95-14-0008	5	1	50
ST95-14-0009	5	1,5	50
ST95-14-0010	5	2	50
ST95-14-0011	6	1	50
ST95-14-0012	6	1,5	50
ST95-14-0013	6	2	50
ST95-14-0014	7	1,5	50
ST95-14-0027	7	2	50
ST95-14-0015	8	1,5	50
ST95-14-0016	8	2	50
ST95-14-0017	9	2	25
ST95-14-0018	10	1,5	25
ST95-14-0019	10	2	25
ST95-14-0020	12	1,5	25
ST95-14-0021	12	2	25
ST95-14-0022	15	2	25
ST95-14-0023	18	2	25



Toleranzen

Toleranzen für Formartikel (Weichgummi)

entsprechend ISO 3302-1

	Nennmaß	Klasse M1, sehr fein		Klasse M2, fein		Klasse M3, mittel		Klasse M4, grob	
		formgebundene Maße	Maße mit Austrieb	formgebundene Maße	Maße mit Austrieb	formgebundene Maße	Maße mit Austrieb	formgebundene Maße	Maße mit Austrieb
		Toleranzen in mm		Toleranzen in mm		Toleranzen in mm		Toleranzen in mm	
	0 - 6,3	±0,10	±0,10	±0,15	±0,25	±0,25	±0,40	±0,50	±0,50
>	6,3 - 10	±0,10	±0,15	±0,20	±0,30	±0,30	±0,50	±0,70	±0,70
>	10 - 16	±0,15	±0,20	±0,20	±0,40	±0,40	±0,60	±0,80	±0,80
>	16 - 25	±0,20	±0,20	±0,25	±0,50	±0,50	±0,80	±1,00	±1,00
>	25 - 40	±0,20	±0,25	±0,35	±0,60	±0,60	±1,00	±1,30	±1,30
>	40 - 63	±0,25	±0,35	±0,40	±0,80	±0,80	±1,30	±1,60	±1,60
>	63 - 100	±0,35	±0,40	±0,50	±1,00	±1,00	±1,60	±2,00	±2,00
>	100 - 160	±0,40	±0,50	±0,70	±1,30	±1,30	±2,00	±2,50	±2,50
		Toleranzen in %		Toleranzen in %		Toleranzen in %		Toleranzen in %	
>	160	±0,30	±0,40	±0,50	±0,70	±0,80	±1,30	±1,50	±1,50

Toleranzen für Profile und Schläuche o.E. (Weichgummi)

entsprechend ISO 3302-1

	Nennmaß	Klasse E1 Toleranzen in mm	Klasse E2 Toleranzen in mm	Klasse E3 Toleranzen in mm
	0 - 1,5	±0,15	±0,25	±0,40
>	1,5 - 2,5	±0,20	±0,35	±0,50
>	2,5 - 4	±0,25	±0,40	±0,70
>	4 - 6,3	±0,35	±0,50	±0,80
>	6,3 - 10	±0,40	±0,70	±1,00
>	10 - 16	±0,50	±0,80	±1,30
>	16 - 25	±0,70	±1,00	±1,60
>	25 - 40	±0,80	±1,30	±2,00
>	40 63	nach Vereinbarung	±1,60	±2,50
>	63 100	nach Vereinbarung	±2,00	±3,20

Toleranzen für Platten, Zuschnitte und Stanzartikel

entsprechend DIN 7715 Teil 5

	Nennmaß	Klasse P1 Toleranzen in mm	Klasse P2 Toleranzen in mm	Klasse P3 Toleranzen in mm
	0 - 1,6	±0,20	±0,20	±0,40
>	1,6 - 4	±0,20	±0,30	±0,40
>	4 - 6,3	±0,20	±0,40	±0,50
>	6,3 - 10	±0,30	±0,50	±0,60
>	10 - 25	±0,30	±0,60	±0,80
>	25 - 40	±0,40	±0,80	±1,00
>	40 - 63	±0,50	±1,00	±1,50
>	63 - 100	±0,60	±1,20	±2,00
>	100 - 160	±0,80	±1,40	±2,50
>	160 - 250	±1,00	±1,60	±3,00
>	250 - 400	±1,60	±2,50	±5,00
		Toleranzen in %	Toleranzen in %	Toleranzen in %
>	**4000**	±0,50	±0,80	±1,50

Angaben sind freibleibend, technische Spezifikation ohne Gewähr



Toleranzen

Toleranzen für Rundschnur- und Profilringe

entsprechend ISO 3302-1

Nennmaß	Schnurstärke Klasse E2 Toleranzen in mm
0 - 1,5	±0,25
> 1,5 - 2,5	±0,35
> 2,5 - 4	±0,40
> 4 - 6,3	±0,50
> 6,3 - 10	±0,70
> 10 - 16	±0,80
> 16 - 25	±1,00
> 25 - 40	±1,30
> 40 - 63	±1,60
> 63 - 100	±2,00

Längen und Innen-ø: +/- 0,8 %

Toleranzen für Moosgummi

entsprechend ISO 3302-1

Nennmaß	Klasse E1 Toleranzen in mm	Klasse E2 Toleranzen in mm	Klasse E3 Toleranzen in mm
0 - 1,5	±0,15	±0,25	±0,40
> 1,5 - 2,5	±0,20	±0,35	±0,50
> 2,5 - 4	±0,25	±0,40	±0,70
> 4 - 6,3	±0,35	±0,50	±0,80
> 6,3 - 10	±0,40	±0,70	±1,00
> 10 - 16	±0,50	±0,80	±1,30
> 16 - 25	±0,70	±1,00	±1,60
> 25 - 40	±0,80	±1,30	±2,00
> 40 - 63	nach Vereinbarung	±1,60	±2,50
> 63 - 100	nach Vereinbarung	±2,00	±3,20

Toleranzen für Profilabschnitte (lang)

entsprechend ISO 3302-1

Abschnitte, Längen

Nennmaß	Klasse L1 Toleranzen in mm	Klasse L2 Toleranzen in mm	Klasse L3 Toleranzen in mm
0 - 40	±0,70	±1,00	±1,60
> 40 - 63	±0,80	±1,30	±2,00
> 63 - 100	±1,00	±1,60	±2,50
> 100 - 160	±1,30	±2,00	±3,20
> 160 - 250	±1,60	±2,50	±4,00
> 250 - 400	±2,00	±3,20	±5,00
> 400 - 630	±2,50	±4,00	±6,30
> 630 - 1.000	±3,20	±5,00	±10,00
> 1.000 1.600	±4,00	±6,30	±12,50
> 1.600 2.500	±5,00	±10,00	±16,00
> 2.500 4.000	±6,30	±12,50	±20,00
	Toleranzen in %	**Toleranzen in %**	**Toleranzen in %**
> 4000	±0,16	±0,32	±0,50

Diese Tabelle gilt in der Regel für abgelängte Profile, deren Dicke im Verhältnis zum Querschnitt groß ist (Schlauchstücke, Hülsen)